aiwa

COMPACT DISC STEREO SYSTEM

XR-DPH2100

R·D·S EON

COMPACT disc DIGITAL AUDIO

OPERATING INSTRUCTIONS — En (English)

MANUAL DE INSTRUCCIONES — E (Español)

MODE D'EMPLOI — F (Français)

BEDIENUNGSANLEITUNG — D (Deutsch)

ISTRUZIONI PER L'USO — I (Italiano)

GEBRUIKSAANWIJZING — NL (Nederlands)

NÁVOD K OBSLUZE — Č (Česky)

HASZNÁLATI UTASÍTÁS — M (Magyar)

INSTRUKCJA OBSŁUGI — Po (Polski)

8A-SPM-906-01
000518BMI-U-9

EZ

WARNING

TO REDUCE THE RISK OF FIRE OR ELECTRIC SHOCK, DO NOT EXPOSE THIS APPLIANCE TO RAIN OR MOISTURE.

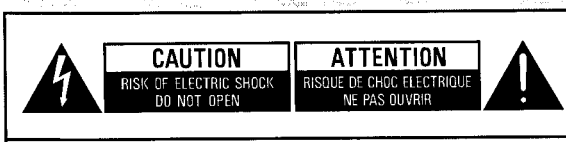

CAUTION

TO REDUCE THE RISK OF ELECTRIC SHOCK, DO NOT REMOVE COVER (OR BACK).
NO USER-SERVICEABLE PARTS INSIDE.
REFER SERVICING TO QUALIFIED SERVICE PERSONNEL.

CAUTION

Use of controls or adjustments or performance of procedures other than those specified herein may result in hazardous radiation exposure.

This compact disc player is classified as a CLASS 1 LASER product.
The CLASS 1 LASER PRODUCT label is located on the exterior.

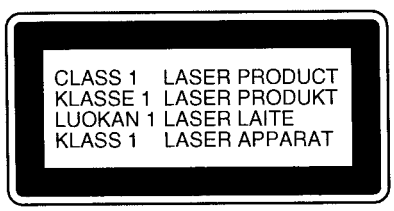

CAUTION!

Invisible laser radiation when open and inter locks defeated. Avoid exposure to beam.

ADVARSEL!
Usynlig laserståling ved åbning, når sikkerhedsafbrydereer ude af funktion. Undgå udsættelse for stråling.

VAROITUS!
Laitteen käyttäminen muulla kuin tässä käyttöohjeessaa mainitulla tavalla saattaa altistaa käyttäjän turvallisuusluokan 1 ylittävälle näkymättömälle lasersäteiylle.

VARNING!
Om apparaten används på annat sätt än i denna bruksanvisning specificerats, kan användaren utsätta för osnylig laser-strålning, som överskrider gränsen för laserklass 1.

NOTE

AIWA CO. LTD. - JAPAN - DECLARES UNDER ITS OWN RESPONSIBILITY THAT THE PRODUCT DESCRIBED IN THIS MANUAL IS IN COMPLIANCE WITH THE DIRECTIVES OF D.M 28.8.95 No. 548, ACCORDING TO THE STIPULATIONS OF PARAGRAPH 3 OF ATTACHMENT A OF D.M. 25.6.85 AND PARAGRAPH 3 OF ATTACHMENT 1 OF D.M. 27.8.87 (REGULATIONS REGARDING FREQUENCIES).

The above information is only for Italy.

PRECAUTIONS

Read the Operating Instructions carefully and completely before operating the unit. Be sure to keep the Operating Instructions for future reference. All warnings and cautions in the Operating Instructions and on the unit should be strictly followed, as well as the safety suggestions below.

Installation

1 **Water and moisture** — Do not use this unit near water, such as near a bath, sink, swimming pool, or the like.
2 **Heat** — Do not use this unit near sources of heat, including heating vents, stoves, or other appliances that generate heat. It also should not be placed in temperatures less than 5°C (41°F) or greater than 35°C (95°F).
3 **Mounting surface** — Place the unit on a flat, even surface.
4 **Ventilation** — The unit should be situated with adequate space around it so that proper heat ventilation is assured. Allow 10 cm clearance from the rear and the top of the unit, and 5 cm from the each side.
   - Do not place the unit on a bed, rug, or similar surface that may block the ventilation openings.
   - Do not install the unit in a bookcase, cabinet, or airtight rack where ventilation may be impeded.
5 **Objects and liquid entry** — Take care that objects or liquid do not get inside the unit through the ventilation openings.
6 **Carts and stands** — When placed or mounted on a stand or cart, the unit should be moved with care.
   Quick stops, excessive force, and uneven surfaces may cause the unit or cart to overturn or fall.
7 **Condensation** — Moisture may form on the CD pickup lens when:
   - The unit is moved from a cold spot to a warm spot
   - The heating system has just been turned on
   - The unit is used in a very humid room
   - The unit is cooled by an air conditioner

   When this unit has condensation inside, it may not function normally. Should this occur, leave the unit for a few hours, then try to operate again.
8 **Wall or ceiling mounting** — The unit should not be mounted on a wall or ceiling, unless specified in the Operating Instructions.

Electric Power

1 **Power sources** — Connect this unit only to power sources specified in the Operating Instructions, and as marked on the unit.

2 **AC power cord**
- When disconnecting the AC power cord, pull it out by the AC power plug. Do not pull the cord itself.
- Never handle the AC power plug with wet hands, as this could result in fire or shock.
- Power cords should be firmly secured to avoid being severely bent, pinched, or walked upon. Pay particular attention to the cord from the unit to the power outlet.
- Avoid overloading power sockets and extension cords beyond their capacity, as this could result in fire or shock.

3 **When not in use** — Unplug the AC power cord from the power outlet if the unit will not be used for several months or more. When the cord is plugged in, a small amount of current continues to flow to the unit, even when the power is turned off.

Maintenance

Clean the unit only as recommended in the Operating Instructions.

Damage Requiring Service

Have the units serviced by a qualified service technician if:
- The AC power cord or plug has been damaged
- Foreign objects or liquid have got inside the unit
- The unit has been exposed to rain or water
- The unit does not seem to operate normally
- The unit exhibits a marked change in performance
- The unit has been dropped, or the cabinet has been damaged

DO NOT ATTEMPT TO SERVICE THE UNIT YOURSELF.

TABLE OF CONTENTS

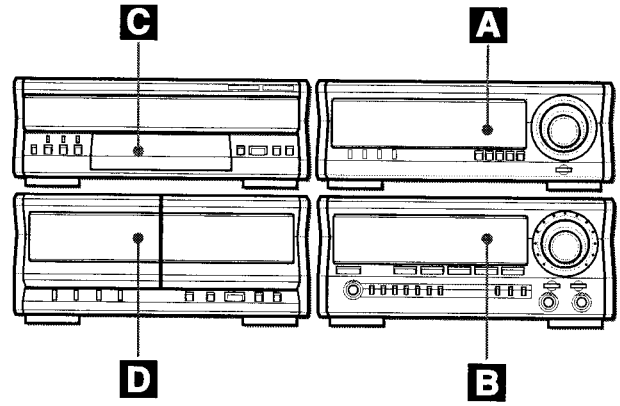

PRECAUTIONS 2

PREPARATIONS

CONNECTIONS 4
REMOTE CONTROL 7
BEFORE OPERATION 7
AUDIO ADJUSTMENTS 9

A GRAPHIC EQUALIZER

PARTS INDEX 10
GRAPHIC EQUALIZER 10
DSP SURROUND 12
SETTING THE CLOCK 12
SETTING THE TIMER 13
SETTING THE SLEEP TIMER 14
DOLBY PRO LOGIC 15

B STEREO RECEIVER

PARTS INDEX 17
PRESETTING STATIONS 17
RECEPTION BY PRESET NUMBER 18
SEARCHING WITH THE HELP OF RDS CODES 19
MICROPHONE MIXING (KARAOKE) 21

C CD PLAYER

PARTS INDEX 23
CD PLAYING 23
PROGRAMMED PLAY 25
KARAOKE PROGRAM 26

D CASSETTE DECK

PARTS INDEX 27
TAPE PLAYBACK 27
CONTINUOUS PLAY 28
BASIC RECORDING 29
DUBBING A TAPE MANUALLY 30
DUBBING THE WHOLE TAPE 30
AI EDIT RECORDING 31
PROGRAMMED EDIT RECORDING 32

GENERAL

CONNECTING OPTIONAL EQUIPMENT 33
LISTENING TO EXTERNAL SOURCES 33
CONNECTING A DVD PLAYER 34
CARE AND MAINTENANCE 35
TROUBLESHOOTING GUIDE 36
SPECIFICATIONS 37

En

CONNECTIONS

The DOLBY PRO LOGIC system which is the biggest feature of this stereo system provides you with multi channel sound in your home.
Complete setting and connection of the main unit, supplied speakers, your TV and video equipment according to the following procedure.

Check your system and accessories

① DX-NH2000 Compact disc player
② FX-NH2000 Stereo cassette deck
③ GE-NDPH2100 Graphic equalizer
④ MX-NDPH2100 Stereo receiver
SX-NDPH2100 Front speakers
SX-R277 Surround speakers
SX-C607 Centre speaker

Remote control MW/LW antenna FM antenna

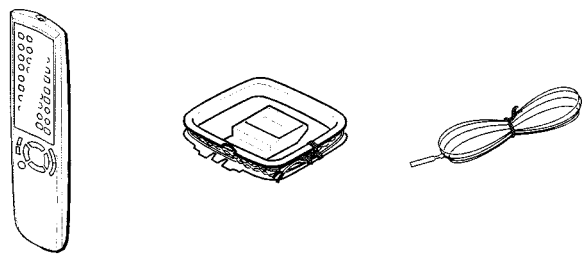

Operating Instructions, etc.

Setting up the units

Place the units horizontally or vertically as shown below.

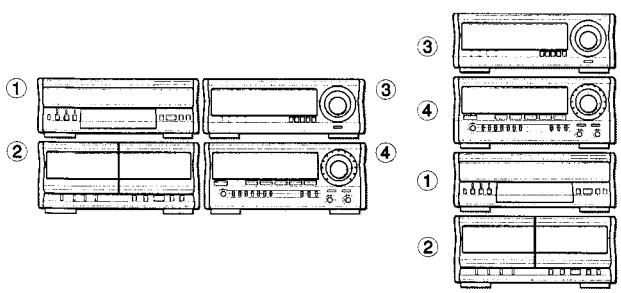

NOTE

Make sure that the stereo cassette deck is placed on the left side of the stereo receiver.
It may generate some noises or may prevent the stereo system from properly functioning if the stereo cassette deck is placed on the right side of or on the stereo receiver, or if the stereo receiver is placed on the stereo cassette deck.

IMPORTANT

Connect the speakers, antennas, and all optional equipment first. Then connect the AC cord in the end.

Before connecting the AC cord

The rated voltage of your unit is 230 V AC, as specified on the rear panel of the stereo receiver. Check that the rated voltage matches your local voltage.

Speakers

There are no differences between the front speakers. Either speaker can be connected as L (left) or R (right).

1 Connect the flat cables of DX-NH2000 ①, FX-NH2000 ② and GE-NDPH2100 ③ to MX-NDPH2100.

Push the connector until it clicks.

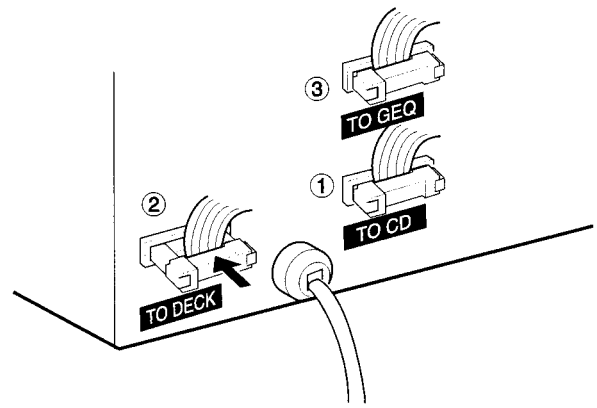

2 Connect the speaker cords to the SX-NDPH2100 front speakers.

Connect the cords with the white stripes to ⊕ terminals and the other cords to ⊖ terminals.

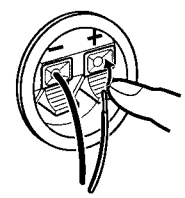

3 Connect the speaker cords to MX-NDPH2100.

Connect the cords with the white stripes to ⊕ terminals and the other cords to ⊖ terminals.

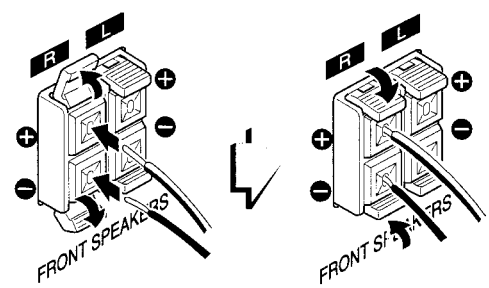

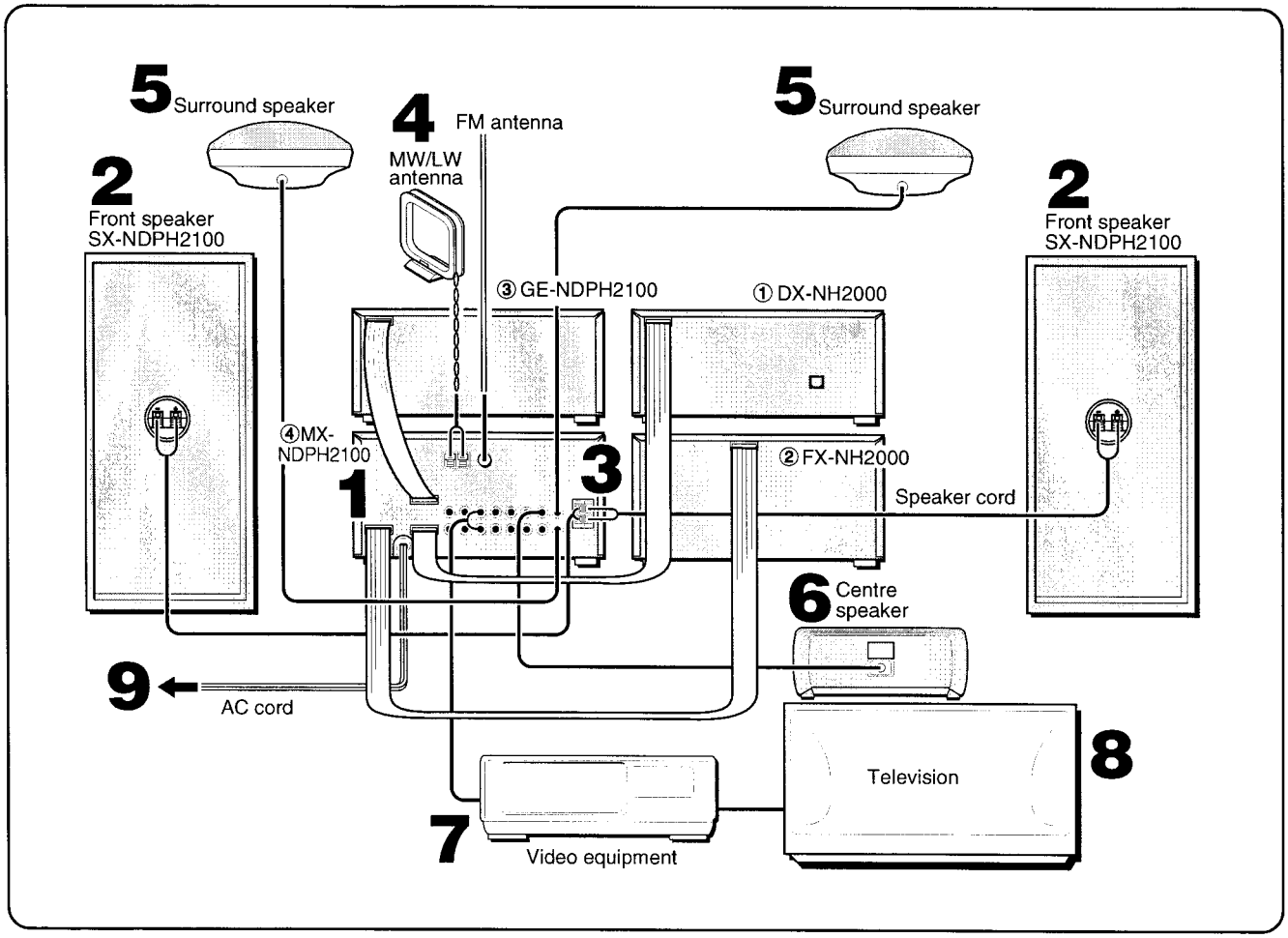

4 Connect the supplied antennas.

Connect the FM antenna to **FM 75** Ω terminal and the MW/LW antenna to **MW/LW LOOP** terminals.

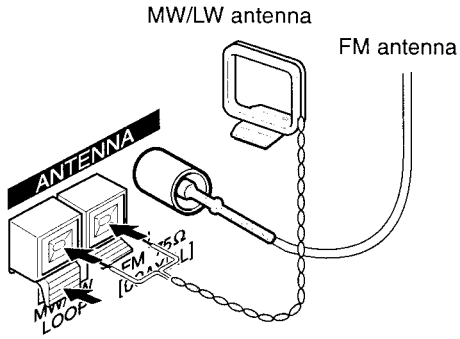

5 Connect the surround speakers.

Connect the surround speaker cord to **SURROUND SPEAKERS** terminals.

There are no difference between the surround speakers. Either speaker can be connected as R (right) or L (left).

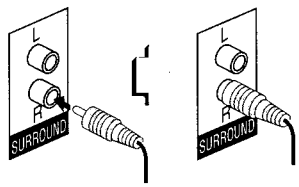

6 Connect the Centre speaker.

Connect the Centre speaker cord to **CENTER SPEAKER** terminal.

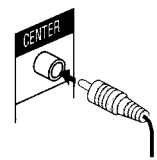

7 Connect the video equipment.

Connect **VIDEO/AUX** jacks of this unit to the audio output jack of the video equipment with an optional audio connecting cord.

8 Connect a television to the video equipment.

Refer to the Operating Instructions of the connected equipment for details.

9 Connect the AC cord to an AC outlet.

The DEMO will begin when the AC cord is plugged into an AC outlet for the first time. To deactivate the DEMO, set the clock.

To stand the MW/LW antenna on a surface

Fix the claw to the slot.

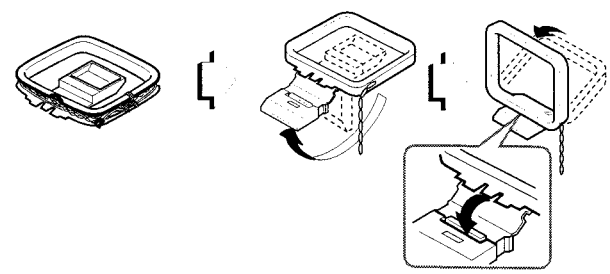

En

To position the antennas

FM unipolar antenna:

Extend fully and position for the best possible reception.
This antenna is of an instant type, so the use of an outdoor antenna is recommended.

MW/LW antenna:

Position and rotate this antenna to find the best possible reception.

NOTE

- Be sure to connect the speaker cords correctly. Improper connections can cause short circuits in **SPEAKERS** terminals.

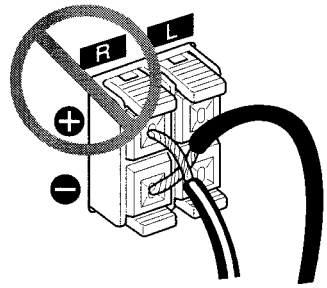

- Do not leave objects generating magnetism, such as credit cards, near the speakers, as these objects may be damaged.
- Do not bring the FM antenna near metal objects or curtain rails.
- Do not bring the MW/LW antenna near other optional equipment, the stereo system itself, the AC cord or speaker cords, since noise will be picked up.
- Do not unwind the MW/LW antenna wire.

To unplug the connector of the flat cable

Press the tabs and pull out.

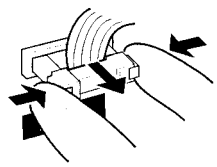

CONNECTING AN OUTDOOR ANTENNA

For better FM reception, the use of an outdoor antenna is recommended.
Connect the outdoor antenna to **FM 75** Ω terminal.

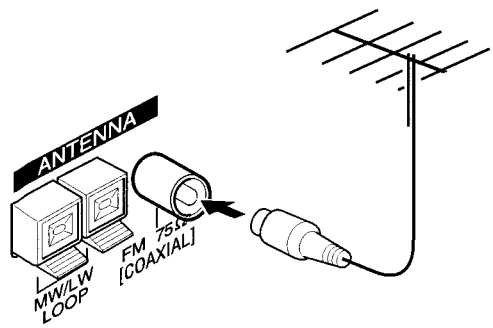

To connect other optional equipment → page 33.

POSITIONING THE SPEAKERS

To achieve the optimum effects obtainable with the DOLBY PRO LOGIC system, it is important to position the speakers properly. Refer to the following illustration to find out the best location in your room.

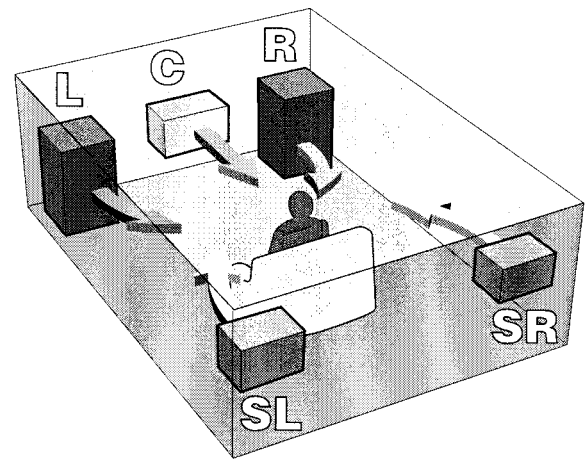

L & R: Front speakers

C: Centre speaker

Position this at the Centre of the two front speakers and also, if a TV set is connected, on or below the set.

SL & SR: Surround speakers

Place the surround speakers directly to the side of or slightly behind the listening area. Align them horizontally, about 1 meter (3.2 feet) above ear height.

NOTE

- No sound is heard from the Centre and surround speakers when the DOLBY PRO LOGIC, the SURROUND system and the 5.1 CH (page 34) are set to off.
- The Centre speaker sounds when the DOLBY PRO LOGIC or the 5.1 CH (page 34) is set to on.

To mount the surround speakers on the wall

Mount each speaker on a spot that can hold its weight.

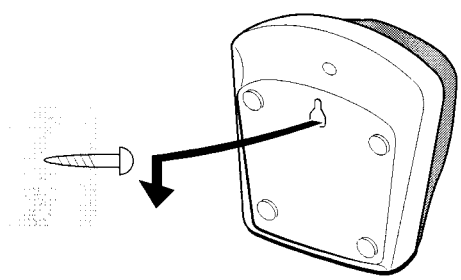

REMOTE CONTROL

Inserting batteries

Detach the battery cover on the rear of the remote control and insert two R6 (size AA) batteries.

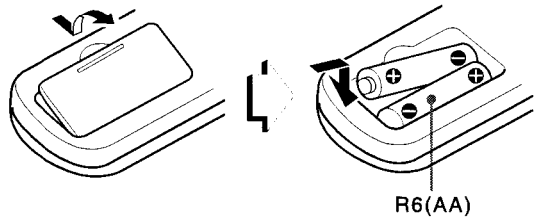

When to replace the batteries

The maximum operational distance between the remote control and the sensor on the main unit should be approximately 5 metres (16 feet). When this distance decreases, replace the batteries with new ones.

Using the remote control

The instructions in this manual refer mainly to the buttons on the main unit. Buttons on the remote control with the same names as those on the main unit can be used as well.

►/◄► PRESET on the remote control

The function is the same as that of ◄► on the main unit.

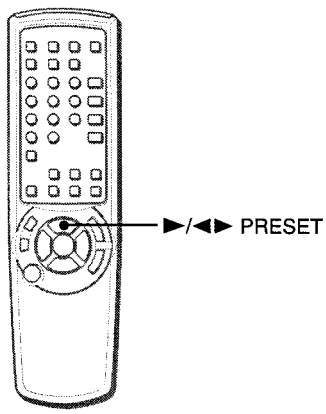

NOTE

- If the remote control is not going to be used for an extended period of time, remove the batteries to prevent possible electrolyte leakage.
- The remote control may not operate correctly when:
  - The line of sight between the remote control and the remote sensor inside the display window is exposed to intense light, such as direct sunlight
  - Other remote controls are used nearby (those of a television, etc.)

BEFORE OPERATION

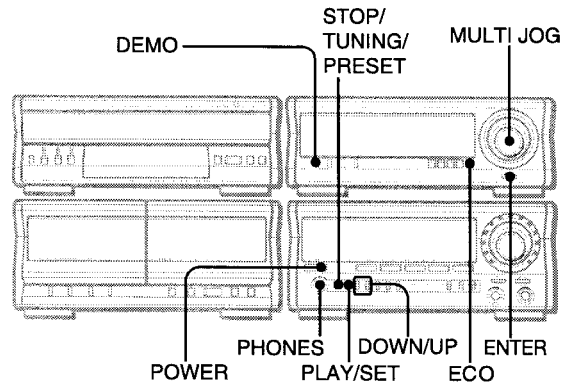

To turn the power on

Press one of the function buttons (**TAPE**, **TUNER**, **VIDEO/AUX/ 5.1 CH**, **CD**, **MD**). Playback of the inserted disc or tape begins, or the previously tuned station is received (Direct Play Function). **POWER** is also available.

When the unit is turned on, the disc compartment may open and close to reset the unit.

To turn the power off

Press **POWER**.

Using the headphones

Connect headphones to the **PHONES** jack with a standard stereo plug (ø6.3 mm, 1/4 inch).

No sound is output from the speakers while the headphones are plugged in.

- When the headphones are plugged in, the SURROUND system, the DOLBY PRO LOGIC and the 5.1 CH (page 34) do not function.

To change the display dimmer mode

1 Press **ECO** repeatedly until "DIM MODE" is displayed.
2 Within 4 seconds, press **ENTER**.
3 Within 4 seconds, turn **MULTI JOG** to select one of the dimmer modes changed cyclically as below.
4 Within 4 seconds, press **ENTER**.

DIMMER 0 ↔ DIMMER 1 ↔ DIMMER 2

"DIMMER 0" mode is the brightest and "DIMMER 2" mode is the dimmest. In "DIMMER 2" mode, the spectrum analyzer and the button illumination light off in addition.

DEMO (Demonstration)

When the AC cord is connected or **DEMO** is pressed, the display windows start the DEMO.
- The DEMO is deactivated when the power is turned on or the clock is set.

You can enjoy two kinds of DEMO modes on this unit.
One is *demo*, the other one is *game demo*.
In the demo mode, colourful illumination demonstrates in the display.
In the game demo mode, you can play a game.

To select a DEMO mode or cancel it, press **DEMO** on the equalizer unit repeatedly.
The DEMO mode is changed cyclically on the display of the stereo receiver as follows.

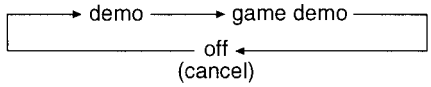

To play the game demo

1 Press **DEMO** repeatedly to select the game demo mode as instructed above.
2 Press **SET** to let three numbers start spinning.
3 Press **TUNING/PRESET** to make a number freeze in the left column.
4 Press **TUNING/PRESET** to make a number freeze in the centre column. A third press freezes a number in the right column.

Scoring:
20 points are given to start the game.
If all the numbers are equal, 50 points are added to the score.
If not equal, one point is subtracted.
If the gained points reach 9999, you win.
If the gained points fall to 0, you lose.

To cancel the game demo

Press **DEMO** repeatedly to select the "demo" or "off" mode as above.

To reset the game demo

Press **DEMO** repeatedly to select the game demo mode, then press **SET**. The game starts again.

To change the probability of the alignment of three numbers

Press **UP/DOWN** to change the number to the left of the spinning numbers. You can select a number between 1 and 3. The higher the number, the greater the chances of earning points.

NOTE

- During the game demo, **SET** and **TUNING/PRESET** are available only for the game demo. Cancel the game demo to use these buttons for the functions such as tuning or presetting a station, etc.
- During the game demo, some indicators unrelated with the actual operation light up on the display.
- **DEMO** is locked out during recording and is not operative.
- When the 5.1 CH (page 34) is selected, the game sound is not outputted.

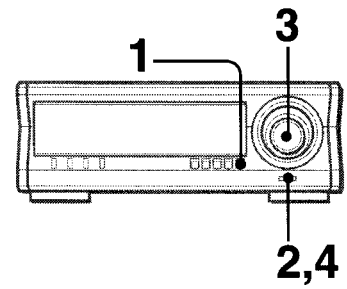

SETTING POWER ECONOMIZING MODE

When you set power economizing mode to "ECO ON" or "ECO AUTO", the unit reduces power consumption by conducting four ECO operations as follows.

ECO ON

- The unit (all the illumination of the display and the buttons) blacks out when the power is turned off. Only the red indicator lights up.
- If DIMMER (1-2) is selected, the illumination of the display and the buttons brighten for 10 seconds only when you press a button or turn **VOLUME** or **MULTI JOG**.
- The display dimmer mode is set to the dimmest, the button illumination lights off, and the volume is set to the minimum (0) when the unit turns on by timer recording.

ECO AUTO

- In addition to the three operations of ECO ON, the unit automatically turns itself off if you do not operate it and the sound source is mute for 10 minutes, except when the TUNER or 5.1 CH function is selected.

ECO OFF

The power economizing mode does not function.

***1* Press ECO.**
"ECO MODE" will be displayed.

***2* Press ENTER within 4 seconds.**
The current power-economizing mode status will be displayed.

***3* Turn MULTI JOG within 4 seconds to select one of the power-economizing modes.**
Example: When "ECO ON" is selected

***4* Press ENTER within 4 seconds.**

NOTE

- If the clock is not set, the unit does not black out. Instead, the DEMO will begin when the power is turned off.
- When the power is turned off while the ECO MODE is set to ECO ON or ECO AUTO, your settings of the PRGM, RANDOM, REPEAT or CD BLANK SKIP features are cancelled and the tape counter is reset to zero. If you prefer, set the ECO MODE to OFF.

AUDIO ADJUSTMENTS

Use the buttons and controls on the stereo receiver or the remote control.

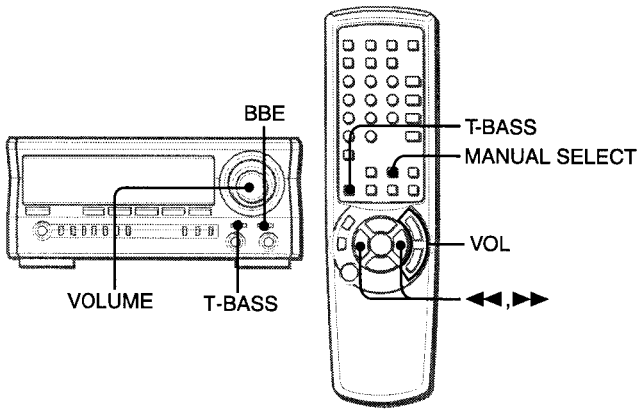

VOLUME

Turn VOLUME on the stereo receiver, or press VOL on the remote control.
The volume level is displayed as a number from 0 to MAX (50). The volume level is automatically set to 20 when the power is turned off with the volume level set to 21 or more.

To change the left/right balance
Press **MANUAL SELECT** on the remote control. "L/R" is displayed for 2 seconds. Press ◀◀ or ▶▶ on the remote control within these 2 seconds.
- The DOLBY PRO LOGIC and the DOLBY DIGITAL SURROUND front speakers level is also changed. (See pages 15 and 34.)

BBE SYSTEM

The BBE system enhances the clarity of high-frequency sound. It also enriches the Karaoke function to make your voice sound clear and pleasant.
Press BBE on the stereo receiver.
Each time it is pressed, the level changes. Select one of the 3 levels, or the off position to suit your preference.

- The BBE system dose not perform while 5.1 CH INPUTs (page 34) are active.

SUPER T-BASS SYSTEM

The T-BASS system enhances the realism of low-frequency sound.
Press T-BASS on the stereo receiver.
Each time it is pressed, the level changes. Select one of the 4 levels, or the off position to suit your preference.

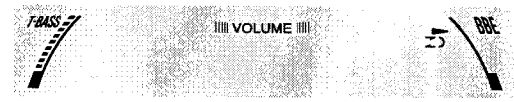

NOTE

- Low frequency sound may be distorted when the T-BASS system is used for a disc or tape in which low frequency sound is originally emphasized. In this case, cancel the T-BASS system.
- When playing back a tape recorded with BBE, it is recommended that BBE be set to off to avoid distorted high frequency sound.

PARTS INDEX

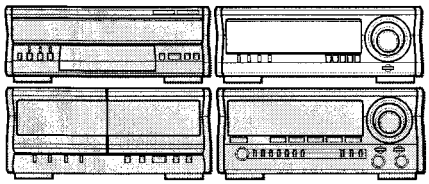

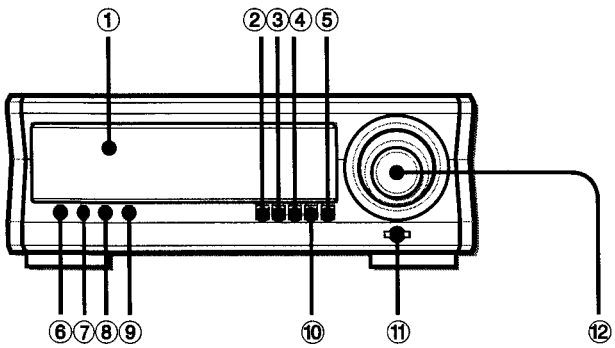

Name	page
❶ Display window	
❷ DOWN	11
❸ UP	11
❹ GEQ	10, 11
❺ ECO	8
❻ DEMO	7, 8
❼ TIMER	13, 14
❽ CLOCK	12
❾ DOLBY PRO LOGIC	15, 16
❿ SURROUND	12
⓫ ENTER	7, 8, 11-14
⓬ MULTI JOG	7, 8, 10-14

GRAPHIC EQUALIZER

SELECTING THE PROGRAMMED EQUALIZATION CURVE

This unit provides the following 5 different programmed equalization curves.
ROCK: Powerful sound emphasizing treble and bass
POP: More presence in the vocals and midrange
JAZZ: Accented lower frequencies for jazz-type music
CLASSIC: Enriched sound with heavy bass and fine treble.
LATIN: Accented higher frequencies for latin music.

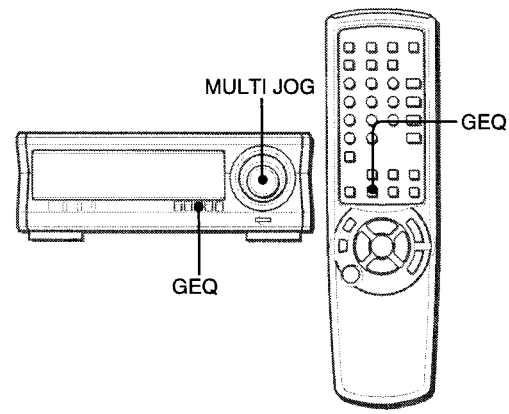

Press GEQ, and turn MULTI JOG to select one of the programmed equalization curves within 4 seconds.
The GEQ mode is displayed cyclically as follows.

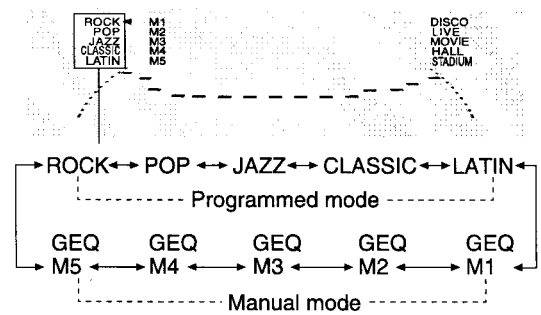

To cancel the graphic equalizer
Press **GEQ** once or twice so that "GEQ OFF" appears on the display of the stereo receiver.
When using the remote control, press **GEQ** repeatedly until "GEQ OFF" is displayed.

SETTING A NEW EQUALIZATION CURVE MANUALLY

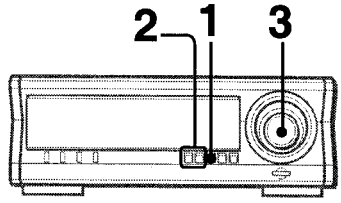

Either preset equalization curves can be customized to your taste or you can create a new curve from scratch, on a "flat" curve.

1 **Press GEQ once or twice to have "GEQ OFF" or the name of a factory preset equalization curve ("ROCK"for example) show in the display on the stereo receiver. When "GEQ OFF" comes up, press UP to switch the display to showing "GEQ ON."**
Within 4 seconds perform the next step. If a time-out occurs, press **GEQ** again.

2 **Press UP/DOWN to select a frequency band.**
Within 8 seconds perform the next step. If a time-out occurs, try again from the beginning.

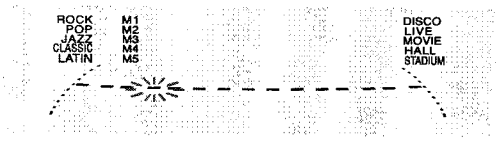

3 **Turn MULTI JOG to emphasize or downplay the selected frequency band.**

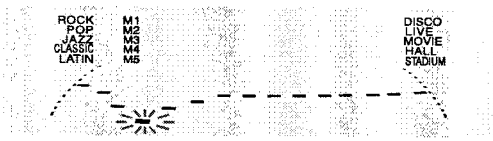

4 **In a similar way, adjust equalization for other frequency bands.**

To cancel the graphic equalizer
Press **GEQ** once or twice so that "GEQ OFF" appears on the display of the stereo receiver.
When using the remote control, press **GEQ** repeatedly until "GEQ OFF" is displayed.

NOTE

If you do not store your customized equalization curve, it will be lost when you switch to a different curve or press **GEQ**. To store the new curve, see below.

STORING THE NEW EQUALIZATION CURVES

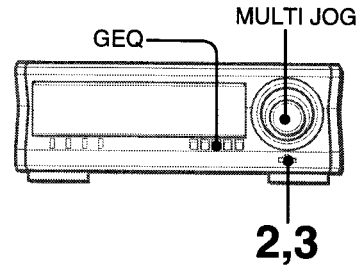

Up to 5 customized equalization curves can be stored as manual modes M1 - M5.

1 **Set a new equalization curve as discussed in the left column of this page.**
The created curve is displayed for 8 seconds. If a time-out occurs, press **GEQ** to redisplay the equalization curve.

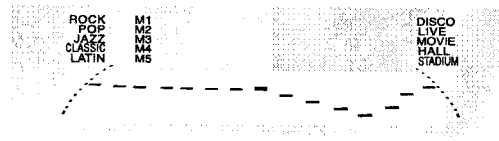

2 **While the equalization curve is displayed, press ENTER.**
A red right arrowhead starts flashing to the left of the "M1" indicator. This flashing lasts 4 seconds, during which perform the next step. If a time-out occurs, press **GEQ**, followed by **ENTER** within 4 seconds .

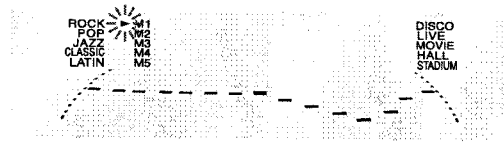

3 **Press ENTER to store the equalization curve just created into M1.**
Or
Before pressing ENTER, turn MULTI JOG to the right to move the red arrowhead to the desired memory location, M2 - M5.
If a time-out occurs, press **GEQ**, followed by **ENTER** within 4 seconds.

To select a stored equalization curve
Press **GEQ**, and within 4 seconds turn **MULTI JOG** to select one of the manual modes M1 - M5.

DSP SURROUND

The DSP (Digital Signal Processor) SURROUND sonically changes the acoustic characteristics of any listening rooms, allowing you to enjoy the real sound presence of different environments.
This unit has been programmed with 5 different SURROUND modes.

SELECTING A PROGRAMMED DSP SURROUND MODE

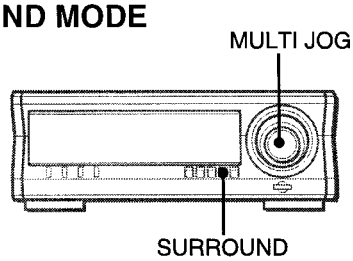

When you select the programmed DSP SURROUND mode, the sound presence of a disco (DISCO), live music performance (LIVE), movie theatre (MOVIE), concert hall (HALL) or stadium (STADIUM) can be chosen.

Press SURROUND and within 4 seconds turn MULTI JOG to select the desired surround sound.
The DSP SURROUND mode is displayed cyclically as follows.

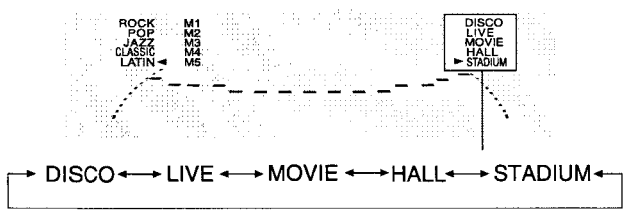

Equalization curves are selected automatically to match the DSP SURROUND modes.

To cancel DSP SURROUND
Press **SURROUND** once or twice so that "DSP OFF" appears on the stereo receiver.

When the music source is monaural
Select "LIVE", "MOVIE" or "STADIUM" to obtain a simulated stereo effect.
When "DISCO" or "HALL" is selected, no sound will be heard from the connected surround speakers.

To adjust the volume of the surround speakers
Press **MANUAL SELECT** twice or three times on the remote control.
"S-L" or "S-R" is displayed for 2 seconds. Press ◀◀ or ▶▶ on the remote control within these 2 seconds.
- The DOLBY PRO LOGIC (page 15) and the DOLBY DIGITAL SURROUND (page 34) surround speakers level is also changed.

NOTE
- DOLBY PRO LOGIC and DSP SURROUND function normally only when the volume level (page 9) is set to 8 or more.
- The SURROUND mode is canceled when:
  - the MIC or ECHO level is changed.
  - the DOLBY PRO LOGIC is turned on.
  - the headphones are plugged in.
  - the 5.1 CH (page 34) is selected.

SETTING THE CLOCK

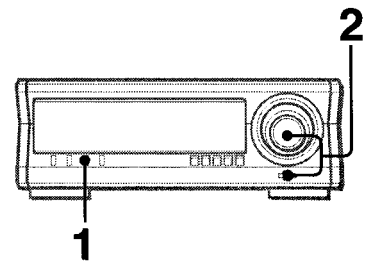

1 **Press CLOCK.**
The hours and minutes start flashing.

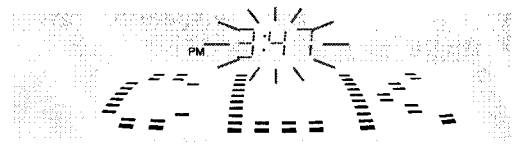

2 **Within 4 seconds, turn MULTI JOG to adjust the hours and minutes, then press ENTER.**
The clock starts from 00 seconds.

To switch to the 24-hour standard
Press **CLOCK** and then press **ECO** within 4 seconds.
Repeat the same procedure to restore the 12-hour standard.

In the 12-hour standard, "AM 12:00" indicates midnight and "PM 12:00" indicates noon.

If the clock display flashes
This is caused by a power interruption. The current time needs to be reset.
If power is interrupted for more than approximately 24 hours, all settings stored in memory after purchase need to be reset.

NOTE
If the power-economizing mode (page 8) is on, the unit blacks out when the power is turned off. To view the clock, press **CLOCK** so that the time is displayed for 4 seconds.

- ***II*SET** *on the remote control is also available in place of* ***ENTER****.*
- ***◀◀ or ▶▶*** *on the remote control is also available in place of* ***MULTI JOG****.*

SETTING THE TIMER

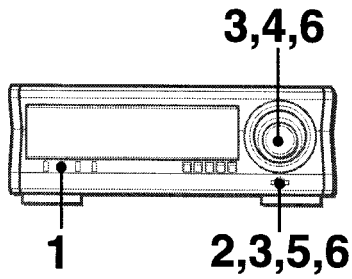

The unit can be turned on at a specified time every day as controlled by the built-in timer.

Preparation
Make sure the clock is set correctly.

With each touch of **TIMER** you'll sequence through "OFF," "PLAY" and "REC."

TIMER PLAY

1 Press TIMER to display "PLAY".
A red clock symbol (🕘) appears with two sets of numbers alternating—one, the hours and minutes separated by a colon, and the other, two or three digit numbers without colon—in the display of the equalizer unit, while "PLAY" is shown in the display on the stereo receiver.

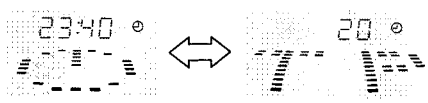

A time-out occurs if you don't perform the next step (2) within 8 seconds of pressing **TIMER**. Press **TIMER** again if necessary.

2 Press ENTER.
The hours and minutes start flashing.
- Pressing the remote **II SET** is equivalent to pressing **ENTER**.

3 Turn MULTI JOG to input a time at which the system should start playing. Then, press ENTER.

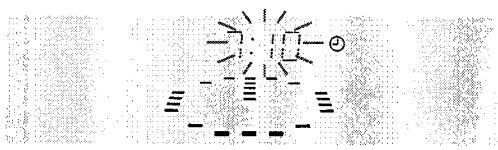

The lower half of the display of the equalizer unit starts flashing.

4 Turn MULTI JOG to select a source that should start playing at the time you have input in step 3.

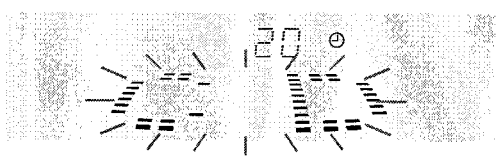

As you turn **MULTI JOG**, the display changes as follows:

TP (TAPE) ↔ TUN (TUNER) ↔ VD (VIDEO) ↔ CD (CD) ↔ MD (MD)

5 When the desired source is displayed, press ENTER.
The source indication that was flashing lights up steadily while two or three digit numbers without colon start flashing, prompting you to input a switched-on time, or a time during which the system is held switched on.

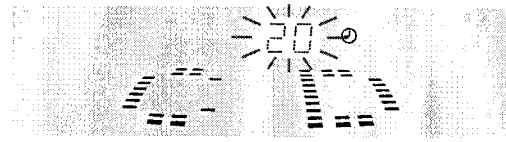

6 Turn MULTI JOG to input a switched-on time, then press ENTER.
A switched-on time can be set between 5 and 240 minutes in 5-minute increments.

7 Get the source ready to play.

Load a CD in tray 1.
Insert a cassette tape into either deck.
Tune in to a station.
Put an appropriate external equipment into its play-ready mode.

8 Set the volume level as well as the tonality (T-BASS, etc.), then press POWER on the stereo receiver.
The system switches into a timer standby mode and all the displays black out; only the current time and a red clock symbol, 🕘, show in the display on the equalizer unit unless ECO is switched ON.

When the preset time is reached, the system turns on and the selected source starts playing.
The volume level, if set to 21 or higher, is automatically reduced to 20 the instant the source starts playing.

To check the settings
Press **TIMER**. The timer-on time, or the switching-on time, the selected source, and the switched-on duration are displayed for 6 seconds.

To change settings
Press **TIMER**, and press **ENTER** repeatedly until the setting you want to change flashes. Then, turn **MULTI JOG**.

To leave the timer standby mode temporarily
Press **TIMER** repeatedly until the clock symbol disappears.
To revert to the timer standby mode, press **TIMER** until the clock symbol reappears.

- You can use the system normally after having set the timer and before turning the power off.

NOTE
- Timer controlled playback or recording does not start unless the power is previously turned off.
- The timer built into this system is not capable of controlling external units. They should be put under control of an external timer.
- Set the ECO MODE to OFF if you want any of the PRGM, RANDOM, REPEAT and CD BLANK SKIP features to come into play at a preset time or the tape counter to resume function, starting with the number last displayed, and not with zero.

TIMER RECORDING

When it comes to timer recording, only TUNER or VIDEO/AUX can be used as the recording source. If you are using an VIDEO/AUX external equipment, it should be put under control of its own timer or of an add-on timer.

Press TIMER twice so that "REC" appears on the display, then within 8 seconds press ENTER (or ▮▮ on the remote control) before proceeding to perform steps 3 through 7 under the heading of SETTING THE TIMER. After having performed the steps, insert a tape to record on into deck 2.

To check the settings
Press **TIMER** twice. The switching-on time, the selected source, and the switched-on duration are displayed for 8 seconds.

To change settings
Press **TIMER** twice, and press **ENTER** repeatedly until the setting you want to change flashes. Then, turn **MULTI JOG**.

- Pressing ◀◀/▶▶ on the remote control is equivalent to turning **MULTI JOG**.
- In 10 seconds after recording's starting at a preset time, the system switches itself automatically into the DIMMER 2 mode for energy saving's sake if ECO is set to ECO ON or ECO AUTO position, causing all the displays to become dim and all the LED lights associated with control buttons to turn off.

NOTE

You can check the timer setting by pressing **TIMER** even while the power is off. In this case, if you press **ENTER** or ▮▮ within 4 seconds after pressing **TIMER**, you can enter the timer setting mode and change the previous setting.

SETTING THE SLEEP TIMER

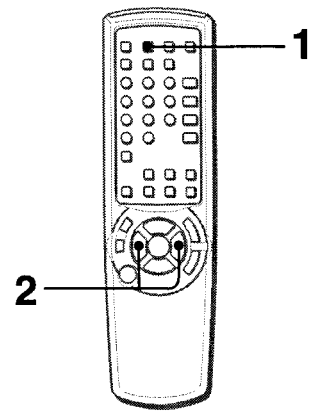

The unit can be turned off automatically at a specified time.

Use the remote control.

1 **Press SLEEP.**
Within 4 seconds perform the next step. If a time-out occurs, press **SLEEP** again.

"SLEEP" appears.

2 **Press ◀◀ or ▶▶ to input a time at the end of which the power should be turned off.**
Any time between 5 to 240 minutes can be input in 5-minute increments.

Specified time

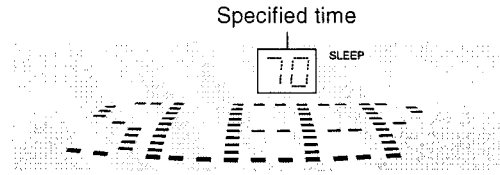

To check the time remaining until the power is turned off
Press **SLEEP** once. The remaining time is displayed for 4 seconds.

To cancel the sleep timer
Press **SLEEP** twice so that "SLEEP" on the display disappears.

DOLBY PRO LOGIC

The DOLBY PRO LOGIC feature and the centre and rear speakers (standard) assure full-scale home theater sound. When playing back laser discs or video software that have been recorded in Dolby Surround, astonishingly realistic sound surrounds the listener to create a new level of audio/visual entertainment.
Independent control of the five sound channels allows the listener to enjoy the same type of sound reproduction experienced in movie theaters. Voices are reproduced in the front and Centre sound field, while ambient sounds like cars and crowds are reproduced on all sides of the listener for an incredibly lifelike audio/video experience. Please read the following carefully to "tune" the system's output to match the characteristics of your listening space.

Check the following:

- **Before using the DOLBY PRO LOGIC, adjust the proper balance of speaker sound levels.**
- Make sure the supplied speakers are properly connected and positioned. (See pages 4-6)
- Make sure the TV set and video unit are properly connected. (See page 5)
- Make sure the laser disc, video tape, etc., support DOLBY SURROUND.
- DOLBY PRO LOGIC and DSP SURROUND function normally only when the volume level (page 9) is set to 8 or more.

ADJUSTING SPEAKER LEVEL BALANCE

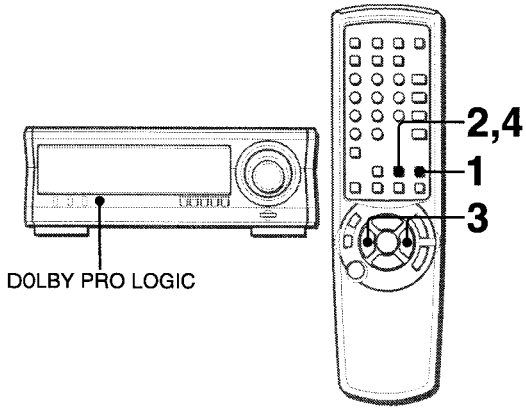

The unit is equipped with a built-in test signal generator called a noise sequencer for easy balance adjustment of all 5 channels. The sequencer outputs a noise signal that "travels" from channel to channel, enabling the simple adjustment of sound level to achieve, at the listening position, the same apparent loudness from each channel.

Use the remote control.

1 Press DOLBY PRO LOGIC to select "NORMAL."

If "PHANTOM" or "3 STEREO" is displayed, press **DOLBY PRO LOGIC** repeatedly until "NORMAL" is selected.

2 Press MANUAL SELECT and hold it down for about 4 seconds until "L" flashes.

A noise signal is sent to each channel in turn in the following sequence.

→**L**: Left speaker→**CEN**: Centre speaker→**R**: Right speaker→
S-L: Left surround speaker←**S-R**: Right surround speaker←

3 Adjust the sound level of the Centre and the surround speakers.

While "CEN" "S-R" or "S-L" is displayed, press ◀◀ or ▶▶ to adjust the volume of the centre or each surround speaker to match the level of the front speakers.

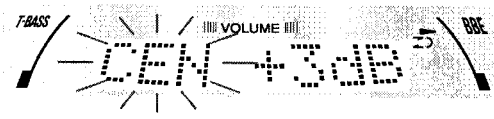

To adjust the balance between the left and right front speakers, see page 9. At this time, the DOLBY PRO LOGIC mode should be cancelled by pressing **DOLBY PRO LOGIC** until the "OFF" is displayed.

4 Press MANUAL SELECT again to stop the noise signal.

NOTE

- If the surround speakers or the centre speaker level of the DOLBY PRO LOGIC is changed, that of the SURROUND system (page 12) and the DOLBY DIGITAL SURROUND (page 34) is also changed.
- While "S-L" or "S-R" is displayed, both surround speakers output the noise signal together. However, only the sound level of one surround speaker displayed as "S-L" or "S-R" can be adjusted.
- When the sequencer outputs a noise signal, a clicking sound might be heard from the speakers due to the characteristics of the circuit. This is not malfunction.

About the channels

The left and right front speakers create the stereo effect.
The centre speaker helps achieve precise sound positioning over a broad sound field.
The rear-mounted surround speakers enhance the "depth" of the sound field.

To change the delay time

The surround speakers reproduce sounds a split second after the front speakers. The delay is initially set to 20 ms (milliseconds). To change this standard delay time, press **MANUAL SELECT** on the remote control repeatedly until "TIME" is displayed. Then, press ◀◀ or ▶▶. Each time one of the buttons is pressed, the delay time changes as shown below.

15 mS ↔ 20 mS ↔ 30 mS

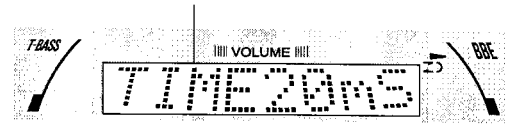

PLAY WITH DOLBY PRO LOGIC

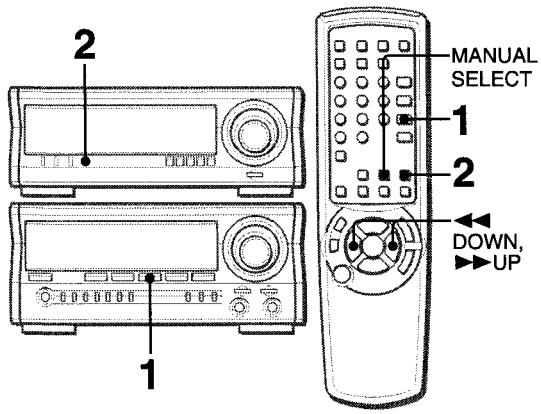

1 Press VIDEO/AUX/5.1 CH and start playback of the video source.
"VIDEO" is displayed.
If "5.1 ch IN" is displayed, press **VIDEO/AUX/5.1 CH** again.

2 Press DOLBY PRO LOGIC.
"NORMAL" is selected, and the playback sound has the DOLBY PRO LOGIC effect.

To cancel Dolby Pro Logic mode
Press **DOLBY PRO LOGIC** repeatedly until "OFF" is displayed.

To change the sound levels during playback
After adjusting the balance with the noise sequencer, the sound levels of the centre or each surround speaker can be adjusted during playback of laser discs or video software.

1 Press **MANUAL SELECT** on the remote control repeatedly to select "CEN" (centre speaker) "S-L" (Left surround speaker) or "S-R" (Right surround speaker).
2 While the "CEN" "S-L" or "S-R" is displayed, press ◄◄ or ►► on the remote control to adjust the volume.

ADDITIONAL DOLBY PRO LOGIC MODES

In addition to the NORMAL mode, this unit is also equipped with the PHANTOM and the 3 STEREO modes.
PHANTOM mode: Use this mode when no centre speaker is connected. The centre channel signals are output through the left and right speakers.
3 STEREO mode: Use this mode when no surround speakers are connected. This mode reproduces rear sounds through the front speakers.

To select PHANTOM or 3 STEREO
Press **DOLBY PRO LOGIC** repeatedly until the desired DOLBY PRO LOGIC mode is displayed. The DOLBY PRO LOGIC mode is displayed cyclically as follows.

NORMAL → PHANTOM → 3 STEREO → cancel

To adjust the balance of connected speaker sound levels
Carry out steps 2 to 4 in "ADJUSTING SPEAKER LEVEL BALANCE".

NOTE

- DOLBY PRO LOGIC and DSP SURROUND function normally only when the volume level (page 9) is set to 8 or more.
- Depending on the sound source and/or listening conditions, a surround effect may not be obtained even when the DOLBY PRO LOGIC is on.
- The full DOLBY PRO LOGIC effect cannot be obtained when using software without DOLBY SURROUND mark. In this case, use the SURROUND system instead. (See page 12.)
- The DOLBY PRO LOGIC is automatically canceled when:
  - the MIC or ECHO level is changed.
  - the SURROUND system or the BBE is turned on.
  - the headphones are plugged in.
  - the Karaoke function is turned on.
  - the 5.1 CH (page 34) is selected.
- Set the microphone volume to OFF while the DOLBY PRO LOGIC is on. Otherwise, the DOLBY PRO LOGIC sound cannot be reproduced correctly.

PARTS INDEX

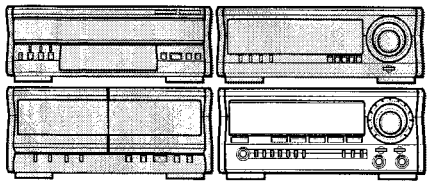

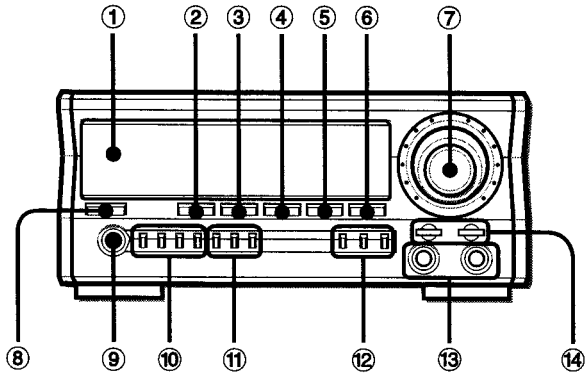

	Name	page
❶	Display window	
❷	TAPE DECK 1/2	7, 28, 30
❸	TUNER BAND	7, 17-19
❹	VIDEO/AUX/5.1 CH	7, 16, 29, 33, 34
❺	CD	7, 23-26
❻	MD	7, 29, 33
❼	VOLUME	9, 21
❽	POWER	7, 13, 19, 33
❾	PHONES	7
❿	TUNING/PRESET	17, 18
	SET	17, 18, 20
	DOWN	18, 20
	UP	18, 20
⓫	RT	17, 19
	PTY	19, 20
	AG	20
⓬	KARAOKE	22
	MIC	21
	ECHO	21
⓭	MIC 1, 2	21
⓮	T-BASS	9
	BBE	9

PRESETTING STATIONS

The unit can store a total of 32 preset stations. Presetting allows you to tune in to a station directly. Stations are assigned preset numbers, beginning from 1 in consecutive order for each band (FM, MW, LW).

Automatic presetting:
This unit has a function for reception of *1RDS (Radio Data System) and other stations.
FM RDS stations take priority over other FM stations if there are more than 32 receivable stations.
Manual presetting:
You can select stations to be preset from all the bands.

AUTOMATIC PRESETTING

The tuner scans through the receivable frequency range and stores stations automatically.

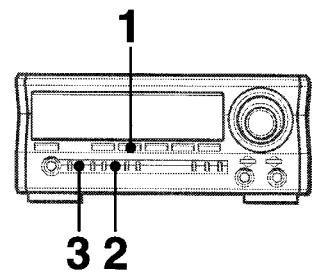

***1* Press TUNER BAND.**

***2* Keep RT pressed for 4 seconds until "AUTO PRESET" is displayed.**
"AUTO PRESET" is displayed for 4 seconds.

***3* Press SET while "AUTO PRESET" is displayed.**
The tuner searches for a station, beginning with the FM band. When a tuned station is stored, the selected preset number flashes on the display.

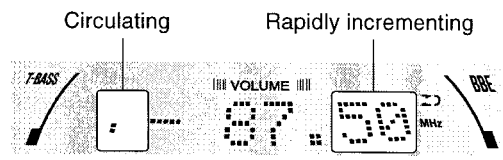

The search continues on the MW and LW bands if preset numbers are still available.
When automatic presetting has been completed, the display returns to the first preset station.

When the tuner detects *2identical RDS stations with alternative frequencies
Only the station with the stronger signal is stored.
Before storing an RDS station, the tuner checks first whether the same stations on the other frequencies are present, and stores the station with the best reception.

NOTE
When automatic presetting is done, all previously stored stations are cleared.

MANUAL PRESETTING

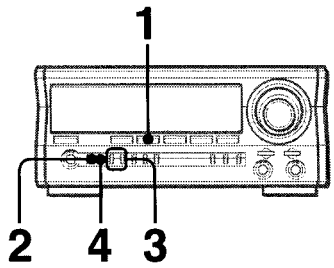

1 Press TUNER BAND to select a band.

FM → MW → LW

2 If "PRESET No." is displayed, press TUNING/PRESET to let it disappear.

Or else **DOWN** and **UP** you use in the next step work to select station presets.

3 Press DOWN or UP to select a station.

Each time the button is pressed, the frequency changes.

ⓐ When tuning in to an FM RDS station

After "TUNE" on the display goes out, the Program Service station name (*3PS) is displayed and "RDS" lights up.

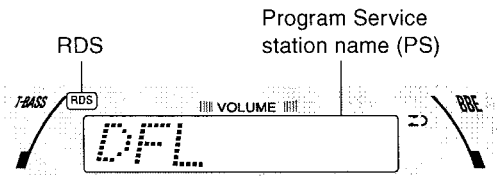

ⓑ When tuning in to the other stations

After "TUNE" on the display goes out, the band is displayed.

• During FM stereo reception, ((ⓢ)) lights.

4 Press SET to store the station.

The selected preset number is displayed.

5 Repeat steps 2 to 4 to store other stations.

The next station will not be stored if a total of 32 preset stations for all the bands have already been stored.

To search for a station quickly (Auto Search)

Hold down **DOWN** or **UP** until the frequency starts to change rapidly. After tuning in to a station, the search stops.

To stop the Auto Search manually in the process, press **DOWN** or **UP**.

• The Auto Search may not stop at stations with very weak signals.

RECEPTION BY PRESET NUMBER

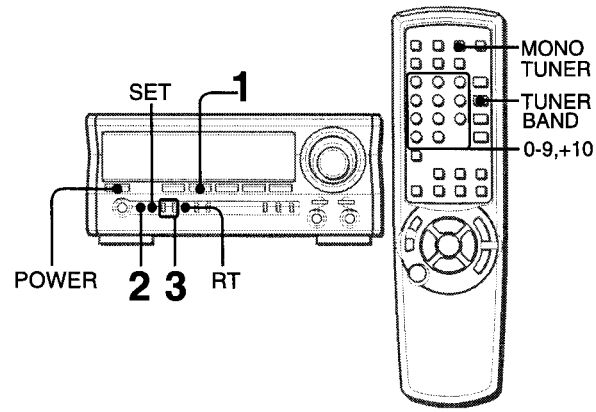

1 Press TUNER BAND to select a band.

2 Press TUNING/PRESET so that "PRESET No." appears on the display.

3 Press DOWN or UP repeatedly to select a station.

Selecting a preset number on the remote control

Press **TUNER BAND** to select a band. Then, press numbered buttons **0-9** to select a preset number.

"PRESET No." appears on the display.

Example:

To select preset number 20, press **+10**, **+10** and **0**.

To select preset number 15, press **+10** and **5**.

To clear a preset station

Select the preset number of the station to be cleared. Then, press **SET**. The frequency flashes. Then press **SET** again within 4 seconds.

The preset numbers of all stations in the band with higher numbers are also decreased by one.

To tune in to a station which is not preset

Press **TUNING/PRESET** so that "PRESET No." in the display disappears.

Then, press **TUNER BAND** to select a band, and press **DOWN** or **UP** to select the station.

To play a tuned station when the power is off (Direct Play Function)

Press **TUNER BAND**. The power is turned on and the tuned station is played.

When an FM stereo broadcast contains noise

Press **MONO TUNER** on the remote control to display "MONO".

Noise is reduced, although reception is monaural.

To restore stereo reception, press **MONO TUNER** so that the "MONO" goes out.

NOTE

RDS functions may not work correctly if the RDS transmission data from the station contains too much interference or the reception signal is too weak.

To display radio text (*4RT) during RDS reception
When the tuned station is transmitting RT codes, text appears on the display when **RT** is pressed.
To return to the normal display, press **RT** again.

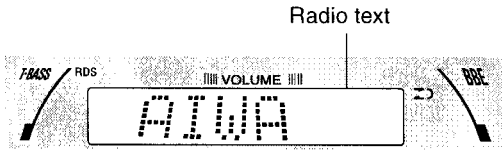

If the tuned station is not transmitting RT codes, "NO RT" is displayed when **RT** is pressed.

To change the MW tuning interval
The default setting of the MW tuning interval is 9 kHz/step. If you use the unit in an area where the frequency allocation system is 10 kHz/step, change the tuning interval as follows.
Press **POWER** while pressing **TUNER BAND**.
To reset the interval, repeat this procedure.

NOTE
When the MW tuning interval is changed, all preset stations are cleared. The preset stations have to be set again.

***1RDS**
Today many stations transmit so-called RDS (Radio Data System) codes that contain a variety of additional information along with regular sound signals.

***2Identical RDS stations with alternative frequencies (AF)**
This is a list of alternative frequencies that gives information on the various transmitters broadcasting the same program in the same reception area. It enables receivers equipped with memory to store the list, to reduce the time needed for switching to another transmitter.

***3Program service station name (PS)**
This is a name consisting of not more than 8 alphanumeric characters, which is displayed in order to inform listeners about the program service being broadcast by the radio station.
Example: BBC 1
Characters which can be displayed

A B C D E F G H I J K L M N O P Q R S T U V W X Y Z
0 1 2 3 4 5 6 7 8 9 < > ? " ' ※ @ ⌐ _ ı − + /

If a character transmitted by the broadcast is not applicable to receivers, a blank space is inserted.

***4Radio text (RT)**
Information such as the cast list of a play or the title of a song is shown on the display.

SEARCHING WITH THE HELP OF RDS CODES

Each RDS station identifies the type of program (*5PTY) which it is currently broadcasting. If you specify a PTY, the unit can automatically detect a suitable station from the preset stations. In addition, the *6EON (Enhanced Other Networks) service works in some areas, so that searching is much faster.

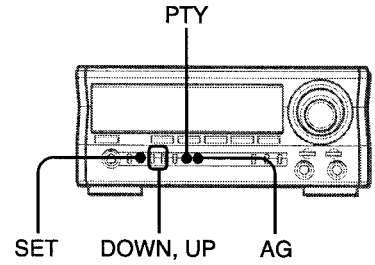

TO DISPLAY THE PTY

Press PTY once during RDS reception.

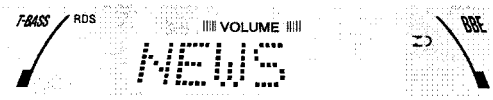

Programs are classified as follows:

TRAFFIC, NEWS, AFFAIRS (current affairs), INFO (information), SPORT, EDUCATE (education), DRAMA, CULTURE, SCIENCE, VARIED, POP M (pop music), ROCK M (rock music), EASY M (middle of the road music), LIGHT M (light classical), CLASSICS (serious classical), OTHER M (other music), WEATHER, FINANCE, CHILDREN (children's programs), SOCIAL (social affairs), RELIGION, PHONE IN (public views), TRAVEL, LEISURE, JAZZ (jazz music), COUNTRY (country music), NATION M (national music), OLDIES (oldies music), FOLK M (folk music), DOCUMENT (documentary), TEST (alarm test), ALARM

NOTE
- If program type information is not being transmitted, "NO PTY" is displayed.
- If undefined program type information is being transmitted, "UNDEFINE" is displayed.
- The unit identifies TRAFFIC with one of the program types.

TO SEARCH FOR A SPECIFIED PTY

1 **Press PTY.**
The program type of the currently tuned station is displayed.

2 **Within 4 seconds, press DOWN or UP to select a program type.**

3 **Within 4 seconds, press PTY again.**
The search automatically checks every preset station. After identifying a suitable station, the station will be selected.

EON service for the PTY search
When EON service works to transmit PTY, a suitable station is detected without checking every preset station. When a station transmits EON information, it takes about 15 to 30 seconds for the unit to decode the EON information. After decoding the information, "EON" lights up on the display.

When a station is not found
"NOT FOUND" is displayed and the unit returns to the previous station.

When the TRAFFIC program type is selected
The unit searches for a station transmitting a *7TP code. However, the tuned station may not be broadcasting a traffic announcement currently. Wait for a while. The tuned station broadcasts traffic information regularly and a traffic announcement will be made.

EON SEARCH

During FM RDS reception, the unit switches to radio programs with the specified PTY automatically as soon as they begin.

1 **Press PTY.**
The program type of the currently tuned station is displayed.

2 **Within 4 seconds, press DOWN or UP to select a program type.**

3 **Within 4 seconds, press ▮▮ SET.**
"EON ON" is displayed for 3 seconds. Then, "EON" starts flashing and the unit enters EON search standby mode.
When a radio program with the specified PTY on another radio station begins, it interrupts the currently playing radio program and the radio program with the specified PTY is heard. At this time, "EON" flashes rapidly.
At the end of the radio program with the specified PTY, the previous FM radio station is restored.
- EON search standby mode is stored until it is cancelled even if the power is turned off.

To restore the previous FM station during reception of the radio program with the specified PTY
Press **DOWN** or **UP**.
At this time, EON search standby mode is cancelled.

To cancel EON search standby mode
Keep **PTY** pressed. (Do not release **PTY** yet.) "EON PTY" and the specified PTY are displayed alternately. At this time, press **SET** with pressing **PTY**. "EON OFF" is displayed and EON search standby mode is cancelled.

NOTE

The EON search function does not work when:
- FM stations are not preset.
- The signals of stations with the specified PTY are weak.
- FM RDS is not received.

OTHER FUNCTION OF RDS CODES

Auto GEQ function
The equalization curve is switched automatically to match the music program type of an RDS station.
Press AG.
"AG" lights up.
To cancel, press it again.

GEQ matching PTY:

PTY	GEQ
POP M	POP
ROCK M	ROCK
LIGHT M	JAZZ
CLASSICS	CLASSIC
JAZZ	JAZZ
COUNTRY	POP
NATION M	POP
OLDIES	POP
FOLK M	JAZZ
Others	off

The selected GEQ can be changed to suit your preference by pressing **GEQ**. During this time, the Auto GEQ function is cancelled.

Clock-time (*8CT)
The CT function provides the unit with information about the local time. The CT function works whenever a CT station is received.

If you have not set the clock (the clock flashes on the display)
The current time can be set automatically by tuning in to an RDS station.
If no RDS station is preset, tune in to an RDS(CT) station manually by pressing ◀◀ **DOWN** or ▶▶ **UP**.

If the clock does not agree with the broadcast time
An RDS signal will update the clock time on the hour every hour.

***5Program type identification (PTY)**
PTY allows selection of listening by one of 30 or more program types rather than by a station.

***6Enhanced other networks information (EON)**
EON information gives the receiver a cross reference to other stations and allows the receiver to switch from the currently tuned station to another RDS station.

***7Traffic program identification (TP)**
This is a code which informs the receiver that a tuned station regularly broadcasts traffic information.

***8Clock-time (CT)**
CT function provides an accurate clock signal which is self adjusting to time zones and seasonal time changes.

MICROPHONE MIXING (KARAOKE)

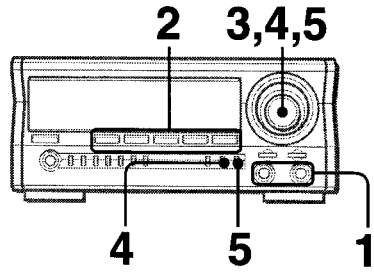

Two microphones (not supplied) can be connected to this unit, allowing you to sing along to music sources.
Use microphones with mini plugs (ø3.5 mm, 1/8 inch).

1 **Connect your microphones to MIC 1 and MIC 2 jacks.**

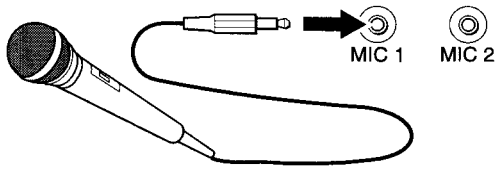

2 **Press one of the function buttons to select the source to be mixed, and play the source.**

3 **Adjust the volume and tone of the source.**

4 **Press MIC and turn VOLUME within 4 seconds to adjust the microphone volume.**
The microphone volume can be selected from 1 to MAX (7) or OFF (cancel).
The volume of both microphones is adjusted simultaneously.

5 **Press ECHO and turn VOLUME within 4 seconds to adjust the echo level.**
The echo level can be selected from 1 to MAX (7) or OFF (cancel).

To change the delay time of echo
Hold down **ECHO** while the echo is on.
"ECHO-L" (Long) and "ECHO-M" (Middle) are displayed alternately. At the desired position, release the button.

To record microphone sound mixed with source sound
Follow the procedure for recording from the sound source (see page 29).
SYNC DUB cannot be used for mixing.

When the microphones are not being used
Set the microphone volume and echo level to OFF and remove the microphones from **MIC** jacks.

NOTE

- When the MIC or ECHO level is changed, the SURROUND mode and the DOLBY PRO LOGIC are automatically cancelled.
- When the MIC or ECHO is turned on while the 5.1 CH (page 34) is selected, the 5.1 CH is changed to VIDEO.
- If a microphone is held too near the speakers, a howling sound may be produced. In this case, hold the microphone away from the speakers, or decrease the microphone volume.
- If sound through the microphone is extremely loud, it may be distorted. In this case, decrease the microphone volume.
- When the function is changed, the microphone volume and echo are set to off.

Recommended microphones
The use of unidirectional type microphones is recommended to prevent howling. Contact your local Aiwa dealer for details.

VOCAL FADER/MULTIPLEX FUNCTIONS

This unit can use discs or tapes as Karaoke sources.
Use the Vocal fader function for ordinary discs or tapes.
Use the Multiplex function for multi audio discs or tapes.

Press KARAOKE repeatedly to select the vocal fader or multiplex function.
Each time **KARAOKE** is pressed, one of these functions is selected cyclically.

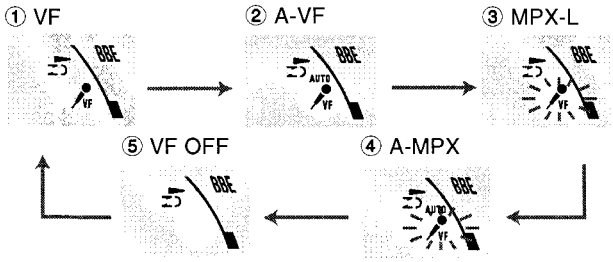

① VF (Vocal Fader)
The singer's voice becomes softer than the accompaniment.

② A-VF (Auto Vocal Fader)
The singer's voice becomes softer only while there is audio input through a microphone.

③ MPX-L (Multiplex)
Only the sound on the left channel is heard from both speakers, and the sound on the right channel is muted.

④ A-MPX (Auto Multiplex)
The sound on the left channel is heard from both speakers, and the sound on the right channel is muted only while there is audio input through a microphone.

⑤ VF OFF (Cancel)

To change the time lag setting in Auto Vocal Fader or Auto Multiplex function
The muted singer's voice can be restored faster.
When Auto Vocal Fader or Auto Multiplex is selected, "A-VF" or "A-MPX" is displayed for 4 seconds and changes to the selected function name. After the selected function name is displayed, hold down **KARAOKE** until "FAST" is displayed.
To return to the initial setting, select "SLOW".
When the power is turned off, "SLOW" is restored.

To change the audible channel in Multiplex function
Only the sound on the right channel can be heard from both speakers.
When Multiplex is selected, "MPX-L" is displayed for 4 seconds and changes to the selected function name. After the selected function name is displayed, hold down **KARAOKE** until "MPX-R" is displayed.
To return to the initial setting, select "MPX-L".
When the power is turned off, "MPX-L" is restored.

NOTE

- The Karaoke functions may not operate correctly with the following kinds of CDs or tapes.
  - Those with monaural sound
  - Those recorded with strong echoes
  - Those with the vocal part recorded on the right or left side of the sound width
- While the Karaoke function is on, the sound is output in monaural.
- When the function is changed, the Karaoke function is canceled.

PARTS INDEX

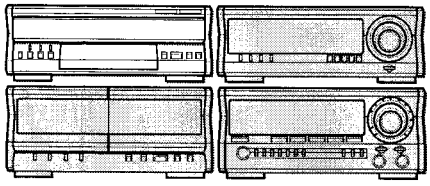

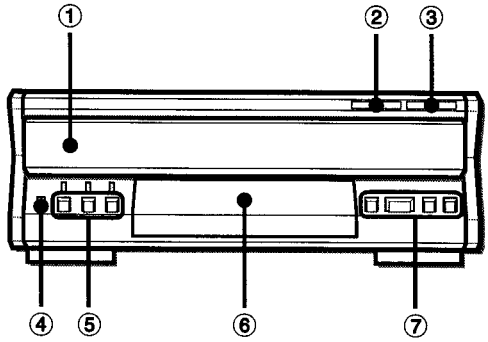

	Name	page
❶	Disc compartment	
❷	DISC CHANGE	23, 24
❸	≜OPEN/CLOSE	23, 24
❹	CD BLANK SKIP	24
❺	DISC DIRECT PLAY 1-3	24-26
❻	Display window	
❼	◄◄/I◄◄	24, 25
	■STOP	24-26
	►IIPLAY/PAUSE	24-26
	►►/►►I	24-26

CD PLAYING

LOADING DISCS

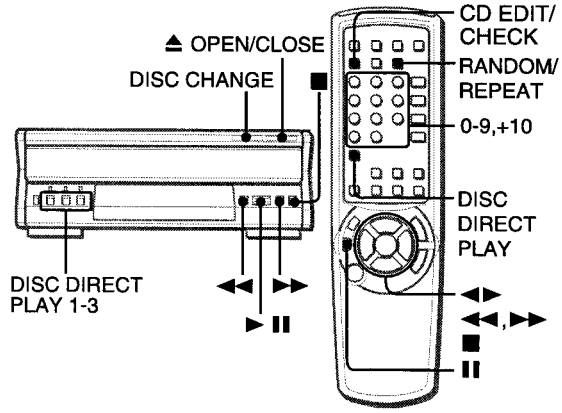

Press CD, then press ≜ OPEN/CLOSE to open the disc compartment. Load disc(s) with the label side up.

To play one or two discs, place the discs on trays 1 and 2.
To play three discs, press **DISC CHANGE** to rotate the trays after placing two discs. Place the third disc on tray 3. Close the disc compartment by pressing **≜ OPEN/CLOSE**.

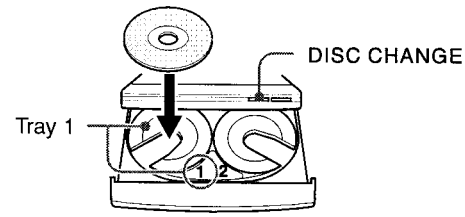

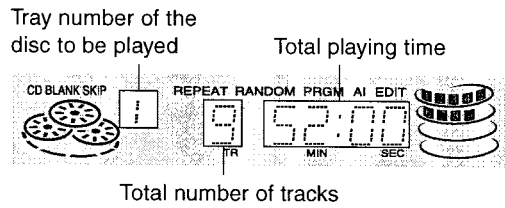

PLAYING DISCS

Load discs.

To play all discs in the disc compartment, press ►IIPLAY/PAUSE (or ►/◄►PRESET on the remote control).
Play begins with the disc on tray 1.

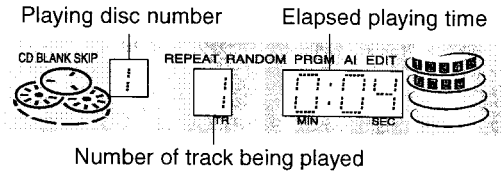

To play one disc only, press DISC DIRECT PLAY 1-3.
The selected disc is played once.

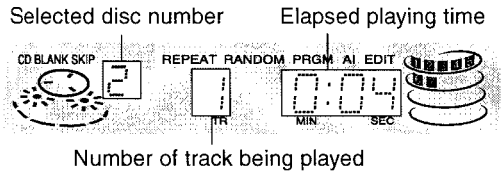

- When the selected button is pressed once more, all the discs in the disc compartment are played once continuously.

To begin play with the remote control
Press **DISC DIRECT PLAY**, then press numbered buttons **1-3** to select a disc.

To stop play, press **■STOP (or ■CLEAR on the remote control)**.
To pause play, press **►IIPLAY/PAUSE (or IISET on the remote control)**. To resume play, press again.
To search for a particular point during playback, keep ◄◄ or ►► pressed and release it at the desired point.
To skip to the beginning of a track during playback, press ◄◄ or ►► repeatedly.
To remove discs, press **≜ OPEN/CLOSE**.

To start play when the power is off (Direct Play Function)
Press **CD** on the stereo receiver. The power is turned on and play of the loaded disc(s) begins.

To check the remaining time
During play (except random play or programmed play), press **CD EDIT/CHECK** on the remote control. The amount of time remaining until all tracks of the disc finish playing is displayed. To restore the playing time display, repeat the above.

Selecting a track with the remote control
1 Press **DISC DIRECT PLAY**, then press numbered buttons **1-3** to select a disc.
2 Press numbered buttons **0-9** and **+10** to select a track.
Example:
To select the 25th track, press **+10**, **+10** and **5**.
To select the 10th track, press **+10** and **0**.
The selected track starts to play and continues to the end of that disc.

Replacing discs during play
While one disc is playing, the other discs can be replaced without interrupting play.
1 Press **DISC CHANGE**.
2 Remove the discs and replace with other discs.
3 Press **≜ OPEN/CLOSE** to close the disc compartment.

NOTE
- When loading an 8-cm (3-inch) disc, put it onto the inner circle of the tray.
- Do not place more than one compact disc on one disc tray.
- Do not tilt the unit with discs loaded. Doing so may cause malfunctions.
- Do not use irregular shape CDs (example: heart-shaped, octagonal ones). It may result in malfunctions.
- The unit may not play a CD-R/RW disc that is recorded on personal computers or some kinds of CD-R/RW recorders because of differences in recording platforms.
- Do not attach any seal or label to either side (the recordable side or the labeled side) of a CD-R/RW disc. It may cause malfunction.

RANDOM/REPEAT PLAY

Use the remote control.

RANDOM play
All the tracks on the selected disc or all the discs can be played randomly.

REPEAT play
A single disc or all the discs can be played repeatedly.

Press RANDOM/REPEAT on the remote control.
Each time it is pressed, the function can be selected cyclically.
RANDOM play — "RANDOM" is put into a box on the display.
REPEAT play — "REPEAT" is put into a box on the display.
RANDOM/REPEAT play — "RANDOM" and "REPEAT" are each put into a box on the display.
Cancel — The boxes that enclosed both "RANDOM" and "REPEAT" disappear.

To play all discs, press **►/◄►PRESET** (or **►IIPLAY/PAUSE** on the CD player) to start play.
To play a single disc, press **DISC DIRECT PLAY** and press numbered buttons **1-3** (or **DISC DIRECT PLAY 1-3** on the CD player) to select a disc.

NOTE
During random play it is not possible to skip to the previously played track with ◄◄.

BLANK SKIP PLAY

The silent portions between tracks recorded on a CD can be skipped during playback.

***1* Press CD BLANK SKIP.**
"CD BLANK SKIP" is put into a box in the display.

***2* Press ►II to start playback.**
The silent portions between tracks will be skipped, and the sound will be played back without interruption. If a track fades out (ends with the sound gradually decreasing), the fadeout portion also will be skipped.

To return to normal playback
Press **CD BLANK SKIP** again, and the box enclosing "CD BLANK SKIP" disappears.

NOTE
- There may be a case where BLANK SKIP PLAY does not function correctly.
- BLANK SKIP PLAY is automatically cancelled when performing AI EDIT RECORDING (page 31), PROGRAMMED EDIT RECORDING (page 32), or recording during PROGRAMMED PLAY (page 25) or RANDOM PLAY (page 24).

PROGRAMMED PLAY

Up to 30 tracks can be programmed from any of the inserted discs.

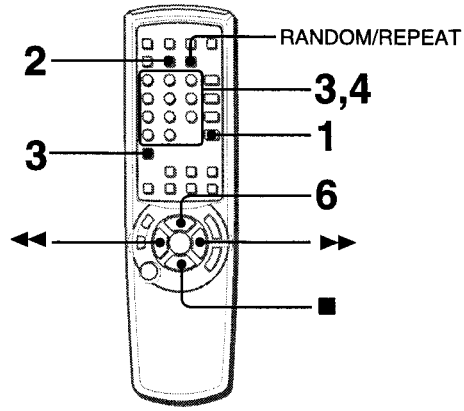

Use the remote control.

***1* Press CD and insert the discs.**

***2* Press PRGM twice in stop mode.**
"PRGM" is put into a box.

- When the **PRGM** is pressed once in step 2, the unit enters the KARAOKE PROGRAM (page 26).

***3* Press DISC DIRECT PLAY, then within 3 seconds press numbered buttons 1-3 to select a disc.**
Go to the next step when the tray stops rotating.

***4* Press numbered buttons 0-9 and +10 to program a track.**
Example:
To select the 25th track, press **+10**, **+10** and **5**.
To select the 10th track, press **+10** and **0**.

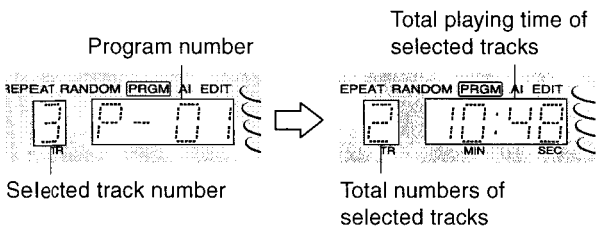

***5* Repeat steps 3 and 4 to program other tracks.**

***6* Press ►/◄► (or ►IIPLAY/PAUSE on the CD player) to start play.**

To check the program
Each time ◄◄ or ►► is pressed in stop mode, a disc number, track number, and program number will be displayed.

To clear the program
Press ■**STOP** (or ■**CLEAR** on the remote control) in stop mode.

To add tracks to the program
Repeat steps 3 and 4 in stop mode. The track will be programmed after the last track.

To change the programmed tracks
Clear the program and repeat all the steps again.

To play the programmed tracks repeatedly
After programming the tracks, press **RANDOM/REPEAT**. "REPEAT" is put into a box on the display.

NOTE

During programmed play, you cannot use random play, check the remaining time, or select a disc or track.

KARAOKE PROGRAM

Before or during CD play, you can reserve up to 8 tracks to be played after the current track. Each reservation is cleared when it finishes playing.

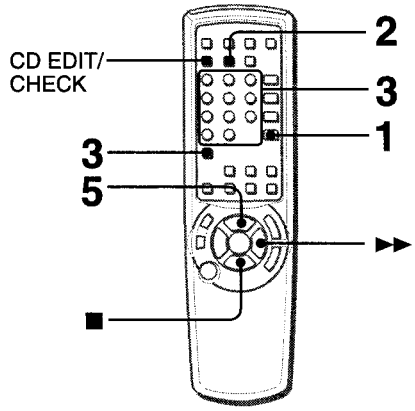

Use the remote control.

***1* Press CD and insert the discs into the CD player.**

***2* Press PRGM once in stop mode.**

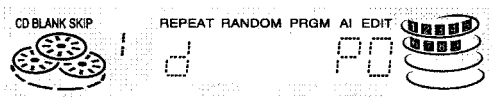

***3* Press DISC DIRECT PLAY, then within 3 seconds press numbered buttons 1-3 to select a disc. Then, press numbered buttons 0-9 and +10 to program a track.**

***4* Repeat step 3 to reserve other tracks.**

Reserved disc number Reserved track number

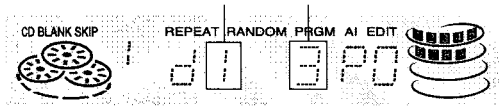

***5* Press ▶/◀◀ (or ▶▶II PLAY/PAUSE on the CD player) to start play.**

After a track is played, it is cleared from the program.

Disc number of the last reservation Number of remaining reserved tracks

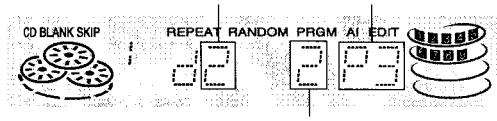

Track number of the last reservation

To add a reservation during play

Repeat step 3.

To check the reserved tracks

Press **CD EDIT/CHECK** repeatedly. Each time it is pressed, the disc number and track number are displayed in the reserved order.

To stop play

Press **■STOP** (or **■CLEAR** on the remote control).

When ▶/◀◀ (or **▶▶II PLAY/PAUSE** on the CD player) is pressed to restart play, the last track started will be replayed.

To skip the current track

Press ▶▶. The skipped track is cleared from the program.

To clear all the reservations

Press ▶▶ repeatedly until "d P0" is displayed.

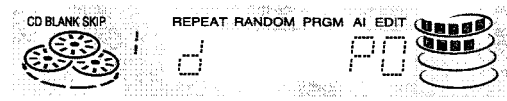

Press it once more to cancel the Karaoke programs. The display returns to that of CD play.

NOTE

- If the reserved track number does not exist on the selected disc, the unit stops playing and the display flashes. In this case, press ▶▶ to skip the error track. Then press ▶/◀◀ (or **▶▶II PLAY/PAUSE** on the CD player) to start play with the next reserved track.
- When **PRGM** is pressed repeatedly in step 2, "PRGM" is put into a box and the unit enters the CD program play mode (page 25).
  To cancel program play, press **■STOP** (or **■CLEAR** on the remote control).

To use microphones and the Karaoke function, see "MICROPHONE MIXING (KARAOKE)" on page 21.

PARTS INDEX

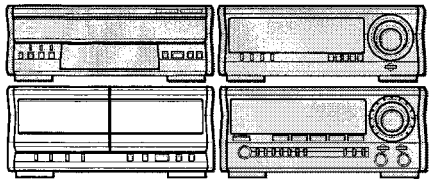

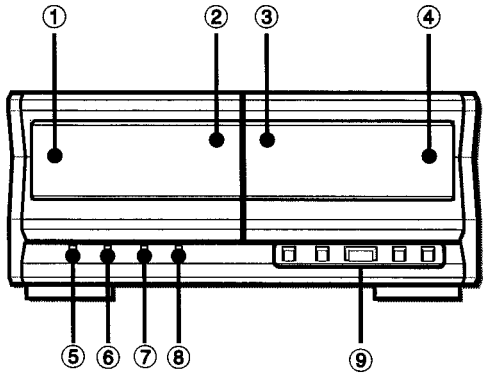

	Name	page
❶	≜PUSH EJECT (for deck 1)	27
❷	Deck 1	
❸	Deck 2	
❹	≜PUSH EJECT (for deck 2)	29
❺	DOLBY NR	28-32
❻	REV MODE (DECK 2)	27-30
❼	SYNC DUB NORM/HIGH	30
❽	●REC/REC MUTE	29-32
❾	IIPAUSE	28, 29
	◀◀ MS	28
	◀▶PLAY/DIR	28
	▶▶ MS	28
	■STOP	28-32

The display information of the cassette decks is shown on the display of the stereo receiver.

TAPE PLAYBACK

INSERTING TAPES

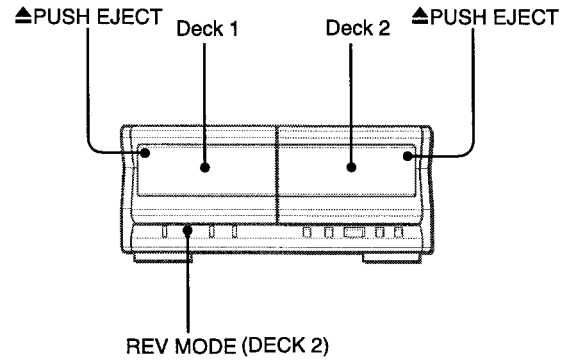

- On deck 1, tapes are always played back on both sides. On deck 2, you can select a reverse mode to play back one or both sides.
- Use Type I (normal), Type II (high/CrO_2) or Type IV (metal) tapes for playback.

Press ≜ PUSH EJECT to open the cassette holder.

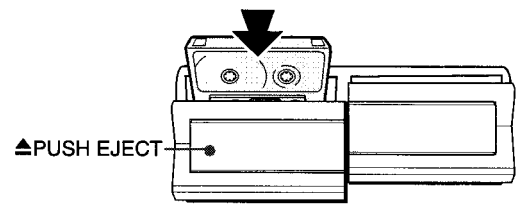

Insert a tape with the exposed side down. Push the cassette holder to close.

To select a reverse mode (deck 2 only)

Each time **REV MODE (DECK 2)** is pressed, the reverse mode changes.

To play one side only, select ⇉.
To play from front side to reverse side once only, select ⇉.
To play both sides repeatedly, select ⇄.

- When tapes are loaded in both decks, ⇉ on the display indicates Continuous Play.

PLAYING BACK A TAPE

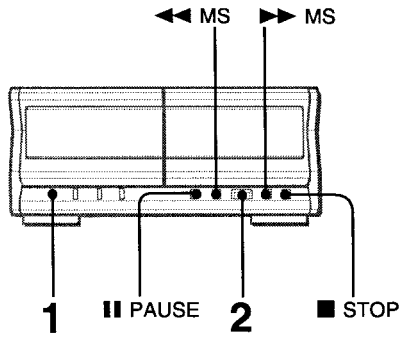

Insert a tape.

***1* Press DOLBY NR to turn Dolby NR on or off in accordance with the playback tape in use.**

For tapes recorded with DOLBY NR, turn on DOLBY NR.
For tapes recorded without DOLBY NR, turn off DOLBY NR.

***2* Press ◄►PLAY/DIR to start play.**

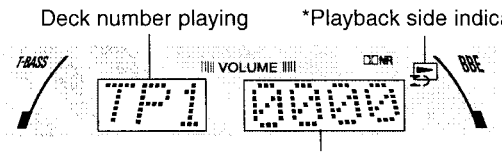

The tape counter indicates the tape running length.

*Playback side indicator
►: The front side is being played (forward).
◄: The back side is being played (reverse).

To begin play with the remote control
Press **TAPE** on the stereo receiver or on the remote control first. Then, press **►/◄►PRESET** on the remote control to start play.

When tapes are loaded in both decks
Press **TAPE** first to select a deck.
The selected deck number is displayed.

To stop play, press **■STOP** (or **■CLEAR** on the remote control).
To pause play, press **IIPAUSE** (or **IISET** on the remote control). To resume play, press again.
To change the playback side, press **◄►PLAY/DIR** in play or pause mode.
To fast forward or rewind, press **◄◄MS** or **►►MS**. Then press **■STOP** (or **■CLEAR** on the remote control) to stop the tape.

To start play when the power is off (Direct Play Function)
Press **TAPE** on the stereo receiver. The power is turned on and play of the inserted tape begins.

To set the tape counter to 0000
Press **■STOP** (or **■CLEAR** on the remote control) in stop mode. The counter is also set to 0000 when the cassette holder is opened and closed.

MUSIC SENSOR

If there is a 4-second or longer blank between each track, a search for the beginning of the current or next track during playback can be done easily.
Press **◄◄MS** or **►►MS** during playback referring to the playback side indicator (◄ or ►) on the display.
For example, when **►►MS** is pressed while "►" is displayed, playback of the next track starts.

The music sensor function may not be able to detect tracks under the following conditions:
- Blanks of less than 4 seconds between tracks
- Noisy blanks
- Long passages of low-end sound
- Low overall recording levels

CONTINUOUS PLAY

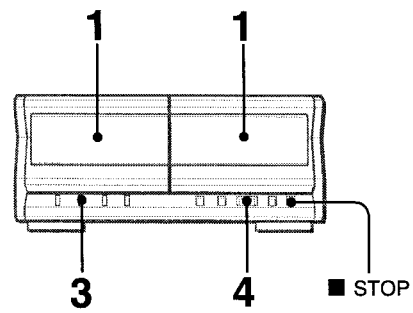

After playback on one deck finishes, the tape in the other deck will start to play without interruption.

***1* Insert tapes into deck 1 and deck 2.**

***2* Press TAPE on the stereo receiver to select the deck to be played back first.**

***3* Press REV MODE (DECK 2) to select ⇄.**

***4* Press ◄►PLAY/DIR to start playback.**
Playback continues until **■STOP** is pressed.

BASIC RECORDING

This section explains how to record from the tuner, CD player, or external equipment.

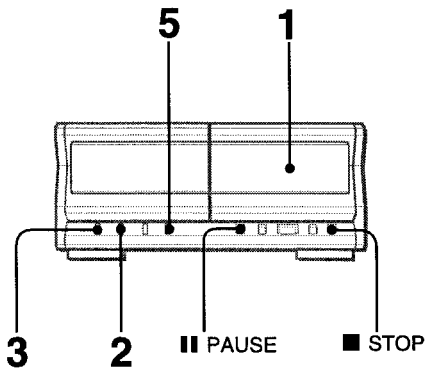

Preparation

- Use Type I (normal) and Type II (high/CrO_2) tapes for recording.
- Set the tape to the point where recording should start.

1 Insert the tape to be recorded on into deck 2.

Insert the tape with the side to be recorded on first facing out from the unit.

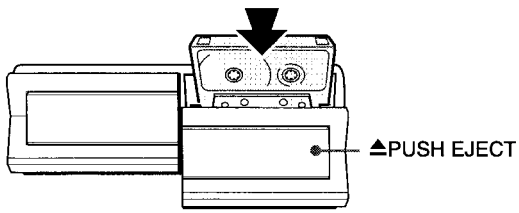

2 Press REV MODE (DECK 2) to select the reverse mode.

To record on one side only, select ⇄.
To record on both sides, select ⇄ or (⇄).

3 Press DOLBY NR to turn Dolby NR on or off.

To record with DOLBY NR, turn on DD NR.
To record without DOLBY NR, turn off DD NR.

4 Press a function on the stereo receiver (CD, TUNER, VIDEO/AUX or MD) and prepare the source to be recorded.

To record from a CD, press **CD** and load the disc(s).
To record from a radio broadcast, press **TUNER** and tune in to a station.
To record from a connected source, press **VIDEO/AUX/5.1 CH** or **MD**.

5 Press ●REC/REC MUTE to start recording.

When the selected function is CD, playback and recording start simultaneously.

To let recording start by remote control
Press **●REC/REC MUTE**, then ►/◄► on the remote control within 2 seconds.

To stop recording, press **■STOP** (or **■CLEAR** on the remote control).
To pause recording, press **IIPAUSE** (or **IISET** on the remote control). To resume recording, press it again.

Sound adjustment during recording
The output volume and tone (except BBE) of the speakers or headphones may be freely varied without affecting the recording.

INSERTING BLANK SPACES

Insertion of 4-second blank spaces enables you to activate the Music Sensor function.

1 **Press ●REC/REC MUTE during recording or while in recording pause mode.**
The indicator on the **●REC/REC MUTE** flashes and a 4-second blank space is made. After 4 seconds, the deck enters the recording pause mode.
2 **Press IIPAUSE to resume recording.**

To insert a blank space of less than 4 seconds, press **● REC/REC MUTE** again while the indicator on **●REC/REC MUTE** is flashing.
To insert blank spaces of more than 4 seconds, after the deck enters recording pause mode, press **●REC/REC MUTE** again. Each time the button is pressed, a 4-second blank space is added.

NOTE

- If squealing or beating sounds occur when recording an MW or LW broadcast, press **MONO TUNER** on the remote control, so as to eliminate the noise.
  By pressing the button repeatedly, the dot light is turned on and off in the display window of the stereo receiver.
- When recording an externally connected source via **VIDEO/AUX** jacks or **MD** jacks, if the input level is too high, the graphic equalizer curves rise to the highest level continuously in the display of the GRAPHIC EQUALIZER.
  In this case, stop recording and adjust the input level until the curves rise to the highest level intermittently (page 33).

About cassette tapes

- **To prevent accidental erasure**, break off the plastic tabs on the cassette tape with a screwdriver or other pointed tool after recording.

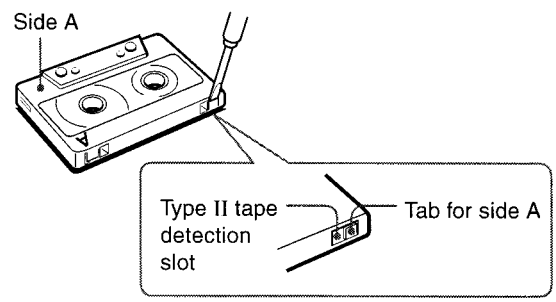

To record on the tape again, cover the tab openings with adhesive tape, etc. (On Type II tapes, take care not to cover the Type II tape detection slot.)

- **120-minute or longer tapes** are extremely thin and easily deformed or damaged. They are not recommended.
- **Take up any slack in** the tape with a pencil or similar tool before use. Slack tape may break or jam in the mechanism.

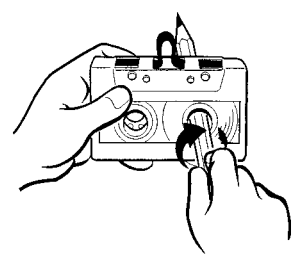

DOLBY NR system
The Dolby Noise Reduction system reduces tape hiss noise. For optimum performance when playing back a tape recorded with the DOLBY NR system, turn on the DOLBY NR system.

DUBBING A TAPE MANUALLY

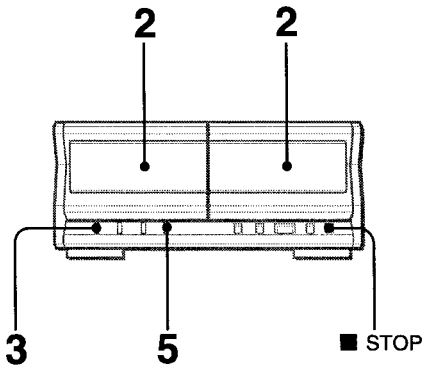

NOTE

- Set the tape to the point where recording should start.
- The reverse mode is automatically set to ⇄.
  Note that recording will be done on one side of the tape only.

***1* Press TAPE on the stereo receiver.**

***2* Insert the original tape into deck 1 and the tape to be recorded on into deck 2.**
Insert the tapes with the sides to be played back or recorded on facing out from the unit.

***3* Press DOLBY NR to turn off the Dolby NR.**
DDNR on the display of the stereo receiver disappears.

***4* Press TAPE on the stereo receiver to select deck 1.**
"TP 1" is displayed.

***5* Press ●REC/REC MUTE to start recording.**
Playing and recording start simultaneously.

To stop dubbing
Press **■STOP** (or **■CLEAR** on the remote control).

To set the Dolby NR when playing back the dubbed tape
Press **DOLBY NR** to turn Dolby NR on or off in accordance with the original tape.

DUBBING THE WHOLE TAPE

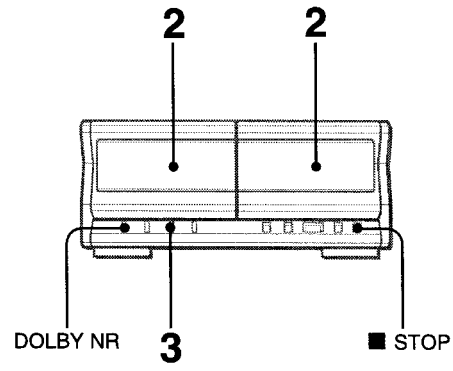

This function allows you to make exact copies of both sides of the original tape. The reverse side of both tapes will start simultaneously as soon as the longer tape has been reversed.

NOTE

- Dubbing does not start from a point halfway in the tape.
- The reverse mode is automatically set to ⇄.
- The Dolby NR does not affect recording.

***1* Press TAPE on the stereo receiver.**

***2* Insert the original tape into deck 1 and the tape to be recorded on into deck 2.**
Insert each tape with the side to be played back or recorded on facing out from the unit.

***3* Press SYNC DUB once or twice to start recording.**
① **For recording at normal speed**, press it once to display "NORM-DUB".
② **For recording at high speed**, press it twice to display "HIGH-DUB".

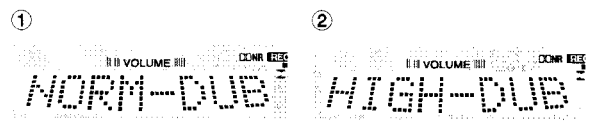

The tapes are rewound to the beginning of the front sides, and recording starts.

To stop dubbing
Press **■STOP** (or **■CLEAR** on the remote control).

To set the Dolby NR when playing back the dubbed tape
Press **DOLBY NR** to turn Dolby NR on or off in accordance with the original tape.

NOTE

Recording does not start if the erasure prevention tab on either side of the tape to be recorded on is broken off.

To erase a recording
Make sure the microphone is not connected to this unit. Set the microphone volume and the echo level to OFF (page 21).

1 Insert the tape to be erased into deck 2 and press **TAPE** on the stereo receiver to display "TP 2".
2 Set the tape to the point where the erasure is to be started.
3 Set the reverse mode by pressing **REV MODE (DECK 2)**.
4 Press ● **REC/REC MUTE** to start the erasure.

AI EDIT RECORDING

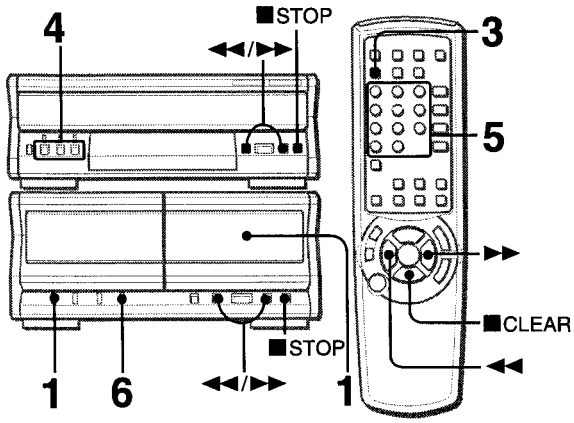

The AI edit recording function enables CD recording without worrying about tape length and track length. When a CD is inserted, the unit automatically calculates the total track length. If necessary, the order of tracks is rearranged so that no track is cut short.
(AI: Artificial Intelligence)

NOTE

AI edit recording will not start from a point halfway into the tape. The tape must be recorded from the beginning of either side.

***1* Insert the tape into deck 2, and press DOLBY NR to turn Dolby NR on or off.**

Insert the tape with the side to be recorded on first facing out from the unit.

***2* Press CD on the stereo receiver and load the disc(s).**

***3* Press CD EDIT/CHECK on the remote control once.**

"AI" and "EDIT" are each put into a box.

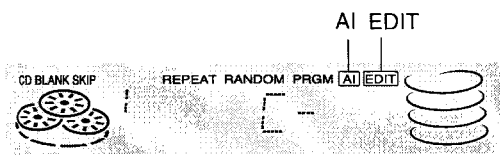

- When "PRGM" is enclosed in a box, press **CD EDIT/CHECK** again.

***4* Press DISC DIRECT PLAY 1-3 to select a disc.**

***5* Press numbered buttons 0-9 on the remote control to designate the tape length.**

10 to 99 minutes can be specified.
Example: When using a 60-minute tape, press **6** and **0**.
In a few seconds, the tracks to be recorded on each side of the tape are determined.

- ◄◄/ ►► is also available to designate the tape length.

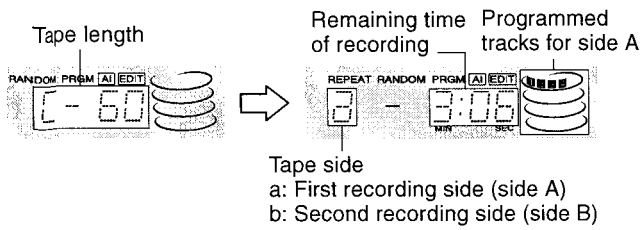

***6* Press ●REC/REC MUTE to start recording on the first side.**

The tape is rewound to the beginning of the front side, the lead segment is played through for 10 seconds, and recording starts. When recording on the front (side A) ends, recording on the back (side B) starts.

To stop recording

Press **■STOP** on the cassette deck or on the CD player (or **■CLEAR** on the remote control). Recording and CD play stop simultaneously.

To clear the edit program

Press **■STOP** twice on the CD player (or **■CLEAR** twice on the remote control) in stop mode so that the box disappears from "AI" and "EDIT" on the display.

To check the order of the programmed track numbers

Before recording, press **CD EDIT/CHECK** on the remote control to select a side, and press ◄◄ or ►► on the CD player repeatedly.

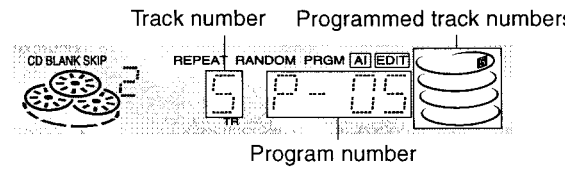

To add tracks from other discs to the edit program

If there is any time remaining on the tape after step 5, you can add tracks from other discs in the CD compartment .

1 Press **CD EDIT/CHECK** on the remote control to select a side.
2 Press **DISC DIRECT PLAY 1-3** to select a disc.
3 Press numbered buttons on the remote control to select tracks. A track whose playing time is longer than the remaining time cannot be programmed.
4 Repeat steps 2 and 3 to add more tracks.

Time on cassette tapes and editing time

The actual cassette recording time is usually a little longer than the specified recording time printed on the label. This unit can program tracks to use the extra time. When the total recording time is a little longer than the tape's specified recording time after editing, the display shows the extra time (without a minus mark), instead of the time remaining on the tape (with a minus mark).

NOTE

- The AI edit recording function cannot be used with discs containing 31 tracks or more.
- Recording is inhibited if the erasure prevention tab on either side of the tape is broken off.
- The AI edit recording overrides the CD BLANK SKIP function.

PROGRAMMED EDIT RECORDING

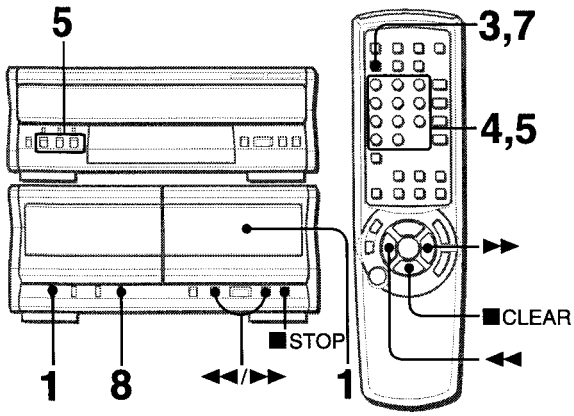

In the programmed edit recording function the tracks can be programmed while checking the remaining time on each side of the tape as the tracks are programmed.

NOTE

The programmed edit recording will not start from a point halfway in the tape. The tape must be recorded on from the beginning of either side.

1 **Insert the tape into deck 2, and press DOLBY NR to turn Dolby NR on or off.**

Insert the tape with the side to be recorded on first facing out from the unit.

2 **Press CD on the stereo receiver and load the disc(s).**

3 **Press CD EDIT/CHECK on the remote control twice.**

"PRGM" and "EDIT" are each put into a box.

• When "AI" is put into a box, press **CD EDIT/CHECK** again.

4 **Press the numbered buttons on the remote control to designate the tape length.**

10 to 99 minutes can be specified.

• The ◄◄/ ►► is also available to designate the tape length.

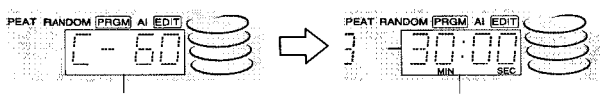

Tape length

Maximum recording time for side A

5 **Press DISC DIRECT PLAY 1-3 to select a disc. Then, press the numbered buttons 0-9 and +10 on the remote control to program a track.**

Example: To select the 10th track of disc 2, press **DISC DIRECT PLAY 2**, then press **+10** and **0**.

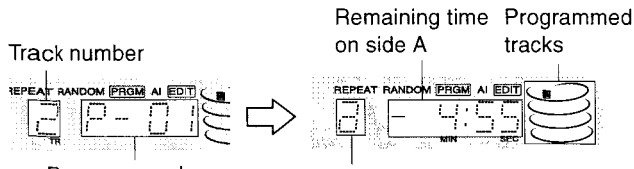

Program number

Tape side

a: First recording side (side A)

b: Second recording side (side B)

6 **Repeat step 5 for the rest of the tracks for side A.**

A track whose playing time is longer than the remaining time cannot be programmed.

7 **Press CD EDIT/CHECK on the remote control to select side B and program the tracks for side B.**

After confirming "b" on the display, repeat step 5.

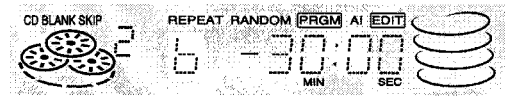

8 **Press ● REC/REC MUTE to start recording.**

The tape is rewound to the beginning of the front side, the lead segment is played through for 10 seconds, and recording starts. When recording on the front side (A) ends, recording on the back side (B) starts.

To stop recording

Press **■STOP** on the cassette deck or on the CD player (or **■CLEAR** on the remote control). Recording and CD play stop simultaneously.

To clear the edit program

Press **■STOP** twice on the CD player (or **■CLEAR** twice on the remote control) in stop mode so that the box disappears from "PRGM" and "EDIT" on the display.

To check the order of the programmed track numbers

In stop mode, press **CD EDIT/CHECK** on the remote control to select a side, and press ◄◄ or ►► on the CD player repeatedly.

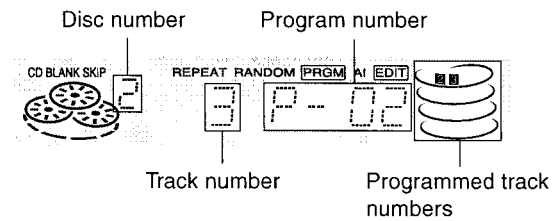

To change the program of each side

Press **CD EDIT/CHECK** on the remote control to select a side, and press **■STOP** on the CD player (or **■CLEAR** on the remote control) to clear the program on the selected side. Then program tracks again.

NOTE

• Up to 30 tracks can be programmed from any of the inserted discs.

• Recording is inhibited if the erasure prevention tab on either side of the tape is broken off.

CONNECTING OPTIONAL EQUIPMENT

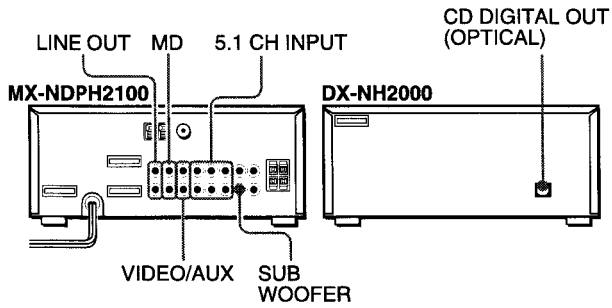

Refer to the operating instructions of the connected equipment for details.

- The connecting cords are not supplied. Obtain the necessary connecting cords.
- Consult your local Aiwa dealer for optional equipment.

VIDEO/AUX JACKS

The MX-NDPH2100 can input analogue sound signals through these jacks.
Use a cable with RCA phono plugs to connect audio equipment (turntables, LD players, MD players, VCRs, TVs, etc.).
Connect the red plug to **VIDEO/AUX R** jack, and the white plug to **VIDEO/AUX L** jack.

When connecting a turntable
Use an Aiwa turntable equipped with a built-in equalizer amplifier.

MD JACKS

It is recommended that these jacks be used to connect an MD player.
Use a cable with RCA phono plugs.
Connect the red plug to **MD R** jack of the MX-NDPH2100, and the white plug to **MD L** jack.

LINE OUT JACKS

The MX-NDPH2100 can output analogue sound signals through these jacks.
Use a cable with RCA phono plugs to connect audio equipment with **LINE IN** (analog input) jacks.
Connect the red plug of a cable to **LINE OUT R** jack, and the white plug to **LINE OUT L** jack.

NOTE

- Do not connect any equipment to **LINE OUT** jacks and **VIDEO/AUX** jacks simultaneously. Otherwise, noise is generated and malfunction occurs.
- BBE sound is output at **LINE OUT** jacks. To avoid it, set BBE to off.

SUB WOOFER JACK

Connect an optional powered sub woofer with built-in amplifier to **SUB WOOFER** jack of the MX-NDPH2100.

5.1 CH INPUT JACKS

The MX-NDPH2100 can input sound signals from the audio equipment (DVD player, LD player, etc.) that contains a Dolby Digital decoder with the 5.1 ch output terminals. Refer to "CONNECTING A DVD PLAYER" on page 34.

CD DIGITAL OUT (OPTICAL) JACK

The DX-NH2000 can output CD digital sound signals through this jack. Use an optical cable to connect digital audio equipment (DAT deck, MD recorder, etc.).
Remove the dust cap ⓐ from **CD DIGITAL OUT (OPTICAL)** jack. Then, connect an optical cable plug to **CD DIGITAL OUT (OPTICAL)** jack.

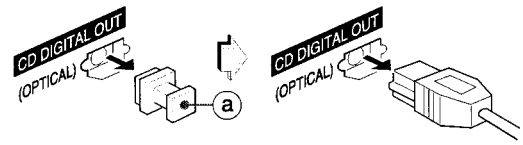

When CD DIGITAL OUT (OPTICAL) jack is not being used
Attach the supplied dust cap ⓐ.

LISTENING TO EXTERNAL SOURCES

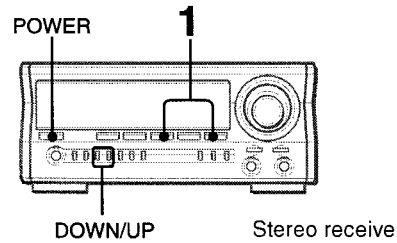

To play equipment connected to **VIDEO/AUX** jacks or **MD** jacks proceed as follows.

1 Press VIDEO/AUX/5.1 CH or MD.

To play the equipment connected to VIDEO/AUX, press **VIDEO/AUX/5.1 CH**. "VIDEO" appears on the display.
To play the equipment connected to MD, press **MD**. "MD" appears on the display.

2 Play the connected equipment.

To change a source name in the display
When **VIDEO/AUX/5.1 CH** is pressed, "VIDEO" is displayed initially. It can be changed to "AUX" or "TV".
With the power on, press **POWER** while pressing **VIDEO/AUX/5.1 CH**.
Repeat the procedure to select one of the names.

To adjust the sound level of the external source
When the sound level of the external source is much higher or much lower than that of other function sources, adjust it as follows.

1 Press **VIDEO/AUX/5.1 CH** or **MD** and play the equipment.
2 Press **DOWN** or **UP** so that the sound level becomes the same as that of the other function sources.

NOTE

During recording, the sound level can not be adjusted.

CONNECTING A DVD PLAYER

5.1CH INPUT jacks of the MX-NDPH2100 support the DOLBY DIGITAL SURROPUND system.
Connect a DVD player with 5.1CH output jacks to this unit using cables with RCA phono plugs as follows;

DVD player's jack	This unit's jack
5.1CH OUTPUT FRONT (L,R), etc.	5.1CH FRONT (L,R)
5.1CH OUTPUT SURROUND (L,R), etc.	5.1CH SURROUND (L,R)
5.1CH OUTPUT CENTER, etc.	5.1CH CENTER
5.1CH OUTPUT SUB WOOFER, etc.	5.1CH SUB WOOFER
LINE OUT (L, R), etc.	VIDEO/AUX (See NOTE.)

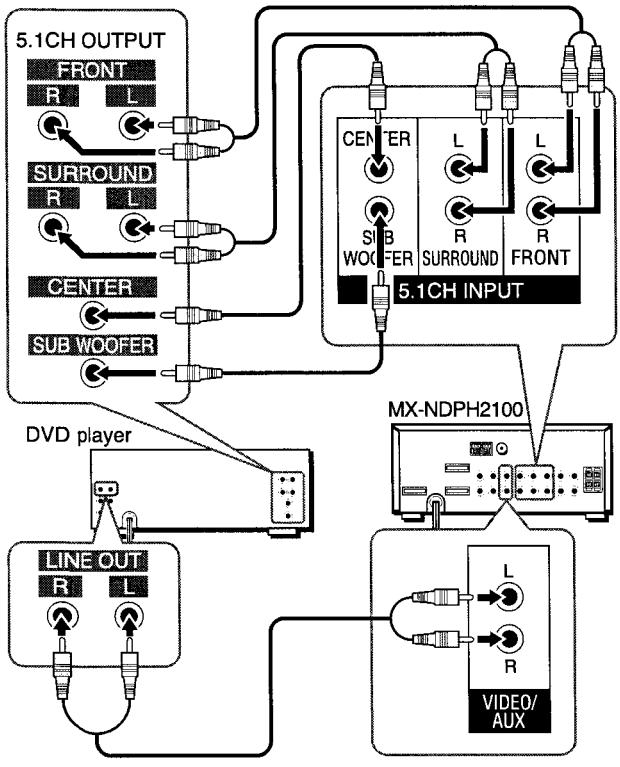

NOTE

- If the DVD is not connected to **VIDEO/AUX** jack of this unit;
  - the spectrum analyzer dose not show the sound level of the DVD player.
  - the sound from the connected DVD player cannot be recorded.

To remove these limitations, connect the **LINE OUT** jacks of the DVD player to **VIDEO/AUX** jacks of this unit besides connecting to **5.1CH INPUT** jacks. The signals through **VIDEO/AUX** jacks enable the spectrum analyzer to work and the recording to be done.
Refer also to the operating Instructions of the DVD player.

- DOLBY DIGITAL SURROUND sound cannot be recorded in any way.

LISTENING TO DOLBY DIGITAL SURROUND SOUND

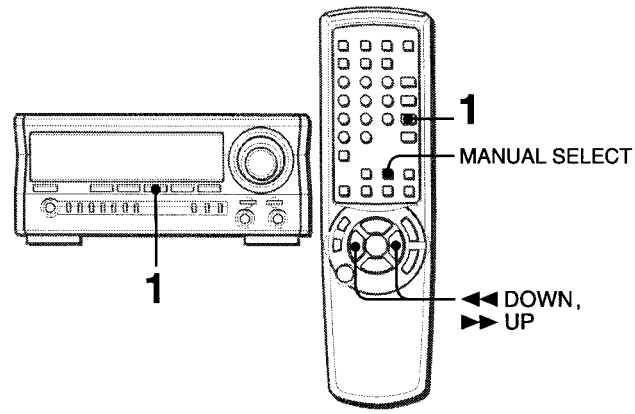

When a DVD player is connected to the **5.1CH INPUT** jacks of this unit, you can listen to DOLBY DIGITAL SURROUND sound, which enables you to enjoy theater-quality sound in your home.

***1* Press VIDEO/AUX/5.1CH repeatedly until "5.1 ch IN" is displayed.**

***2* Start playing DOLBY DIGITAL SURROUND sound on the DVD player.**

NOTE

- The DOLBY PRO LOGIC, BBE and the SURROUND are automatically cancelled when the 5.1 CH is selected. The Karaoke function and the MIC and ECHO level setting are also cancelled.
- Make sure the software played back with the connected DVD player support the DOLBY DIGITAL SURROUND.
- The function is changed from the 5.1 CH to the VIDEO when;
  - the headphones are plugged in.
  - the MIC or ECHO level is changed.
  - the SURROUND system, the DOLBY PRO LOGIC or the Karaoke function is turned on.

To adjust the sound levels of the center and surround speakers in DOLBY DIGITAL SURROUND

1 Press **VIDEO/AUX/5.1CH** repeatedly until "5.1 ch IN" is displayed.
2 Press **MANUAL SELECT** repeatedly.
Speaker names appear in turn as follows;

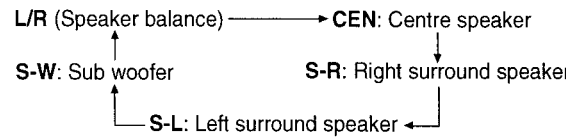

3 Press ◄◄ **DOWN** or ►► **UP** to adjust the sound level while "CEN", "S-R", "S-L" or "S-W" is displayed.
Each level can be adjusted between -8dB and +7dB.
4 Repeat steps 2 and 3 to adjust each speaker's sound level.

NOTE

If the surround speakers or the centre speaker level of the DOLBY DIGITAL SURROUND is changed, that of the SURROUND system (page 12) and the DOLBY PRO LOGIC (page 15) is also changed.

CARE AND MAINTENANCE

Occasional care and maintenance of the unit and the software are needed to optimize the performance of your unit.

To clean the cabinet

Use a soft and dry cloth.

If the surfaces are extremely dirty, use a soft cloth lightly moistened with mild detergent solution. Do not use strong solvents, such as alcohol, benzine or thinner as these could damage the finish of the unit.

To clean the heads and tape paths

After every 10 hours of use, clean the heads and tape paths with a head cleaning cassette or cotton swab moistened with cleaning fluid or denatured alcohol. (These cleaning kits are commercially available.)

When cleaning with a cotton swab, wipe the recording/playback head, erasure head (deck 2 only), capstans, and pinchrollers.

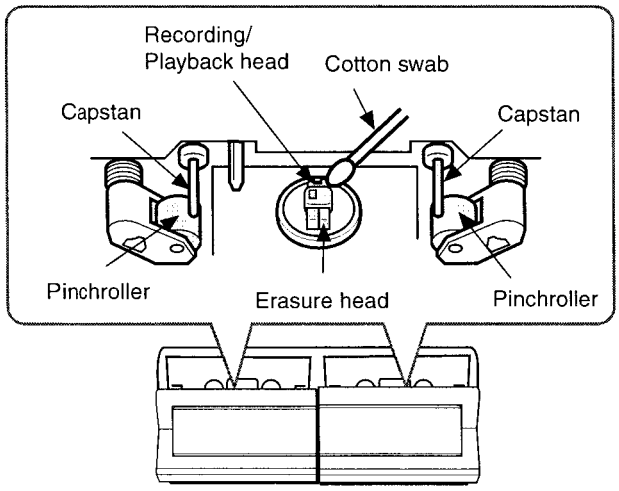

After cleaning the heads and tape paths with a liquid head cleaning cassette or a moistened swab, wait until the cleaned parts are completely dry before inserting the tapes.

To demagnetize the heads

The heads may become magnetized after long-term use. This may narrow the output range of recorded tapes and increase noise. After 20 to 30 hours use, demagnetize the heads with any commercially available demagnetizer.

Care of discs

- When a disc becomes dirty, wipe the disc from the centre out with a cleaning cloth.

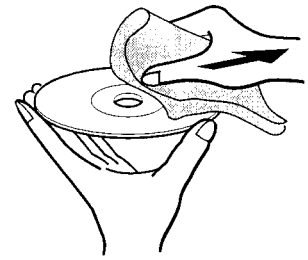

- After playing a disc, store the disc in its case. Do not leave the disc in places that are hot or humid.

Care of tapes

- Store tapes in their cases after use.
- Do not leave tapes near magnets, motors, television sets, or any source of magnetism. This will downgrade the sound quality and cause noise.
- Do not expose tapes to direct sunlight, or leave them in a car parked in direct sunlight.

TROUBLESHOOTING GUIDE

If the unit fails to perform as described in these Operating Instructions, check the following guide.

GENERAL

There is no sound.
- Is the AC cord connected properly?
- Is there a bad connection? (→ page 4 and 5)
- There may be a short circuit in the speaker terminals.
  → Disconnect the AC cord, then correct the speaker connections.
- Was an incorrect function button pressed?

Sound is emitted from one speaker only.
- Is the other speaker disconnected?

The output sound is not stereo.
- Is the Karaoke function turned on? (→ page 21)

An erroneous display or a malfunction occurs.
→ Reset the unit. See "To reset".

The unit blacks out when the power is turned off.
- Is the power economizing mode set to "ECO ON" or "ECO AUTO"? (→ page 8)

The power is not turned on.
→ Disconnect the AC cord, and connect it again in a few seconds.

STEREO RECEIVER

There is constant, wave-like static.
- Is the antenna connected properly? (→ page 5)
- Is the signal weak?
  → Connect an outdoor antenna.

The reception contains noise interferences or the sound is distorted.
- Is the system picking up external noise or multipath distortion?
  → Change the orientation of the antenna.
  → Move the unit away from other electrical appliances.

CASSETTE DECK

The tape does not run.
- Is deck in pause mode? (→ page 28)

The sound is off-balance or not adequately high.
- Is the playback head dirty? (→ page 35)

Recording is not possible.
- Is the erasure prevention tab on the tape broken off? (→ page 29)
- Is the recording head dirty? (→ page 35)

Erasure is not possible.
- Is the erasure head dirty? (→ page 35)
- Is a metal tape being used?

High frequency sound is not emitted.
- Is the recording/playback head dirty? (→ page 35)
- Is a tape recorded without Dolby NR played back with the Dolby NR system operating? (→ page 28)

CD PLAYER

The CD player does not play.
- Is the disc correctly placed? (→ page 23)
- Is the disc dirty? (→ page 35)
- Is the lens affected by condensation?
  → Wait approximately one hour and try again.

To reset

If an unusual condition occurs in the display windows or the cassette decks, reset the unit as follows.

1 Press **POWER** to turn off the power.
2 Press **POWER** to turn the power back on while pressing **SET**. Everything stored in memory after purchase is canceled.

If the power cannot be turned off in step 1 because of a malfunction, disconnect the AC cord. Then connect it again and carry out step 2.

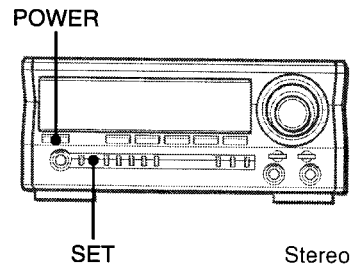

Stereo receiver

SPECIFICATIONS

STEREO RECEIVER MX-NDPH2100

FM tuner section

Tuning range	87.5 MHz to 108 MHz
Usable sensitivity (IHF)	16.8 dBf
Antenna terminals	75 ohms (unbalanced)

MW tuner section

Tuning range	531 kHz to 1602 kHz (9 kHz step) 530 kHz to 1710 kHz (10 kHz step)
Usable sensitivity	350 µV/m
Antenna	Loop antenna

LW tuner section

Tuning range	144 kHz to 290 kHz
Usable sensitivity	1400 µV/m
Antenna	Loop antenna

Amplifier section

Power output	**Front** Rated: 65 W + 65 W (6 ohms, T.H.D. 1%, 1 kHz/DIN 45500) Reference: 80 W + 80 W (6 ohms, T.H.D. 10%, 1 kHz/DIN 45324) DIN MUSIC POWER: 140 W + 140 W **Rear (Surround)** Rated: 20 W + 20 W (8 ohms, T.H.D. 1 %, 1 kHz/DIN 45500) Reference: 25 W + 25 W (8 ohms, T.H.D. 10%, 1 kHz/DIN 45324) DIN MUSIC POWER: 47 W + 47 W **Centre** Rated: 20 W (8 ohms, T.H.D. 1%, 1 kHz/DIN 45500) Reference: 25 W (8 ohms, T.H.D. 10%, 1 kHz/DIN 45324) DIN MUSIC POWER: 47 W
Total harmonic distortion	0.1% (8 W, 1 kHz, 6 ohms, DIN AUDIO/Front)
Inputs	VIDEO/AUX: 310 mV (adjustable) MD: 310 mV (adjustable) MIC 1, MIC 2: 1.2 mV (10 kohms) 5.1 CH INPUT FRONT (L, R): 400 mV REAR (L, R): 400 mV CENTER: 700 mV SUB WOOFER: 400 mV
Outputs	LINE OUT: 175 mV SUB WOOFER: 1 V SPEAKERS: accept speakers of 6 ohms or more SURROUND SPEAKERS: accepts speakers of 8 ohms to 16 ohms CENTER SPEAKER: accepts speakers of 8 ohms or more PHONES (stereo jack): accepts headphones of 32 ohms or more

General

Power requirements	230 V AC, 50 Hz
Power consumption	160 W
Power consumption in standby mode	If the power-economizing mode is ECO OFF: 30 W If the power-economizing mode is ECO ON or ECO AUTO: 0.9 W
Dimensions (W × H × D)	284 × 122 × 337 mm
Weight	6.9 kg

CASSETTE DECK FX-NH2000

Track format	4 tracks, 2 channels stereo
Frequency response	Type II (high/CrO_2) tape: 50 Hz – 16000 Hz Type I (normal) tape: 50 Hz – 15000 Hz
Signal-to-noise ratio	60 dB (Dolby B NR ON, Type II tape peak level)
Recording system	AC bias, AC erase
Heads	Deck 1: Playback head × 1 Deck 2: Recording/playback head × 1, erase head × 1
Dimensions (W × H × D)	284 × 122 × 315 mm
Weight	2.0 kg

CD PLAYER DX-NH2000

Laser	Semiconductor laser (λ = 780 nm)
D-A converter	1 bit dual
Signal-to-noise ratio	85 dB (1 kHz, 0 dB)
Harmonic distortion	0.05% (1 kHz, 0 dB)
Wow and flutter	Unmeasurable
Dimensions (W × H × D)	284 × 101 × 315 mm
Weight	2.3 kg

GRAPHIC EQUALIZER GE-NDPH2100

Dimensions (W × H × D)	284 × 101 × 328 mm
Weight	1.8 kg

SPEAKER SYSTEM SX-NDPH2100

Speaker system	3 way (magnetic shielded type)
Speaker units	Woofer: 140 mm cone type × 2 Tweeter: 60 mm cone type Super tweeter: 20 mm ceramic type
Impedance	6 ohms
Sensitivity	88 dB/W/m
Dimensions (W × H × D)	250 × 443 × 250 mm
Weight	7.0 kg

Specifications and external appearance are subject to change without notice.

BBE SYSTEM
The word "BBE" and the "BBE symbol" are trademarks of BBE Sound, Inc.
Under license from BBE Sound, Inc.

DOLBY NR/DOLBY PRO LOGIC

Manufactured under license from Dolby Laboratories Licensing Corporation.
DOLBY, the double-D symbol ⧈ and "PRO LOGIC" are trademarks of Dolby Laboratories Licensing Corporation.

COPYRIGHT

Please check the laws on copyright relating to recordings from discs, radio or external tape for the country in which the machine is being used.

OBSERVERA

Så länge som apparaten är ansluten till nätet flyter en svag ström genom densamma, även då den är avstängd. Om man under en längre tid ej har för avsikt att använda den, drag då ur nätkabeln.

BEMÆRK

Apparatet er stadig forbundet med lysnettet, så længe stikket er tilsluttet til stikkontakten, selv om afbryteren er slået fra. Hvis apparatet ikke bruges i længere tid, skal netledningen trækkes ud.

ADVERTENCIA

PARA REDUCIR EL RIESGO DE INCENDIOS O SACUDIDAS ELECTRICAS, NO EXPONGA ESTE APARATO A LA LLUVIA NI A LA HUMEDAD.

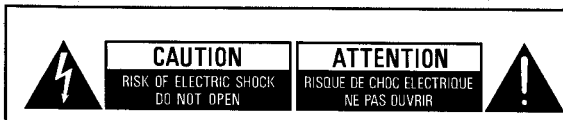

PRECAUCION

PARA REDUCIR EL RIESGO DE QUE SE PRODUZCAN SACUDIDAS ELECTRICAS, NO QUITE LA CUBIERTA (O PANEL POSTERIOR). EN EL INTERIOR NO HAY PIEZAS QUE DEBA REPARAR EL USUARIO.
SOLICITE LAS REPARACIONES AL PERSONAL DE SERVICIO CAPACITADO.

PRECAUCION

Utilizar los controles, hacer ajustes o realizar procedimientos de una forma diferente a la especificada en este manual puede producir una exposición peligrosa a la radiación.

Este reproductor de discos compactos está clasificado como producto LASER de CLASE 1.
La etiqueta CLASS 1 LASER PRODUCT se encuentra situada en el exterior del aparato.

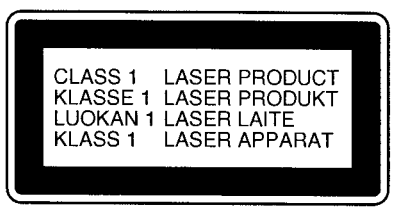

¡PRECAUCION!

Radiación láser invisible cuando se abra o se anulen los enclavamientos. Evite la exposición al rayo.

NOTA

AIWA CO.LTD. - JAPÓN - DECLARA BAJO SU PROPIA RESPONSABILIDAD QUE EL PRODUCTO DESCRITO EN ESTE MANUAL CUMPLE CON LAS DIRECTIVAS DEL D.M. 28.8.95 N.° 548, DE ACUERDO CON LAS ESTIPULACIONES DEL PARÁGRAFO 3 DEL ANEXO A DEL D.M. 25.6.85 Y DEL PARÁGRAFO 3 DEL ANEXO 1 DEL D.M. 27.8.87 (REGULACIONES RELATIVAS A FRECUENCIAS).

La anterior información es sólo para Italia.

PRECAUCIONES

Lea cuidadosa y completamente el manual de instrucciones antes de utilizar la unidad. Asegúrese de guardar el manual de instrucciones para utilizarlo como referencia en el futuro. Todas las advertencias y precauciones del manual de instrucciones y de la unidad deberán cumplirse estrictamente, así como también las sugerencias de seguridad mencionadas más abajo.

Instalación

1 **Agua y humedad** — No utilice esta unidad cerca del agua como, por ejemplo, cerca de una bañera, un fregadero, una piscina o algo similar.
2 **Calor** — No utilice esta unidad cerca de fuentes de calor, incluyendo salidas de aire caliente, estufas u otros aparatos que generen calor.
No deberá colocarse tampoco en lugares donde la temperatura sea inferior a 5°C o superior a 35°C.
3 **Superficie de montaje** — Ponga la unidad sobre una superficie plana y nivelada.
4 **Ventilación** — La unidad deberá situarse donde tenga suficiente espacio libre a su alrededor, para que la ventilación apropiada quede asegurada. Deje un espacio libre de 10 cm por la parte posterior y superior de la unidad, y 5 cm por cada lado.
- No ponga la unidad sobre una cama, una alfombra o superficies similares que podrían tapar las aberturas de ventilación.
- No instale la unidad en una librería, mueble o estantería cerrada herméticamente donde la ventilación no sea adecuada.

5 **Entrada de objetos y líquidos** — Tenga cuidado de que pequeños objetos y líquidos no entren en la unidad por las aberturas de ventilación.
6 **Carros de mano y soportes** — Cuando ponga o monte la unidad en un soporte o carro de mano, ésta deberá moverse con mucho cuidado.
Las paradas repentinas, la fuerza excesiva y las superficies irregulares pueden hacer que la unidad o el carro de mano se dé vuelta o se caiga.
7 **Condensación** — En la lente del fonocaptor del reproductor de discos compactos tal vez se forme condensación cuando:
- La unidad se pase de un lugar frío a uno caliente
- El sistema de calefacción se acabe de encender
- La unidad se utilice en una habitación muy húmeda
- La unidad se enfríe mediante un acondicionador de aire

Esta unidad tal vez funcione mal cuando tenga condensación en su interior. En este caso, deje en reposo la unidad durante unas pocas horas y repita de nuevo la operación.
8 **Montaje en pared o techo** — La unidad no se deberá montar en una pared ni en el techo, a menos que se especifique lo contrario en el manual de instrucciones.

Energía eléctrica

1 **Fuentes de alimentación** — Conecte solamente esta unidad a las fuentes de alimentación especificadas en el manual de instrucciones, y como está marcado en la unidad.

2 **Cable de alimentación de CA**
- Cuando desconecte el cable de alimentación de CA, sujete la clavija de alimentación de CA y tire de ella. No tire del propio cable.
- Nunca maneje la clavija de alimentación de CA con las manos mojadas porque podría producirse un incendio o una sacudida eléctrica.
- Los cables de alimentación deberán colocarse de forma que no sean doblados excesivamente, pellizcados o pisados. Tenga mucho cuidado con el cable que va de la unidad a la toma de corriente.
- Evite sobrecargar las tomas de corriente y los cables de extensión más allá de su capacidad porque esto podría causar un incendio o una sacudida eléctrica.

3 **Periodos de no utilización** — Desenchufe el cable de alimentación de CA de la toma de corriente si la unidad no va a ser utilizada durante varios meses o más. Cuando el cable de alimentación esté conectado, por la unidad continuará circulando una pequeña cantidad de corriente, aunque la alimentación esté desconectada.

Mantenimiento

Limpie la unidad sólo como se recomienda en el manual de instrucciones.

Daños que necesitan ser reparados

Haga que un técnico en reparaciones cualificado le repare las unidades si:
- El cable de alimentación de CA o su clavija está estropeado.
- Objetos extraños o líquidos han entrado en la unidad.
- La unidad ha estado expuesta a la lluvia o al agua.
- La unidad no parece funcionar normalmente.
- La unidad muestra un cambio considerable en sus prestaciones.
- La unidad se ha caído o la caja se ha estropeado.

NO TRATE DE REPARAR LA UNIDAD USTED MISMO.

INDICE

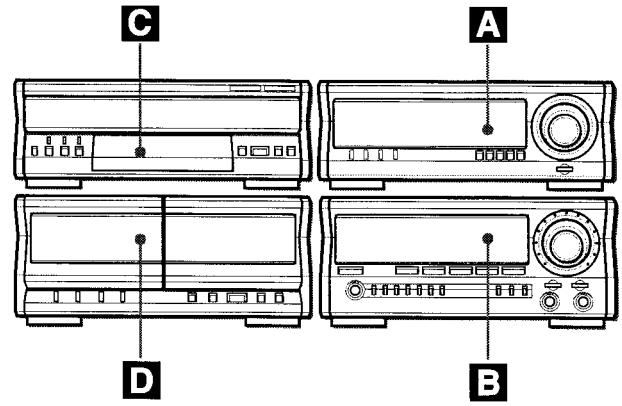

PRECAUCIONES 2

PREPARATIVOS

CONEXIONES 4
CONTROL REMOTO 7
ANTES DE LA OPERACION 7
AJUSTES DE AUDIO 9

A ECUALIZADOR GRAFICO

INDICE DE PARTES 10
ECUALIZADOR GRAFICO 10
DSP SURROUND 12
PUESTA EN HORA DEL RELOJ 12
AJUSTE DEL TEMPORIZADOR 13
AJUSTE DEL TEMPORIZADOR PARA DORMIR 14
DOLBY PRO LOGIC 15

B RECEPTOR ESTEREO

INDICE DE PARTES 17
PREAJUSTE DE EMISORAS 17
RECEPCION MEDIANTE NUMERO DE PREAJUSTE .. 18
BUSQUEDA CON LA AYUDA DE CODIGOS RDS 19
MEZCLA MICROFONICA (KARAOKE) 21

C REPRODUCTOR DE DISCOS COMPACTOS

INDICE DE PARTES 23
REPRODUCCION DE DISCOS COMPACTOS 23
REPRODUCCION PROGRAMADA 25
PROGRAMA DE KARAOKE 26

D PLATINA DE CASETE

INDICE DE PARTES 27
REPRODUCCION DE CINTAS 27
REPRODUCCION CONTINUA 28
GRABACION BASICA 29
COPIADO MANUAL DE UNA CINTA 30
COPIADO DE TODA LA CINTA 30
GRABACION CON EDICION AI 31
GRABACION CON EDICION PROGRAMADA 32

GENERALIDADES

CONEXION DE UN EQUIPO OPCIONAL 33
ESCUCHA DE FUENTES DE SONIDO EXTERNAS 33
CONEXION DE UN REPRODUCTOR DVD 34
CUIDADOS Y MANTENIMIENTO 35
GUIA PARA LA SOLUCION DE PROBLEMAS 36
ESPECIFICACIONES 37

E

CONEXIONES

El sistema DOLBY PRO LOGIC, la característica más destacada de este sistema, le proporciona en su propio hogar un sonido de múltiples canales.
Complete los ajustes y las conexiones de la unidad principal, los altavoces suministrados, su televisor y su equipo de vídeo de acuerdo con el procedimiento siguiente.

Compruebe su sistema y los accesorios

① Reproductor de discos compactos DX-NH2000
② Platina de casete estéreo FX-NH2000
③ Ecualizador gráfico GE-NDPH2100
④ Receptor estéreo MX-NDPH2100
Altavoces delanteros SX-NDPH2100
SX-R277 Altavoces de sonido ambiental
SX-C607 Altavoz central

Control remoto | Antena de MW/LW | Antena de FM

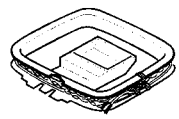

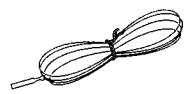

Manual de instrucciones, etc.

Instalación de las unidades

Ponga las unidades horizontal o verticalmente como se muestra abajo.

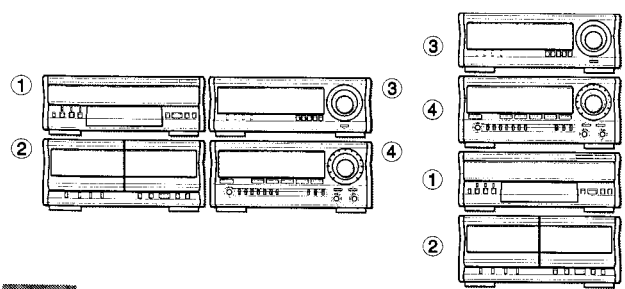

NOTA

Asegúrese de que la platina de casete estéreo esté colocada en el lado izquierdo del receptor estéreo.
Si la platina de casete se pone a la derecha o encima del receptor estéreo, o si el receptor estéreo se pone encima de la platina de casete estéreo, se pueden generar ruidos o el sistema estéreo tal vez no pueda funcionar bien.

IMPORTANTE

Conecte primero los altavoces, las antenas y todos los demás equipos opcionales. Finalmente conecte el cable de alimentación de CA.

Antes de conectar el cable de CA

La tensión nominal de su unidad, mostrada en el panel trasero del receptor estéreo, es de 230 V CA. Compruebe que esta tensión nominal concuerde con la tensión de su localidad.

Altavoces

No hay diferencias entre los altavoces delanteros. Ambos pueden conectarse como altavoz izquierdo (L) o derecho (R).

1 Conecte los cables planos del DX-NH2000 ①, FX-NH2000 ② y GE-NDPH2100 ③ al MX-NDPH2100.

Empuje el conector hasta que haga un ruido seco.

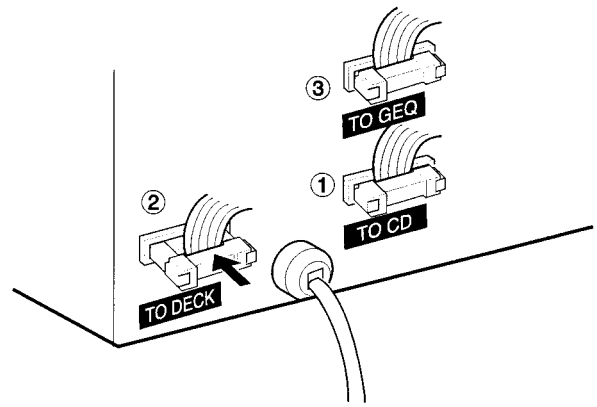

2 Conecte los cables de los altavoces a los altavoces delanteros SX-NDPH2100.

Conecte los cables con franjas blancas a los terminales ⊕ y los demás cables a los terminales ⊖.

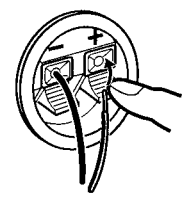

3 Conecte los cables de los altavoces al MX-NDPH2100.

Conecte los cables con franjas blancas a los terminales ⊕ y los demás cables a los terminales ⊖.

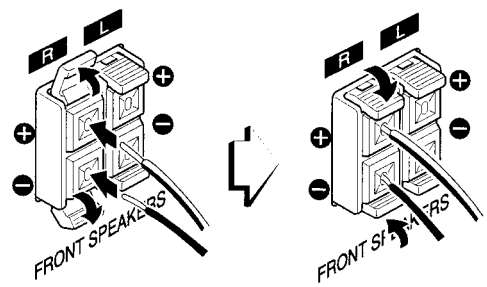

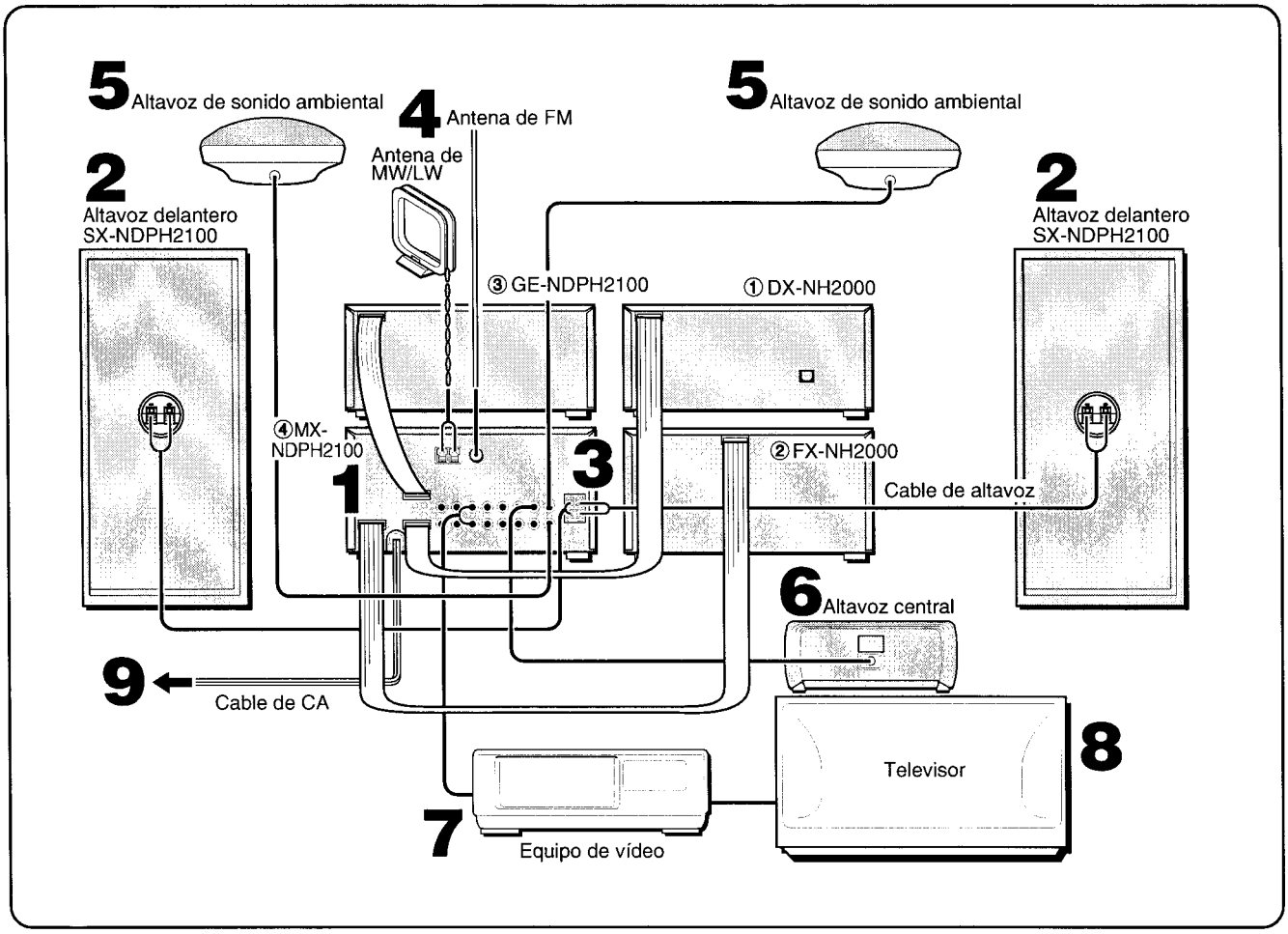

4 Conecte las antenas suministradas.

Conecte la antena de FM al terminal **FM 75 Ω** y la antena de MW/LW a los terminales **MW/LW LOOP**.

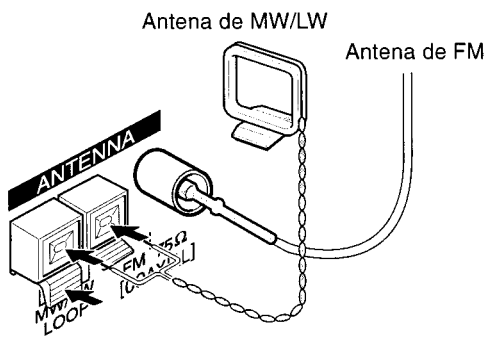

5 Conecte los altavoces de sonido ambiental.

Conecte los cables de los altavoces de sonido ambiental a los terminales **SURROUND SPEAKERS**.

No existen diferencias entre los altavoces de sonido ambiental. Ambos altavoces podrán conectarse como altavoz derecho (R) o izquierdo (L).

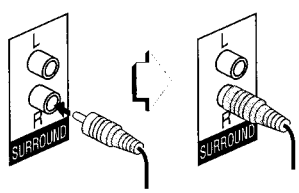

6 Conecte el altavoz central.

Conecte el cable del altavoz central al terminal **CENTER SPEAKER**.

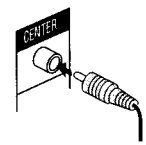

7 Conecte el equipo de vídeo.

Conecte la toma **VIDEO/AUX** de esta unidad a la toma de salida de audio del equipo de vídeo empleando un cable de conexión de audio opcional.

8 Conecte el televisor al equipo de vídeo.

Consulte el manual de instrucciones del equipo conectado para tener más detalles.

9 Conecte el cable de alimentación de CA a una toma de CA.

La DEMO empezará cuando el cable de CA se enchufe en una toma de CA por primera vez. Para desactivar la DEMO, ponga en hora el reloj.

Para poner la antena de MW/LW en posición vertical sobre una superficie

Fije el gancho en la ranura.

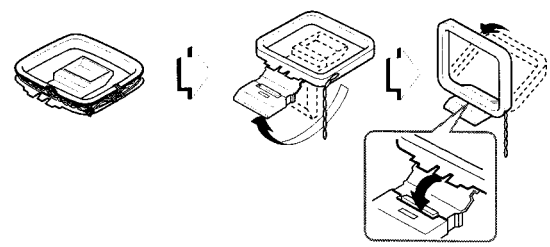

E

Colocación de las antenas

Antena unipolar de FM:

Extiéndala completamente y póngala en la posición que ofrezca la mejor recepción posible.

Esta antena es temporal, por lo que se recomienda instalar una antena exterior.

Antena de MW/LW:

Coloque y gire esta antena para encontrar la mejor recepción posible.

NOTA

- Asegúrese de conectar correctamente los cables de los altavoces. Las conexiones mal hechas podrían causar cortocircuitos en los terminales **SPEAKERS**.

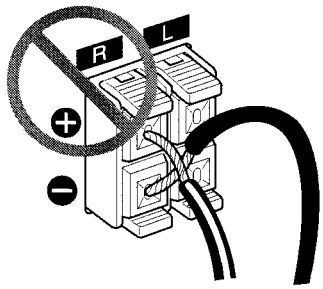

- No deje objetos que generen magnetismo, tales como tarjetas de crédito, cerca de los altavoces porque podrían estropearse.
- No ponga la antena de FM cerca de objetos metálicos o rieles de cortinas.
- No ponga la antena de MW/LW cerca de otros equipos opcionales, el propio sistema estéreo, el cable de alimentación de CA o los cables de los altavoces porque podrían captarse ruidos.
- No desbobine el cable de la antena de MW/LW.

Para desenchfar el conector del cable plano

Presione las lengüetas y tire hacia afuera.

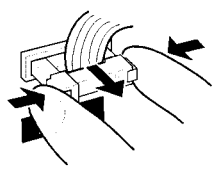

CONEXION DE UNA ANTENA EXTERIOR

Se recomienda utilizar una antena exterior para mejorar la recepción de FM.

Conecte la antena exterior al terminal **FM 75 Ω**.

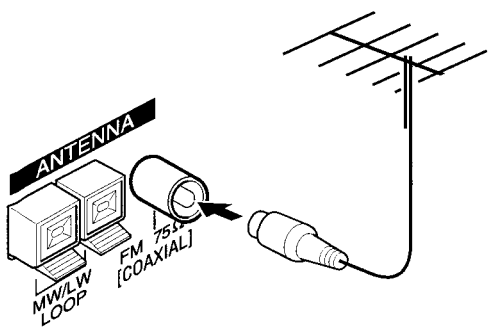

Para conectar otro equipo opcional → Página 33.

UBICACION DE LOS ALTAVOCES

Para poder lograr los mejores efectos que puedan obtenerse con el sistema DOLBY PRO LOGIC, resulta importante colocar apropiadamente los altavoces. Consulte la ilustración siguiente para encontrar la mejor ubicación en su habitación.

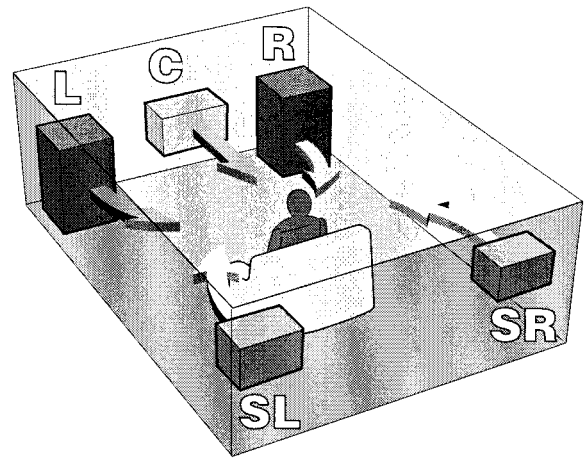

L & R: Altavoces delanteros

C: Altavoz central

Colóquelo entre los dos altavoces delanteros y, si se encuentra conectado un televisor, encima o debajo del televisor.

SL & SR: Altavoces de sonido ambiental

Ponga los altavoces de sonido ambiental directamente a los lados o un poco por detrás de la zona de escucha. Alineelos horizontalmente, a 1 metro aproximadamente por encima de la altura de los oídos.

NOTA

- Cuando DOLBY PRO LOGIC, el sistema SURROUND y 5.1 CH (página 34) estén desactivados no se oirá sonido del altavoz central ni de los altavoces de sonido ambiental.
- El altavoz central sólo sonará cuando DOLBY PRO LOGIC o 5.1 CH (página 34) esté activado.

Para montar los altavoces de sonido ambiental en la pared

Monte cada altavoz en un lugar que pueda aguantar su peso.

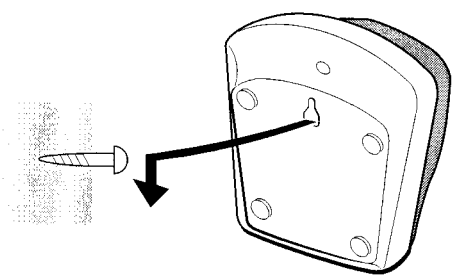

CONTROL REMOTO

Inserción de las pilas

Quite la tapa de las pilas, ubicada en la parte trasera del control remoto, e inserte dos pilas R6 (tamaño AA).

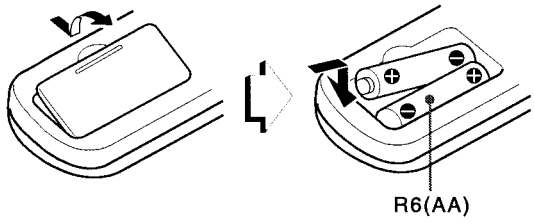

Cuándo cambiar las pilas

La distancia de control máxima entre el control remoto y el sensor de la unidad principal deberá ser de 5 metros aproximadamente. Las pilas deberán cambiarse por otras nuevas cuando disminuya esta distancia.

Utilización del control remoto

Las instrucciones de este manual se refieren principalmente a los botones de la unidad principal. Los botones del control remoto cuyos nombres son los mismos que los de la unidad principal también pueden utilizarse.

►/◄► PRESET en el control remoto

La función es la misma que la de ◄► de la unidad principal.

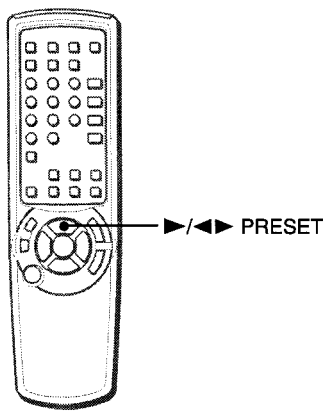

NOTA

- Si el control remoto no va a ser utilizado durante un largo periodo de tiempo, quite las pilas para evitar posibles fugas de electrólito.
- El control remoto puede no funcionar correctamente cuando:
  - La línea de visión entre el control remoto y el sensor de señales del interior del visualizador esté expuesta a una luz intensa como, por ejemplo, la luz solar directa.
  - Se utilizan otros controles remotos cerca (el de un televisor, etc.)

ANTES DE LA OPERACION

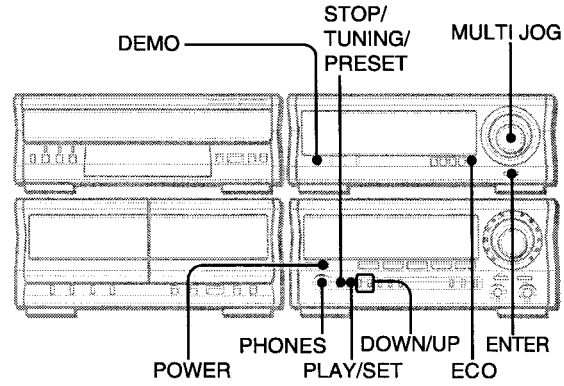

Para conectar la alimentación

Pulse uno de los botones de función (**TAPE**, **TUNER**, **VIDEO/ AUX/5.1 CH**, **CD** o **MD**). La reproducción de la cinta o del disco insertado empezará o se recibirá la emisora previamente sintonizada (función de reproducción directa).
También se podrá utilizar el botón **POWER**.
Cuando se encienda la unidad, el compartimiento del disco podrá abrirse y cerrarse para reponer la unidad.

Para desconectar la alimentación

Pulse **POWER**.

Utilización de los auriculares

Conecte auriculares con clavija estéreo estándar (6,3 mm ø) a la toma **PHONES**.
Cuando estén conectados los auriculares no saldrá sonido por los altavoces.

- Cuando los auriculares estén conectados, el sistema SURROUND, DOLBY PRO LOGIC y 5.1 CH (página 34) no funcionarán.

Para cambiar el modo de intensidad de iluminación del visualizador

1 Pulse repetidamente **ECO** hasta que se visualice "DIM MODE".
2 Pulse **ENTER** antes de que pasen 4 segundos.
3 Antes de que pasen 4 segundos, gire **MULTI JOG** para seleccionar uno de los modos de intensidad de iluminación cambiados cíclicamente de la forma mostrada a continuación.
4 Pulse **ENTER** antes de que pasen 4 segundos.

DIMMER 0 ↔ DIMMER 1 ↔ DIMMER 2

El modo "DIMMER 0" es el más intenso y el modo "DIMMER 2" es el más tenue. Además, en el modo "DIMMER 2", el analizador de espectro y la iluminación de los botones se apagarán.

DEMO (Demostración)

Cuando se conecte el cable de alimentación de CA o se pulse **DEMO**, el visualizador iniciará la DEMO.
- La DEMO se desactivará cuando se conecte la alimentación o se ponga el modo del reloj.

En esta unidad podrá disfrutar de dos clases de DEMO.
Una es *demo* (demostración) y la otra es *game demo* (demostración de juego).
En el modo demo aparece una iluminación de colores vivos en el visualizador.
En el modo game demo, usted podrá jugar con un juego.

Para seleccionar un modo DEMO o cancelarlo, pulse repetidamente **DEMO** en el ecualizador.
El modo DEMO cambiará cíclicamente en el visualizador del receptor estéreo de la forma siguiente:

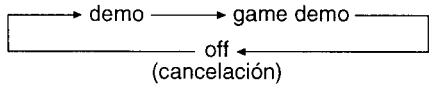

Para disfrutar del juego

1 Pulse repetidamente **DEMO** para seleccionar el modo game demo como se indica más arriba.
2 Pulse **SET** para dejar que tres números empiecen a girar.
3 Pulse **TUNING/PRESET** para detener el número de la columna izquierda.
4 Pulse **TUNING/PRESET** para detener el número de la columna central. Al pulsarlo por tercera vez se detiene el número de la columna de la derecha.

Puntuación:
Al empezar el juego dispondrá de 20 puntos.
Si todos los números son iguales se añadirán 50 puntos a la puntuación.
Si no son iguales se le restará un punto.
Si los puntos ganados llegan a 9999, usted gana.
Si los puntos llegan a 0, usted pierde.

Para cancelar la demostración del juego

Pulse repetidamente **DEMO** para seleccionar el modo "demostración" o "apagado" como se ha explicado anteriormente.

Para reponer la demostración del juego

Pulse repetidamente **DEMO** para seleccionar el modo game demo y luego pulse **SET**. El juego empieza de nuevo.

Para cambiar la probabilidad de alineación de tres números iguales

Pulse **UP/DOWN** para cambiar el número que queda a la izquierda de los números que giran. Usted podrá seleccionar un número del 1 al 3. Cuanto mayor sea el número, mayores serán las posibilidades de ganar puntos.

NOTA

- Mientras juega con la demostración del juego, **SET** y **TUNING/PRESET**sólo se encuentran disponibles para la demostración del juego. Cancele la demostración del juego para utilizar estos botones en funciones tales como la sintonización, el preajuste de una emisora, etc.
- Durante la demostración del juego, algunos indicadores no relacionados con la operación actual se encienden en el visualizador.
- **DEMO** se bloquea durante la grabación y no puede ser utilizado.
- Cuando se seleccione 5.1 CH (página 34), el sonido del juego no saldrá.

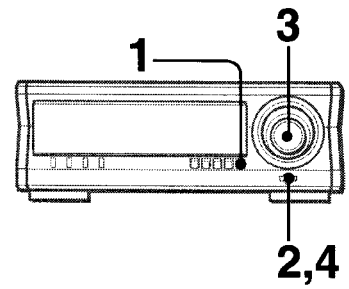

ACTIVACION DEL MODO DE AHORRO DE ENERGÍA

Cuando ponga el modo de ahorro de energía en "ECO ON" o "ECO AUTO", la unidad reducirá el consumo de energía realizando las cuatro operaciones ECO indicadas a continuación.

ECO ON
- La unidad (toda la iluminación del visualizador y los botones) se apagará cuando se desconecte la alimentación. Sólo se encenderá el indicador rojo.
- Si se selecciona DIMMER (1-2), la iluminación del visualizador y los botones se encenderá sólo durante 10 segundos cuando se pulse un botón o se gire **VOLUME** o **MULTI JOG**.
- La visualización del modo de intensidad de iluminación del visualizador se pone al mínimo, la iluminación de los botones se apaga, y el volumen se ajusta al mínimo (0) cuando la unidad se enciende mediante la función de grabación con temporizador.

ECO AUTO
- Además de las tres operaciones de ECO ON, la unidad se apagará automáticamente si no la utiliza y si la fuente de sonido se mantiene silenciada durante 10 minutos, excepto cuando se seleccione la función TUNER o 5,1 CH.

ECO OFF
El modo de ahorro de energía no funciona.

***1* Pulse ECO.**
"ECO MODE" se visualizará.

***2* Pulse ENTER antes de que pasen 4 segundos.**
El estado actual del modo de ahorro de energía se visualizará.

***3* Gire MULTI JOG antes de que pasen 4 segundos para seleccionar uno de los modos de ahorro de energía.**
Ejemplo: Cuando se seleccione "ECO ON"

***4* Pulse ENTER antes de que pasen 4 segundos.**

NOTA

- Si el reloj no está puesto en hora, la unidad no se apagará. En su lugar, la Demo empezará cuando se desconecte la alimentación.
- Cuando se desconecte la alimentación estando ECO MODE en ECO ON o ECO AUTO, sus ajustes de PRGM, RANDOM, REPEAT o CD BLANK se cancelarán y el contador de cinta se pondrá en cero. Si lo prefiere, ponga ECO MODE en OFF.

AJUSTES DE AUDIO

Utilice los botones y controles del receptor estéreo o del control remoto.

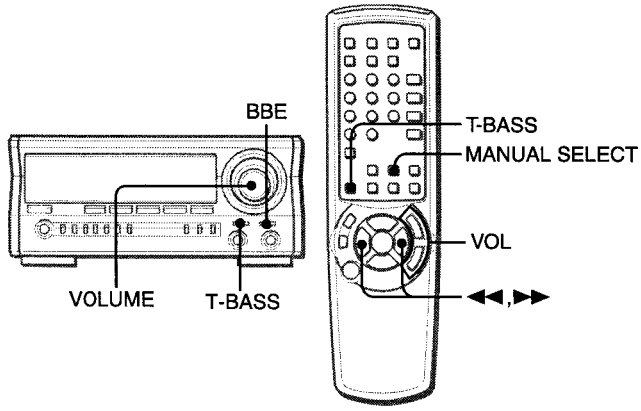

CONTROL DE VOLUMEN

Gire VOLUME del receptor estéreo o pulse VOL del control remoto.
El nivel del volumen se visualizará como un número del 0 al 50 (máximo).
El nivel del volumen se ajustará automáticamente a 20 cuando se desconecte la alimentación estando el nivel del volumen ajustado a 21 o más.

Para cambiar el equilibrio de los canales derecho/ izquierdo
Pulse **MANUAL SELECT** del control remoto. "L/R" se visualizará durante 2 segundos. Pulse ◄◄ o ►► del control remoto antes de que pasen estos 2 segundos.
- El nivel DOLBY PRO LOGIC y DOLBY DIGITAL SURROUND de los altavoces delanteros cambiará también. (Consulte las páginas 15 y 34)

SISTEMA BBE

El sistema BBE realza la claridad del sonido de alta frecuencia. También mejora la función Karaoke para que su voz suene más clara y agradable.
Pulse BBE en el receptor estéreo.
Cada vez que lo pulse, el nivel cambiará. Seleccione uno de los 3 niveles o la posición de apagado, lo que usted prefiera.

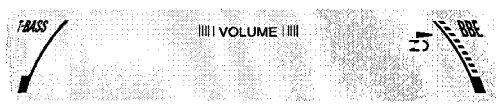

- El sistema BBE no funcionará mientras estén activadas entradas 5.1 CH INPUT(página 34).

SISTEMA SUPER T-BASS

El sistema T-BASS realza el realismo del sonido de baja frecuencia.
Pulse T-BASS en el receptor estéreo.
El nivel cambiará cada vez que se pulse el botón. Seleccione uno de los 4 niveles o la posición de apagado, lo que usted prefiera.

NOTA

- El sonido de baja frecuencia tal vez se distorsione cuando se utilice el sistema T-BASS con un disco o una cinta cuyo sonido de baja frecuencia haya sido realzado originalmente. En este caso, cancele el sistema T-BASS.
- Cuando reproduzca una cinta grabada con BBE se recomienda desactivar BBE para evitar el sonido de alta frecuencia distorsionado.

E

INDICE DE PARTES

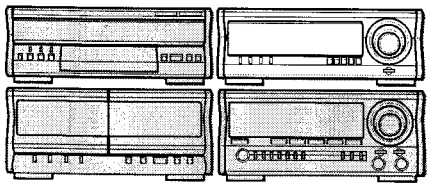

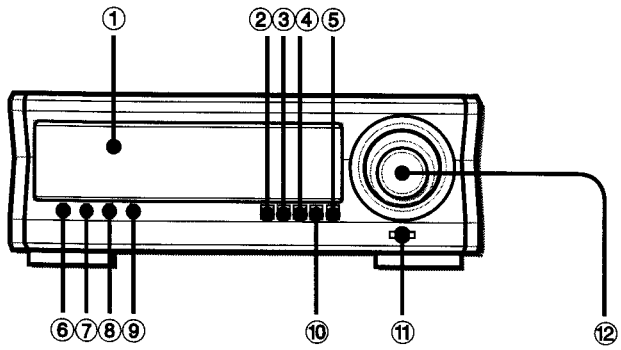

Nombre	página
❶ Visualizador	
❷ DOWN	11
❸ UP	11
❹ GEQ	10, 11
❺ ECO	8
❻ DEMO	7, 8
❼ TIMER	13, 14
❽ CLOCK	12
❾ DOLBY PRO LOGIC	15, 16
❿ SURROUND	12
⓫ ENTER	7, 8, 11-14
⓬ MULTI JOG	7, 8, 10-14

ECUALIZADOR GRAFICO

SELECCION DE LA CURVA DE ECUALIZACION PROGRAMADA

Esta unidad proporciona las 5 curvas de ecualización programadas diferentes siguientes:
ROCK: Sonido potente que realza los agudos y los graves.
POP: Más presencia en las voces y en la gama de registro medio.
JAZZ: Frecuencias bajas acentuadas para la música tipo jazz.
CLASSIC: Sonido enriquecido con graves profundos y agudos finos.
LATIN: Frecuencias más altas acentuadas para la música latina.

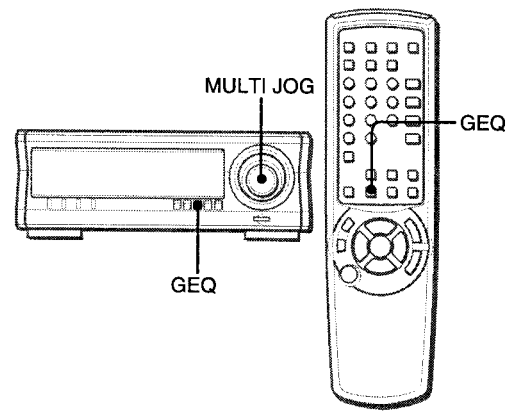

Pulse GEQ y gire MULTI JOG para seleccionar una de las curvas de ecualización programadas antes de que pasen 4 segundos.
El modo GEQ se visualiza cíclicamente de la forma siguiente:

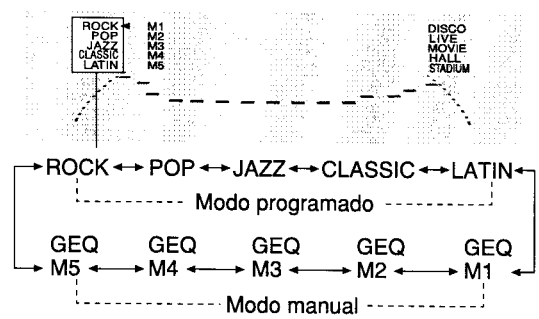

Para cancelar el ecualizador gráfico
Pulse **GEQ** una o dos veces para que aparezca "GEQ OFF" en el visualizador del receptor estéreo.
Cuando utilice el control remoto, pulse repetidamente **GEQ** hasta que se visualice "GEQ OFF".

AJUSTE MANUAL DE UNA CURVA DE ECUALIZACION NUEVA

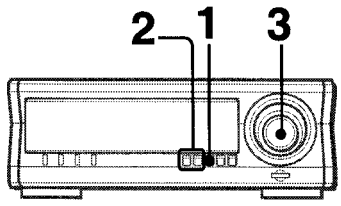

Las curvas de ecualización preajustadas podrán personalizarse según sus gustos o podrán crearse curvas completamente nuevas, en una curva "plana".

1 **Pulse GEQ una o dos veces para que "GEQ OFF" o el nombre de una curva de ecualización preajustado en fábrica (como, por ejemplo, "ROCK") aparezca en el visualizador del receptor estéreo. Cuando aparezca "GEQ OFF", pulse UP para cambiar la visualización a "GEQ ON".**
Realice el siguiente paso antes de que pasen 4 segundos. Si se produce un fin de intervalo, pulse de nuevo **GEQ**.

2 **Pulse UP/DOWN para seleccionar una banda de frecuencias.**
Realice el paso siguiente antes de que pasen 8 segundos. Si se produce un fin de intervalo, pruebe de nuevo desde el principio.

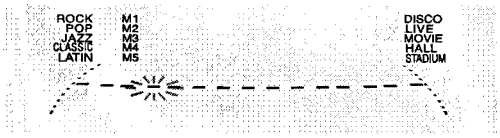

3 **Gire MULTI JOG para realzar o quitar realce a la banda de frecuencias seleccionada.**

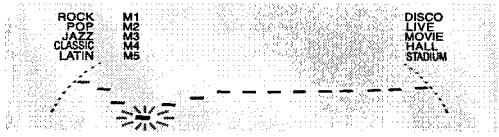

4 **Ajuste de forma similar la ecualización para otras bandas de frecuencias.**

Para cancelar el ecualizador gráfico
Pulse **GEQ** una o dos veces para que aparezca "GEQ OFF" en el visualizador del receptor estéreo.
Cuando utilice el control remoto, pulse repetidamente **GEQ** hasta que se visualice "GEQ OFF".

NOTA

Si no almacena su curva de ecualización personalizada, ésta se perderá cuando usted cambie a otra curva diferente o pulse **GEQ**. Para almacenar la curva nueva, consulte más abajo.

ALMACENAMIENTO DE CURVAS DE ECUALIZACIÓN NUEVAS

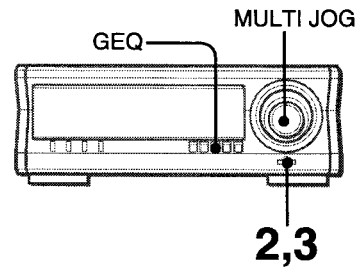

Se puede almacenar un máximo de 5 curvas de ecualización personalizadas como modos manuales M1 - M5.

1 **Ajuste una curva de ecualización nueva como se ha indicado en la columna izquierda de esta página.**
La curva creada se visualizará durante 8 segundos. Si se produce un fin de intervalo, pulse **GEQ** para volver a visualizar la curva de ecualización.

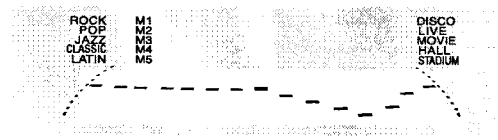

2 **Pulse ENTER mientras se visualiza la curva de ecualización.**
Una punta de flecha roja indicando hacia la derecha empieza a parpadear a la izquierda del indicador "M1". Este parpadeo dura 4 segundos, durante los cuales debe realizarse el siguiente paso. Si se produce un fin de intervalo, pulse primero **GEQ** y luego pulse **ENTER** antes de que pasen 4 segundos.

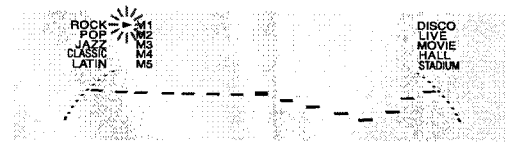

3 **Pulse ENTER para almacenar en M1 la curva de ecualización que acaba de crearse.**
O
Antes de pulsar ENTER, gire MULTI JOG hacia la derecha para mover la punta de flecha roja a la ubicación de memoria deseada, M2-M5.
Si se produce un fin de intervalo, pulse primero **GEQ** y luego pulse **ENTER** antes de que pasen 4 segundos.

Para seleccionar una curva de ecualización almacenada
Pulse **GEQ** y, antes de que pasen 4 segundos, gire **MULTI JOG** para seleccionar uno de los modos manuales M1-M5.

DSP SURROUND

El DSP (procesador de señal digital) SURROUND cambia sónicamente las características acústicas de cualquier sala de escucha, lo que le permite disfrutar de la presencia real del sonido de diferentes ambientes.
Esta unidad ha sido programada con 5 modos SURROUND diferentes.

SELECCION DE UN MODO DSP SURROUND PROGRAMADO

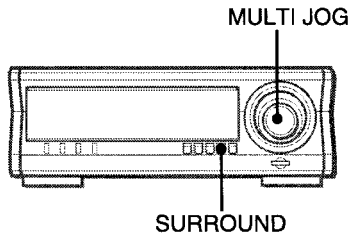

Cuando seleccione el modo DSP SURROUND programado podrá elegir la presencia del sonido de una discoteca (DISCO), una actuación en directo (LIVE), un cine (MOVIE), una sala de conciertos (HALL) o un estadio (STADIUM).

Pulse SURROUND y gire MULTI JOG antes de que pasen 4 segundos para seleccionar el sonido ambiental deseado.

El modo DSP SURROUND se visualiza cíclicamente de la forma siguiente.

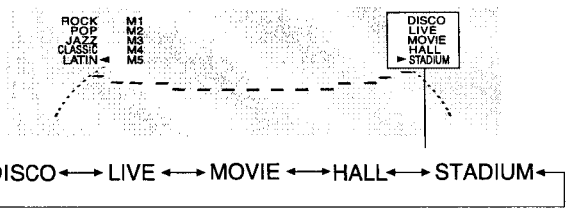

DISCO ⟷ LIVE ⟷ MOVIE ⟷ HALL ⟷ STADIUM

Las curvas de ecualización se seleccionan automáticamente para concordar con los modos DSP SURROUND.

Para cancelar DSP SURROUND
Pulse una o dos veces **SURROUND** para que "DSP OFF" aparezca en el receptor estéreo.

Cuando la fuente musical sea mono
Seleccione "LIVE", "MOVIE" o "STADIUM" para obtener un efecto estéreo simulado.
Cuando se seleccione "DISCO" o "HALL" no se oirá sonido procedente de los altavoces de sonido ambiental conectados.

Para ajustar el volumen de los altavoces de sonido ambiental
Pulse dos o tres veces **MANUAL SELECT** del control remoto. "S-L" o "S-R" se visualizará durante 2 segundos. Pulse ◄◄ o ►► del control remoto antes de que pasen estos 2 segundos.
- El nivel DOLBY PRO LOGIC (página 15) y DOLBY DIGITAL SURROUND (página 34) de los altavoces de sonido ambiental cambiará también.

NOTA

- DOLBY PRO LOGIC y DSP SURROUND funcionan normalmente sólo cuando el nivel del sonido (página 9) se ajusta a 8 o más.
- El modo SURROUND se cancelará cuando:
  - se cambia el nivel de MIC o ECHO.
  - se active DOLBY PRO LOGIC.
  - los auriculares estén enchufados.
  - se seleccione 5.1 CH (página 34).

PUESTA EN HORA DEL RELOJ

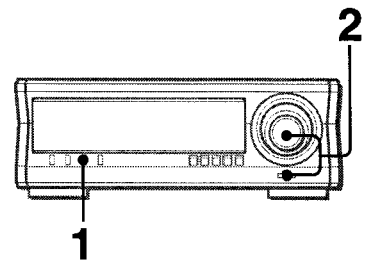

1 Pulse CLOCK.

Las horas y los minutos empiezan a parpadear.

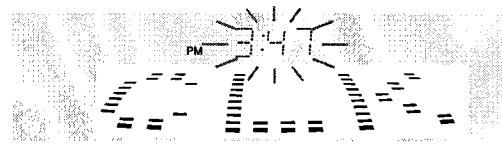

2 Antes de que pasen 4 segundos, gire MULTI JOG para ajustar las horas y los minutos y luego pulse ENTER.

El reloj empieza a funcionar desde 00 segundos.

Para cambiar al estándar de 24 horas
Pulse **CLOCK** y luego pulse **ECO** antes de que pasen 4 segundos.
Repita el mismo procedimiento para cambiar al estándar de 12 horas.

En el modo estándar de 12 horas, "AM 12:00" indica la medianoche y "PM 12:00" indica el mediodía.

Si parpadea la visualización del reloj
Esto se deberá a una interrupción en el suministro de alimentación. La hora tendrá que ponerse de nuevo.
Si la alimentación se interrumpe durante más de 24 horas aproximadamente, todos los ajustes almacenados en la memoria después de adquirir la unidad tendrán que ajustarse otra vez.

NOTA

Si el modo de ahorro de energía (página 8) está activado, la unidad se apagará cuando se desconecte la alimentación. Para ver el reloj, pulse **CLOCK** para visualizar la hora durante 4 segundos.

- *También se puede utilizar* ***II SET*** *en el control remoto en lugar de* ***ENTER****.*
- *También se puede utilizar ◄◄ o ►► en el control remoto en lugar de* ***MULTI JOG****.*

AJUSTE DEL TEMPORIZADOR

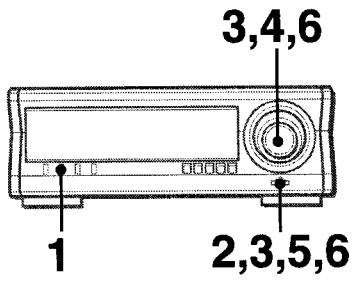

La unidad puede encenderse todos los días a una hora especificada empleando para ello el temporizador incorporado.

Preparación
Asegúrese de que el reloj esté marcando la hora correcta.

Cada vez que se pulse **TIMER**, la secuencia cambiará entre "OFF", "PLAY" y "REC".

REPRODUCCION CON TEMPORIZADOR

1 **Pulse TIMER para visualizar "PLAY".**
En el visualizador del ecualizador aparece un símbolo de reloj de color rojo (🕘) con dos juegos de números que cambian – uno son las horas y los minutos separados por dos puntos, y el otro son dos o tres digitos sin dos puntos–, mientras que "PLAY" se muestra en el visualizador del receptor estéreo.

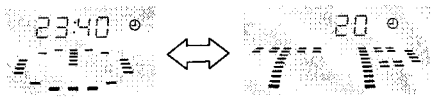

Si no realiza el paso siguiente (2) antes de que pasen 8 segundos desde que pulsa **TIMER** se producirá un fin de intervalo. Pulse de nuevo **TIMER** en caso de ser necesario.

2 **Pulse ENTER.**
Las horas y los minutos empiezan a parpadear.
• Pulsar **II SET** del control remoto equivale a pulsar **ENTER**.

3 **Gire MULTI JOG para introducir una hora a la cual el sistema deberá empezar a reproducir. Luego, pulse ENTER.**

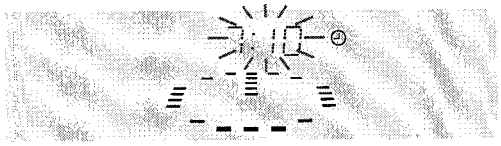

La mitad inferior del visualizador del ecualizador empieza a parpadear.

4 **Gire MULTI JOG para seleccionar una fuente que deba empezar a reproducir a la hora introducida en el paso 3.**

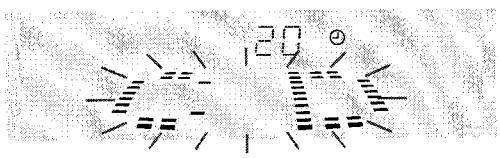

Según gira **MULTI JOG**, la visualización cambiará de la forma siguiente:

→ TP ↔ TUN ↔ VD ↔ CD ↔ MD ←
(TAPE) (TUNER) (VIDEO) (CD) (MD)

5 **Pulse ENTER cuando se visualice la fuente deseada.**
La indicación de la fuente que estaba parpadeando se encenderá uniformemente mientras dos o tres dígitos sin puntos empiezan a parpadear, indicándole que introduzca un tiempo de encendido, o un tiempo durante el cual el sistema se mantendrá encendido.

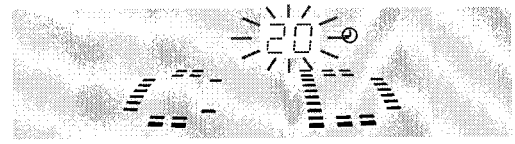

6 **Gire MULTI JOG para introducir un tiempo de encendido y luego pulse ENTER.**
El tiempo de encendido puede ajustarse entre 5 y 240 minutos en incrementos de 5 minutos.

7 **Prepare la fuente para la reproducción.**

Introduzca un disco compacto en la bandeja 1.
Introduzca un casete en una de las dos platinas.
Sintonice una emisora.
Ponga un equipo externo apropiado en su modo de puesta a punto para la reproducción.

8 **Ajuste el nivel del sonido y la tonalidad (T-BASS, etc.), y luego pulse POWER del receptor estéreo.**
El sistema se pone en el modo de espera con temporizador y todas las visualizaciones desaparecen; sólo la hora actual y el símbolo de reloj de color rojo, 🕘, aparecen en el visualizador a menos que ECO esté en ON.

Cuando llegue la hora preajustada, el sistema se encenderá y la fuente seleccionada empezará a reproducir.
El nivel del sonido, si se ajusta a 21 o más alto, se reduce automáticamente a 20 en el momento que la fuente empieza a reproducir.

Para comprobar los ajustes
Pulse **TIMER**. La hora de encendido del temporizador, o la hora de encendido, la fuente seleccionada y la duración del encendido se visualizarán durante 6 segundos.

Para cambiar ajustes
Pulse **TIMER**, y pulse repetidamente **ENTER** hasta que parpadee el ajuste que desee cambiar. Luego, gire **MULTI JOG**.

Para salir temporalmente del modo de espera del temporizador
Pulse repetidamente **TIMER** hasta que desaparezca el símbolo del reloj.
Para volver al modo de espera del temporizador, pulse **TIMER** hasta que aparezca el símbolo del reloj.

• Podrá utilizar el sistema normalmente después de haber ajustado el temporizador y antes de desconectar la alimentación.

NOTA

• La reproducción o grabación controlada por temporizador no empezará a menos que la alimentación haya sido desconectada previamente.
• El temporizador incorporado en este sistema no es capaz de controlar unidades externas. Éstas deberán ser controladas por un temporizador externo.
• Ponga ECO MODE en OFF si desea que cualquiera de las funciones PRGM, RANDOM, REPEAT y CD BLANK SKIP se active a la hora actual o el contador de cinta reanude su función, empezando por el último número visualizado y no por pero.

GRABACION CON TEMPORIZADOR

En cuanto a la grabación con temporizador, sólo TUNER o VIDEO/AUX podrán ser utilizados como fuentes de grabación. Si está utilizando un equipo externo VIDEO/AUX, éste deberá ser puesto bajo el control de su propio temporizador o de otro temporizador de encendido independiente.

Pulse dos veces TIMER para que "REC" aparezca en el visualizador, y luego, antes de que pasen 8 segundos, pulse ENTER (o ❚❚ del control remoto) antes de proseguir con los pasos 3 a 7 de "AJUSTE DEL TEMPORIZADOR". Después de realizar los pasos, introduzca una cinta para grabar en la platina de casete 2.

Para comprobar los ajustes
Pulse dos veces **TIMER**. La hora de encendido, la fuente seleccionada y la duración del encendido se visualizarán durante 8 segundos.

Para cambiar ajustes
Pulse dos veces **TIMER**, y pulse repetidamente **ENTER** hasta que parpadee el ajuste que desee cambiar. Luego, gire **MULTI JOG**.

- Pulsar ◄◄/►► del control remoto equivale a girar **MULTI JOG**.
- 10 segundos después de iniciarse la grabación a la hora preajustada, el sistema se pone automáticamente en el modo del regulador de intensidad de iluminación 2 para ahorrar energía, haciendo que todas las visualizaciones pierdan intensidad y todos los LEDs asociados con los botones de control se apaguen.

NOTA

Podrá comprobar los ajustes del temporizador pulsando **TIMER** incluso estando desconectada la alimentación. En este caso, si pulsa **ENTER** o ❚❚ antes de que pasen 4 segundos después de pulsar **TIMER**, usted podrá entrar en el modo de ajuste del temporizador y cambiar el ajuste anterior.

AJUSTE DEL TEMPORIZADOR PARA DORMIR

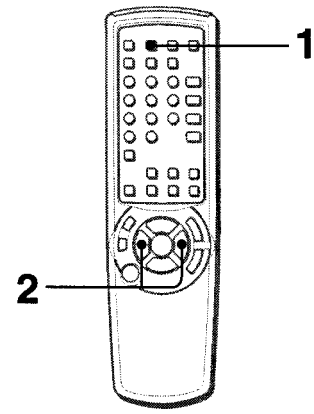

La unidad se podrá apagar automáticamente después de transcurrido un tiempo especificado.

Utilice el control remoto.

1 Pulse SLEEP.

Realice el siguiente paso antes de que pasen 4 segundos. Si se produce un fin de intervalo, pulse de nuevo **SLEEP**.

Aparece "SLEEP"

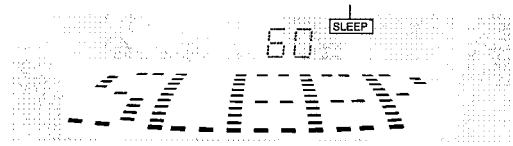

2 Pulse ◄◄ o ►► para introducir un tiempo tras el cual se desconectará la alimentación.

Se puede introducir un tiempo de entre 5 y 240 minutos en incrementos de 5 minutos.

Tiempo especificado

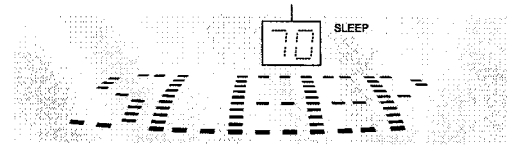

Para comprobar el tiempo restante hasta que se desconecte la alimentación
Pulse una vez **SLEEP**. El tiempo restante se visualizará durante 4 segundos.

Para cancelar el temporizador para dormir
Pulse dos veces **SLEEP** para que desaparezca "SLEEP" del visualizador.

DOLBY PRO LOGIC

El sistema DOLBY PRO LOGIC, el altavoz central y los altavoces traseros (suministrados) garantizan el sonido completo de un cine en su hogar. Cuando reproduzca discos láser o programas de vídeo que hayan sido grabados con Dolby Surround, el oyente se verá rodeado de un sonido extraordinariamente real que creará un nuevo nivel de entretenimiento audiovisual.
El control independiente de los cinco canales de sonido permitirá al oyente disfrutar del mismo tipo de reproducción de sonido que el de los cines. Las voces se reproducirán en el campo de sonido delantero y central, mientras que los sonidos ambientales, como los de los automóviles y los de la gente, se reproducirán a todo alrededor del oyente, para vivir una experiencia de audio/vídeo increíble. Lea atentamente lo siguiente para "sintonizar" la salida del sistema de forma que se adapte a las características del lugar de escucha.

Compruebe lo siguiente:

- **Antes de utilizar DOLBY PRO LOGIC, ajuste el equilibrio apropiado de los niveles de sonido de los altavoces.**
- Asegúrese de que los altavoces suministrados estén conectados e instalados correctamente. (Consulte las páginas 4-6.)
- Asegúrese de que el televisor y la unidad de vídeo estén conectados correctamente. (Consulte las páginas 5.)
- Asegúrese de que el disco láser, la cinta de vídeo, etc. soporten DOLBY SURROUND.
- DOLBY PRO LOGIC y DSP SURROUND funcionan normalmente sólo cuando el nivel del sonido (página 9) se ajusta a 8 o más.

AJUSTE DEL EQUILIBRIO DE SONIDO DE LOS ALTAVOCES

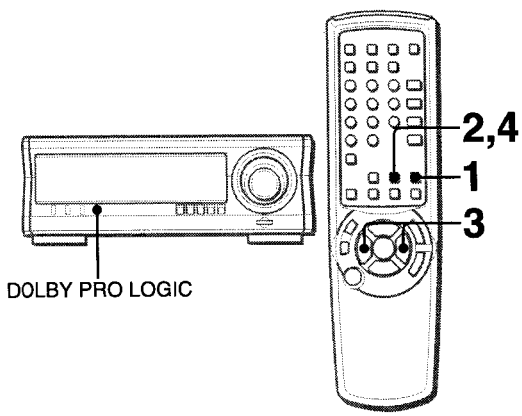

La unidad está equipada con un generador de señal de prueba incorporado, llamado secuenciador de ruido, para ajustar fácilmente el equilibrio de los cinco canales. El secuenciador da salida a una señal de ruido que "viaja" de canal a canal, permitiendo que el sencillo ajuste del nivel de sonido logre, en la posición de escucha, la misma sonoridad aparente de cada canal.

Utilice el control remoto.

1 Pulse DOLBY PRO LOGIC para seleccionar "NORMAL".

Si "PHANTOM" o "3 STEREO" se visualiza, pulse repetidamente **DOLBY PRO LOGIC** hasta seleccionar "NORMAL".

2 Pulse MANUAL SELECT y manténgalo pulsado durante unos cuatro segundos hasta que parpadee "L".

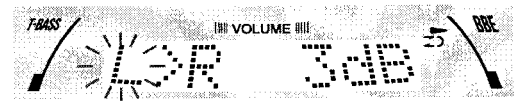

Se envía una señal de ruido a cada canal en el orden siguiente.

→ **L**: Altavoz izquierdo → **CEN**: Altavoz central → **R**: Altavoz derecho →
S-L: Altavoz de sonido ambiental izquierdo ← **S-R**: Altavoz de sonido ambiental derecho ←

3 Ajuste el nivel del sonido del altavoz central y de los altavoces de sonido ambiental.

Mientras se visualiza "CEN", "S-R" o "S-L", pulse ◄◄ o ►► para ajustar el volumen del altavoz central y de cada uno de los altavoces de sonido ambiental de forma que coincida con el nivel de los altavoces delanteros.

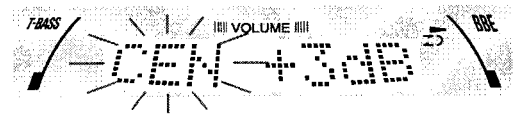

Para ajustar el equilibrio entre los altavoces delanteros derecho e izquierdo, consulte la página 9. Ahora, el modo DOLBY PRO LOGIC deberá cancelarse pulsando **DOLBY PRO LOGIC** hasta que se visualice "OFF".

4 Pulse de nuevo MANUAL SELECT para detener la señal de ruido.

NOTA

- Si se cambia el nivel de los altavoces de sonido ambiental o del altavoz central de DOLBY PRO LOGIC, el del sistema SURROUND (página 12) y el de DOLBY DIGITAL SURROUND (página 34) cambiará también.
- Mientras se visualiza "S-L" o "S-R", ambos altavoces de sonido ambiental dan salida a la señal de ruido juntos. Sin embargo, sólo el nivel del sonido de uno de los altavoces de sonido ambiental visualizado como "S-L" o "S-R" podrá ajustarse.
- Cuando el secuenciador dé salida a una señal de ruido, tal vez se oiga una sonido "clic" procedente de los altavoces debido a las características del circuito. Esto no significa ningún fallo en el funcionamiento.

Acerca de los canales

Los altavoces delanteros derecho e izquierdo crean el efecto estéreo.
El altavoz central ayuda a lograr un posicionamiento de sonido exacto sobre un amplio campo de sonido.
Los altavoces de sonido ambiental montados en la parte trasera realzan la "profundidad" del campo de sonido.

Para cambiar el tiempo de retardo

Los altavoces de sonido ambiental reproducen los sonidos fracciones de segundo después que los altavoces delanteros. El retardo está ajustado inicialmente a 20 ms (milisegundos). Para cambiar este tiempo de retardo estándar, pulse repetidamente **MANUAL SELECT** del control remoto hasta que se visualice "TIME". Luego, pulse ◄◄ o ►►. Cada vez que se pulse el botón, el tiempo de retardo cambiará como se muestra más abajo:

15 mS ↔ 20 mS ↔ 30 mS

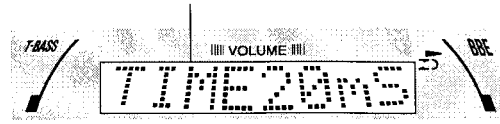

REPRODUCCION CON DOLBY PRO LOGIC

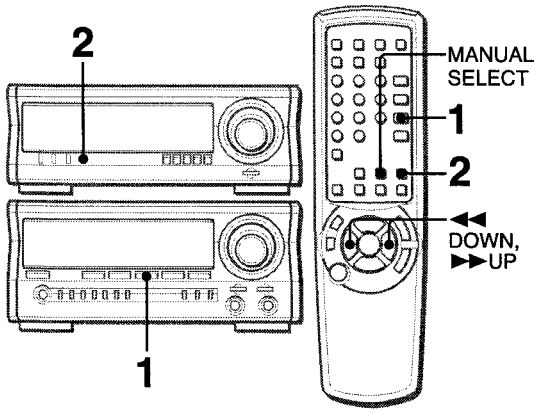

1 Pulse VIDEO/AUX/5.1 CH y empiece a reproducir la fuente de vídeo.
Se visualiza "VIDEO".
Si se visualiza "5.1 ch IN", vuelva a pulsar **VIDEO/AUX/5.1 CH**.

2 Pulse DOLBY PRO LOGIC.
Se seleccionará "NORMAL" y el sonido de reproducción tendrá el efecto DOLBY PRO LOGIC.

Para cancelar el modo Dolby Pro Logic
Pulse repetidamente **DOLBY PRO LOGIC** hasta que se visualice "OFF".

Para cambiar los niveles de sonido durante la reproducción
Después de ajustar el equilibrio con el secuenciador de ruido, los niveles de sonido del altavoz central y de cada uno de los altavoces de sonido ambiental pueden ajustarse durante la reproducción de discos láser o programas de vídeo.

1 Pulse repetidamente **MANUAL SELECT** del control remoto para seleccionar "CEN" (altavoz central), "S-L" (altavoz de sonido ambiental izquierdo) o "S-R" (altavoz de sonido ambiental derecho).
2 Mientras se visualiza "CEN" "S-L" o "S-R", pulse ◀◀ o ▶▶ del control remoto para ajustar el volumen.

OTROS MODOS DOLBY PRO LOGIC

Además del modo NORMAL, esta unidad tiene también los modos PHANTOM y 3 STEREO.
Modo PHANTOM: Utilice este modo cuando no esté conectado el altavoz central. Las señales del altavoz central saldrán por los altavoces derecho e izquierdo.
Modo 3 STEREO: Utilice este modo cuando no estén conectados los altavoces de sonido ambiental. Este modo reproduce el sonido de los altavoces traseros por los altavoces delanteros.

Para seleccionar PHANTOM o 3 STEREO
Pulse repetidamente **DOLBY PRO LOGIC** hasta que se visualice el modo DOLBY PRO LOGIC deseado. El modo DOLBY PRO LOGIC se visualizará cíclicamente de la forma siguiente.

NORMAL → PHANTOM → 3 STEREO → cancelación

Para ajustar el equilibrio de los niveles de sonido de los altavoces conectados
Realice los pasos 2 a 4 de "AJUSTE DEL EQUILIBRIO DE SONIDO DE LOS ALTAVOCES".

NOTA

- DOLBY PRO LOGIC y DSP SURROUND funcionan normalmente sólo cuando el nivel del sonido (página 9) se ajusta a 8 o más.
- Dependiendo de la fuente de sonido y/o de las condiciones de escucha, tal vez no se obtenga un efecto de sonido ambiental aunque DOLBY PRO LOGIC esté activado.
- El efecto completo de DOLBY PRO LOGIC no se podrá obtener cuando se utilicen programas que no tengan la marca DOLBY SURROUND. En este caso, utilice el sistema SURROUND. (Consulte la página 12.)
- DOLBY PRO LOGIC se cancela automáticamente cuando:
  - Se cambia el nivel de MIC o ECHO.
  - Se activa el sistema SURROUND o BBE.
  - Se conectan auriculares.
  - Se activa la función de Karaoke.
  - Se selecciona 5.1 CH (página 34).
- Ponga el volumen de microfono en OFF cuando DOLBY PRO LOGIC este activado. De lo contrario, el sonido DOLBY PRO LOGIC no podrá ser reproducido correctamente.

INDICE DE PARTES

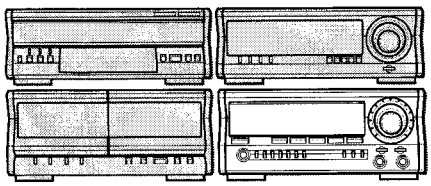

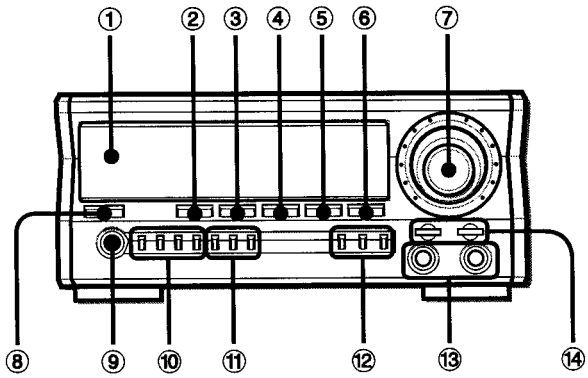

Nombre	página
❶ Visualizador	
❷ TAPE DECK 1/2	7, 28, 30
❸ TUNER BAND	7, 17-19
❹ VIDEO/AUX/5.1 CH	7, 16, 29, 33, 34
❺ CD	7, 23-26
❻ MD	7, 29,33
❼ VOLUME	9, 21
❽ POWER	7, 13, 19, 33
❾ PHONES	7
❿ TUNING/PRESET	17, 18
SET	17, 18, 20
DOWN	18, 20
UP	18, 20
⓫ RT	17, 19
PTY	19, 20
AG	20
⓬ KARAOKE	22
MIC	21
ECHO	21
⓭ MIC 1, 2	21
⓮ T-BASS	9
BBE	9

PREAJUSTE DE EMISORAS

La unidad puede almacenar un total de 32 emisoras. El preajuste le permitirá sintonizar directamente una emisora preajustada. A las emisoras se les asignan números de preajuste, empezando por el 1 y aumentando en orden consecutivo para cada banda (FM, MW, LW).

Preajuste automático:
Esta unidad tiene una función para recibir emisoras *1RDS (sistema de datos de radio) y otras emisoras.
Las emisoras RDS de FM tienen prioridad sobre otras emisoras de FM si hay más de 32 emisoras que pueden recibirse.
Preajuste manual:
Podrá seleccionar emisoras de todas las bandas para preajustarlas.

PREAJUSTE AUTOMATICO

El sintonizador explora la gama de las frecuencias que se pueden recibir y almacena emisoras automáticamente.

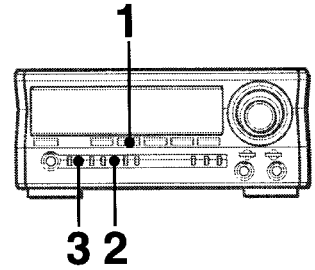

***1* Pulse TUNER BAND.**

***2* Mantenga pulsado RT durante 4 segundos hasta que se visualice "AUTO PRESET".**
"AUTO PRESET" se visualizará durante 4 segundos.

***3* Pulse SET mientras se visualice "AUTO PRESET".**
El sintonizador busca una emisora, empezando por la banda de FM. Cuando se almacene una emisora, el número de preajuste seleccionado parpadeará en el visualizador.

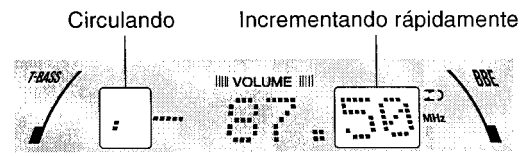

La búsqueda continuará en las bandas de MW y LW si aún quedan números de preajuste disponibles.
Una vez finalizado el preajuste automático, la visualización vuelve a la primera emisora preajustada.

Cuando el sintonizador detecte *2emisoras RDS idénticas con frecuencias alternativas
Sólo se almacenará la emisora que tenga la señal más intensa. Antes de almacenar una emisora RDS, el sintonizador comprobará primero si hay emisoras iguales en las otras frecuencias, y sintonizará la emisora con la mejor recepción.

NOTA
Cuando termine el preajuste automático, todas las emisoras almacenadas previamente se borrarán.

PREAJUSTE MANUAL

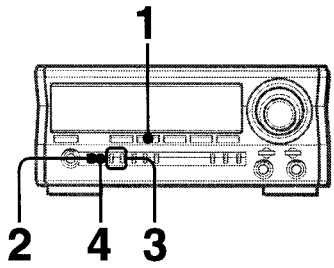

1 Pulse TUNER BAND para seleccionar una banda.

FM → MW → LW

2 Si se visualiza "PRESET No.", pulse TUNING/ PRESET para que desaparezca.
O pulse **DOWN** o **UP** para seleccionar emisoras preajustadas en el siguiente paso.

3 Pulse DOWN o UP para seleccionar una emisora.
Cada vez que pulse el botón, la frecuencia cambiará.
ⓐ Cuando sintonice una emisora RDS de FM
Después de desaparecer "TUNE" del visualizador, se visualizará el nombre de la emisora de programa (*3PS) y "RDS" se encenderá.

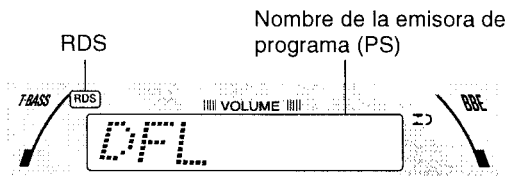

ⓑ Cuando sintonice otras emisoras
Después de desaparecer "TUNE" del visualizador, la banda se visualizará.

• Durante la recepción estéreo por FM, ((◉)) se encenderá.

4 Pulse SET para almacenar la emisora.
Se visualiza el número de preajuste seleccionado.

5 Repita los pasos 2 a 4 para almacenar otras emisoras.
La siguiente emisora no se almacenará si ya se ha almacenado un total de 32 emisoras preajustadas de todas las bandas.

Para buscar rápidamente una emisora (búsqueda automática)
Mantenga pulsado **DOWN** o **UP** hasta que la frecuencia empiece a cambiar rápidamente. La búsqueda cesa tras sintonizarse una emisora.
Para detener manualmente la búsqueda automática, pulse **DOWN** o **UP**.
• La búsqueda automática quizá no pare en emisoras cuyas señales sean muy débiles.

RECEPCION MEDIANTE NUMERO DE PREAJUSTE

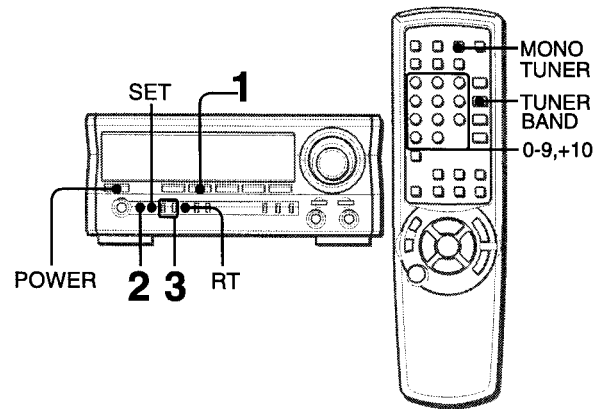

1 Pulse TUNER BAND para seleccionar una banda.

2 Pulse TUNING/PRESET para que "PRESET No." aparezca en el visualizador.

3 Pulse repetidamente DOWN o UP para seleccionar una emisora.

Selección de un número de preajuste con el control remoto
Pulse **TUNER BAND** para seleccionar una banda. Luego, pulse los botones numerados **0-9** para seleccionar un número de preajuste.
"PRESET No." aparece en el visualizador.
Ejemplo:
Para seleccionar el número de preajuste 20, pulse **+10**, **+10** y **0**.
Para seleccionar el número de preajuste 15, pulse **+10** y **5**.

Para borrar una emisora preajustada
Seleccione el número de preajuste de la emisora que desee borrar. Luego, pulse **SET**. La frecuencia parpadeará. Pulse de nuevo **SET** antes de que pasen 4 segundos.
Los números de preajuste de todas las emisoras de la banda que tengan números superiores disminuirán en uno.

Para sintonizar una emisora que no esté preajustada
Pulse una o dos veces **TUNING/PRESET** para que "PRESET No." desaparezca del visualizador.
Luego, pulse **TUNER BAND** para seleccionar una banda, y pulse **DOWN** o **UP** para seleccionar la emisora.

Para escuchar una emisora sintonizada cuando la alimentación esté desconectada (función de escucha directa)
Pulse **TUNER BAND**. La alimentación se conectará y la emisora sintonizada se oirá.

Cuando una emisión estéreo por FM tenga ruido
Pulse **MONO TUNER** del control remoto para visualizar "MONO".

El ruido se reducirá, pero la recepción será mono.
Para reponer la recepción estéreo, pulse **MONO TUNER** para que se apague "MONO".

NOTA

Las funciones RDS tal vez no funcionen correctamente si los datos de transmisión RDS procedentes de la emisora contienen demasiada interferencia o la señal de recepción es demasiado débil.

Para visualizar texto de radio (*4RT) durante la recepción de RDS

Cuando la emisora sintonizada esté transmitiendo códigos RT, cuando se pulse **RT** aparecerá texto en el visualizador.
Para volver a la visualización normal, pulse de nuevo **RT**.

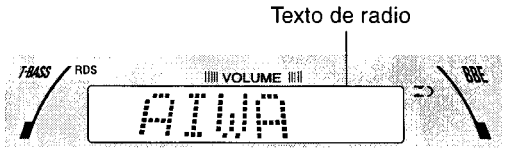

Si la emisora sintonizada no transmite códigos RT, cuando se pulse **RT** se visualizará "NO RT".

Para cambiar el intervalo de sintonización de MW

El ajuste de fábrica del intervalo de sintonización de MW es de 9 kHz/paso. Si utiliza la unidad en una zona donde el sistema de asignación de frecuencia sea de 10 kHz/paso, cambie el intervalo de sintonización de la forma siguiente.
Pulse **POWER** mientras pulsa **TUNER BAND**.
Para reponer el intervalo, repita este procedimiento.

NOTA

Cuando se cambie el intervalo de sintonización de MW, todas las emisoras preajustadas se borrarán. Las emisoras de preajuste tendrán que ajustarse de nuevo.

***1RDS**

Hoy día, muchas emisoras transmiten códigos llamados RDS (sistema de datos de radio) que contienen una gran variedad de información adicional junto con señales de sonido normales.

***2Emisoras RDS idénticas con frecuencias alternativas (AF)**

Esta es una lista de frecuencias alternativas que da información sobre varios transmisores que emiten el mismo programa en la misma zona de recepción. Permite que los receptores equipados con memoria almacenen la lista, para reducir el tiempo necesario para cambiar a otro transmisor.

***3Nombre de la emisora de programa (PS)**

Este es un nombre que consiste en no más de 8 caracteres alfanuméricos y que se visualiza para informar a los oyentes acerca del programa que está siendo emitido por la emisora de radio.
Ejemplo: BBC 1

Caracteres que se pueden visualizar

A B C D E F G H I J K L M N O P Q R S T U V W X Y Z
0 1 2 3 4 5 6 7 8 9 < > ? " ' ※ @ ⌜ ⌟ – + /

Si un carácter transmitido por una emisora no es aplicable a los receptores se deja un espacio en blanco.

***4Texto de radio (RT)**

En el visualizador se muestra información tal como el reparto de una obra o el título de una canción.

BUSQUEDA CON LA AYUDA DE CODIGOS RDS

Cada emisora RDS identifica el tipo de programa (*5PTY) que está siendo emitido. Si especifica un PTY, la unidad podrá detectar automáticamente una emisora apropiada de entre las emisoras preajustadas.
Además, el servicio *6EON (otras redes intensificadas) funciona en algunas zonas para que la búsqueda sea mucho más rápida.

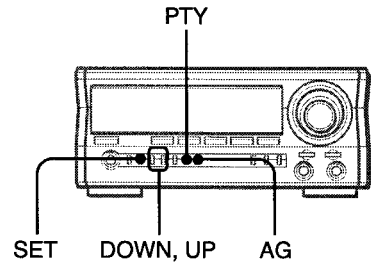

PARA VISUALIZAR EL PTY

Pulse una vez PTY durante la recepción de RDS.

Los programas se clasifican de la forma siguiente:

TRAFFIC (tráfico), NEWS (noticias), AFFAIRS (temas actuales), INFO (información), SPORT (deportes), EDUCATE (educación), DRAMA, CULTURE (cultura), SCIENCE (ciencia), VARIED (variado), POP M (música popular), ROCK M (música rock), EASY M (música intermedia), LIGHT M (clásica ligera), CLASSICS (clásica seria), OTHER M (otra música), WEATHER (el tiempo), FINANCE (finanzas), CHILDREN (programas para niños), SOCIAL (asuntos sociales), RELIGION (religión), PHONE IN (programa en el que participa el público), TRAVEL (viajes), LEISURE (pasatiempos), JAZZ (música jazz), COUNTRY (música country), NATION M (música nacional), OLDIES (música antigua), FOLK M (música folclórica), DOCUMENT (documentales), TEST (prueba de alarma), ALARM (alarma)

NOTA

- Si no se transmite la información del tipo de programa se visualizará "NO PTY".
- Si se transmite información del tipo de programa sin definir se visualizará "UNDEFINE".
- La unidad identifica TRAFFIC con uno de los tipos de programa.

PARA BUSCAR UN PTY ESPECIFICADO

1 **Pulse PTY.**
El tipo de programa de la emisora actualmente sintonizada se visualizará.

2 **Antes de que pasen 4 segundos, pulse DOWN o UP para seleccionar un tipo de programa.**

3 **Antes de que pasen 4 segundos, pulse de nuevo PTY.**
La búsqueda comprobará automáticamente cada emisora preajustada. Después de identificar una emisora apropiada, la emisora será seleccionada.

Servicio EON para la búsqueda PTY
Cuando funcione el servicio EON para transmitir PTY, una emisora adecuada se detectará sin comprobar cada una de las emisoras preajustadas. Cuando una emisora transmita información EON, la unidad tardará entre 15 a 30 segundos en descodificar la información EON. Después de descodificar la información, "EON" se encenderá en el visualizador.

Cuando no se encuentre una emisora
Se visualizará "NOT FOUND" y la unidad volverá a la emisora anterior.

Cuando se seleccione el tipo de programa TRAFFIC
La unidad buscará una emisora que transmita un código *[7]TP. Sin embargo, la emisora sintonizada puede que no emita anuncios de tráfico en ese momento. Espere un poco. La emisora sintonizada emitirá información de tráfico regularmente, y eventualmente usted podrá oír un anuncio de tráfico.

BUSQUEDA EON

Durante la recepción de FM RDS, la unidad cambia automáticamente a programas de radio con el PTY especificado tan pronto como éstos empiezan.

1 **Pulse PTY.**
El tipo de programa de la emisora actualmente sintonizada se visualiza.

2 **Antes de que pasen 4 segundos, pulse DOWN o UP para seleccionar un tipo de programa.**

3 **Antes de que pasen 4 segundos, pulse ▮▮SET.**
"EON ON" se visualiza durante 3 segundos. Luego, "EON" empieza a parpadear hasta que la unidad entra en el modo de espera de búsqueda EON.
Cuando comience el programa de radio con el PTY especificado en la otra emisora de radio, el programa de radio que está siendo emitido se interrumpirá y se oirá el programa de radio con el PTY especificado. Ahora, "EON" parpadeará rápidamente. Al finalizar el programa de radio con el PTY especificado, la emisora de radio de FM anterior se repondrá.
- El modo de espera de búsqueda EON se mantendrá almacenado hasta que sea cancelado, aunque se desconecte la alimentación.

Para reponer la emisora de FM anterior durante la recepción del programa de radio con el PTY especificado
Pulse **DOWN** o **UP**.
Ahora, el modo de espera de búsqueda EON se cancela.

Para cancelar el modo de espera de búsqueda EON
Mantenga pulsado **PTY**. (No suelte **PTY** aún.) "EON PTY" y el PTY especificado se visualizan alternativamente. Ahora, pulse **SET** mientras pulsa **PTY**. "EON OFF" se visualiza y el modo de espera de búsqueda EON se cancela.

NOTA

La función de búsqueda EON no funcionará cuando:
- No haya emisoras de FM preajustadas.
- Las señales de las emisoras con el PTY especificado sean débiles.
- No se recibe FM RDS.

OTRAS FUNCIONES DE LOS CODIGOS RDS

Función Auto GEQ
La curva de ecualización se conmutará automáticamente para adaptarse al tipo de programa musical de una emisora RDS.
Pulse AG.
"AG" se encenderá.
Para cancelar, púlselo de nuevo.

Adaptación de GEQ a PTY:

PTY	GEQ
POP M	POP
ROCK M	ROCK
LIGHT M	JAZZ
CLASSICS	CLASSIC
JAZZ	JAZZ
COUNTRY	POP
NATION M	POP
OLDIES	POP
FOLK M	JAZZ
Otros	Desactivado

La GEQ seleccionada se podrá cambiar por la que usted prefiera pulsando **GEQ**. Durante este tiempo, la función Auto GEQ se cancelará.

Función de la hora (*[8]CT)
La función CT suministra a la unidad información relacionada con la hora local. La función CT se activa siempre que se recibe una emisora CT.

Si no ha puesto en hora el reloj (la indicación del reloj parpadeará en el visualizador)
La hora actual podrá ponerse automáticamente sintonizando una emisora RDS.
Si no hay una emisora RDS preajustada, sintonice manualmente una emisora RDS(CT) pulsando ◄◄ **DOWN** o ►► **UP**.

Si la hora del reloj no coincide con la hora emitida
Una señal RDS actualizará la hora del reloj a cada hora en punto.

***[5]Identificación del tipo de programa (PTY)**
PTY permite seleccionar la escucha mediante uno de 30 o más tipos de programa, en lugar de seleccionar la escucha mediante emisora.

***[6]Información de otras redes intensificadas (EON)**
La información EON da al receptor una referencia de otras emisoras, y permite que el receptor cambie de la emisora actualmente sintonizada a otra emisora RDS.

***[7]Identificación de programas de tráfico (TP)**
Este es un código que informa al receptor de que una emisora sintonizada emite regularmente información del tráfico.

***[8]Función de la hora (CT)**
La función CT proporciona una señal de reloj exacta que se ajusta automáticamente según las zonas horarias y los cambios de hora de las estaciones del año.

MEZCLA MICROFONICA (KARAOKE)

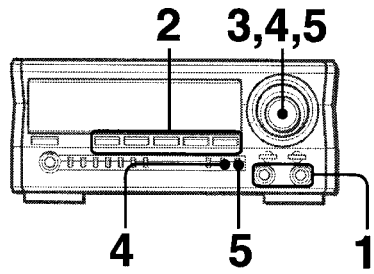

A esta unidad podrán conectarse dos micrófonos (no suministrados), permitiéndole cantar con el acompañamiento de fuentes musicales.
Utilice micrófonos con miniclavijas (3,5 mm ø).

***1* Conecte sus micrófonos a las tomas MIC 1 y MIC 2.**

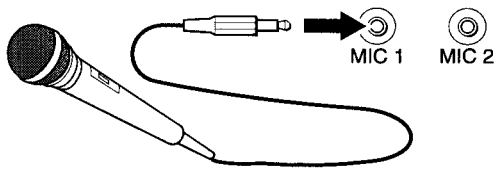

***2* Pulse uno de los botones de función para seleccionar la fuente que vaya a mezclar y luego reprodúzcala.**

***3* Ajuste el volumen y el tono de la fuente.**

***4* Pulse MIC y gire VOLUME antes de que pasen 4 segundos para ajustar el volumen del micrófono.**
El volumen del micrófono puede seleccionarse de 1 a MAX (7) u OFF (cancelación).
El volumen de ambos micrófonos se ajusta simultáneamente.

***5* Pulse ECHO y gire VOLUME antes de que pasen 4 segundos para ajustar el nivel del eco.**
El nivel del eco puede seleccionarse de 1 a MAX (7) u OFF (cancelación).

Para cambiar el tiempo de retardo del eco
Mantenga pulsado **ECHO** mientras el eco está activado.
"ECHO-L" (largo) y "ECHO-M" (medio) se visualizarán alternativamente. Suelte el botón en la posición deseada.

Para grabar el sonido del micrófono mezclado con el sonido de la fuente
Siga el procedimiento para grabar de la fuente de sonido (consulte la página 29).
SYNC DUB no puede utilizarse para la grabación de la mezcla.

Cuando no se utilicen los micrófonos
Ponga el volumen de los micrófonos y el nivel del eco en OFF y desconecte los micrófonos de las tomas **MIC**.

NOTA

- Cuando se cambie el nivel de MIC o ECHO, el modo SURROUND y DOLBY PRO LOGIC se cancelarán automáticamente.
- Cuando se active MIC o ECHO estando seleccionada 5.1 CH (página 34), 5.1 CH cambiará a VIDEO.
- Si el micrófono se coloca demasiado cerca de los altavoces podrá producirse un sonido de aullido. En este caso, separe el micrófono de los altavoces o disminuya el volumen del micrófono.
- Si el sonido del micrófono es demasiado alto, éste podrá distorsionarse. En este caso, disminuya el volumen del micrófono.
- Cuando se cambie la función, el volumen del micrófono y el volumen del eco se desactivarán.

Micrófonos recomendados
Se recomienda utilizar micrófonos tipo unidireccional para evitar el aullido. Póngase en contacto con su concesionario de Aiwa para obtener más detalles.

FUNCIONES DE DESVANECIMIENTO DE VOZ/MULTIPLEX

Esta unidad puede utilizar discos o cintas como fuentes de karaoke.
Utilice la función de desvanecimiento de voz para discos o cintas convencionales.
Utilice la función de múltiplex para discos o cintas de audio múltiplex.

Pulse repetidamente KARAOKE para seleccionar la función de desvanecimiento de voz o de múltiplex.
Cada vez que se pulse **KARAOKE** se seleccionará cíclicamente una de las funciones siguientes:

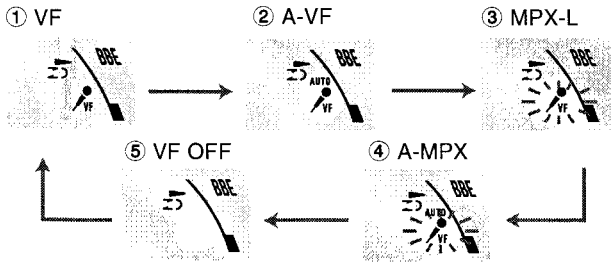

① **Desvanecimiento de voz (VF)**
La voz del cantante se hace más suave que el acompañamiento.

② **Desvanecimiento de voz automático (A-VF)**
La voz del cantante se hace más suave sólo cuando hay una entrada de audio por un micrófono.

③ **Múltiplex (MPX-L)**
Sólo el sonido del canal izquierdo se oye por ambos altavoces, y el sonido del canal derecho se silencia.

④ **Múltiplex automático (A-MPX)**
El sonido del canal izquierdo se oye por ambos altavoces, y el sonido del canal derecho se silencia sólo cuando se introduce audio por un micrófono.

⑤ **Cancelación (VF OFF)**

Para cambiar el ajuste del retardo de tiempo en la función de desvanecimiento de voz automático o de múltiplex automático
La voz del cantante silenciada podrá reponerse más rápidamente.
Cuando se seleccione el desvanecimiento de voz automático o múltiplex automático, "A-VF" o "A-MPX" se visualizará durante 4 segundos y cambiará al nombre de la función seleccionada.
Después de visualizarse el nombre de la función seleccionada, mantenga pulsado **KARAOKE** hasta que se visualice "FAST".
Para volver al ajuste inicial, seleccione "SLOW".
Cuando se desconecte la alimentación se restaurará "SLOW".

Para cambiar el canal audible en la función múltiplex
Sólo el sonido del canal derecho podrá oírse desde ambos altavoces.
Cuando se seleccione múltiplex, "MPX-L" se visualizará durante 4 segundos y cambiará al nombre de la función seleccionada.
Después de visualizarse el nombre de la función seleccionada, mantenga pulsado **KARAOKE** hasta que se visualice "MPX-R".
Para volver al ajuste inicial, seleccione "MPX-L".
Cuando se desconecte la alimentación se repondrá "MPX-L".

NOTA

- Las funciones de karaoke tal vez no funcionen correctamente con las clases de discos compactos o cintas siguientes:
  - Discos o cintas con sonido mono
  - Discos o cintas grabados con ecos fuertes
  - Discos o cintas con la parte vocal grabada en el lado derecho o izquierdo del sonido.
- Mientras la función de karaoke esté activada, la salida de sonido será mono.
- Cuando se cambie la función, la función de karaoke se cancelará.

INDICE DE PARTES

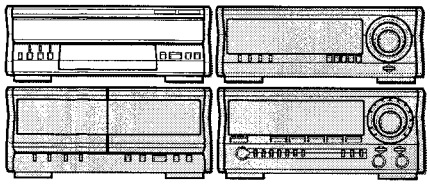

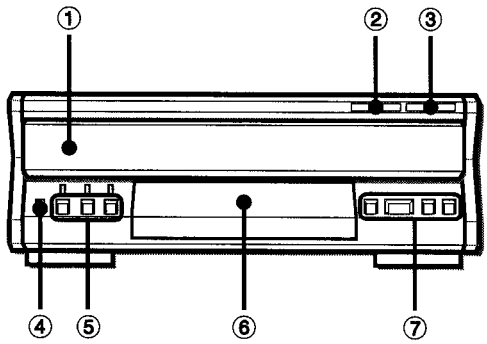

	Nombre	página
❶	**Compartimiento de discos**	
❷	**DISC CHANGE**	23, 24
❸	**≜OPEN/CLOSE**	23, 24
❹	**CD BLANK SKIP**	24
❺	**DISC DIRECT PLAY 1-3**	24-26
❻	**Visualizador**	
❼	**◄◄/I◄◄**	24, 25
	■STOP	24-26
	►IIPLAY/PAUSE	24-26
	►►/►►I	24-26

REPRODUCCION DE DISCOS COMPACTOS

INTRODUCCION DE DISCOS

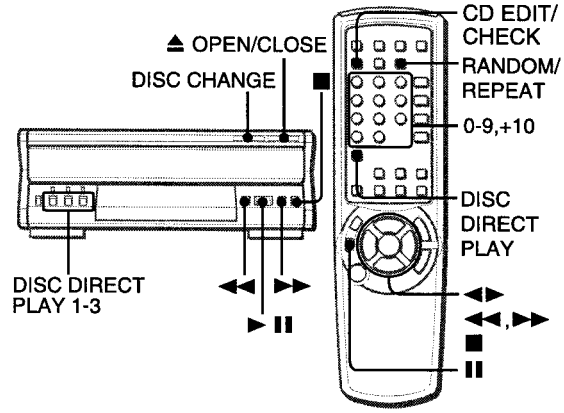

Pulse CD y luego pulse ≜OPEN/CLOSE para abrir el compartimiento de los discos. Introduzca el(los) disco(s) con el lado de la etiqueta hacia arriba.

Para reproducir uno o dos discos, ponga los discos en las bandejas 1 y 2.

Para reproducir tres discos, pulse **DISC CHANGE** para hacer girar las bandejas después de colocar dos discos. Ponga luego el tercer disco en la bandeja 3. Cierre el compartimiento de los discos pulsando **≜OPEN/CLOSE**.

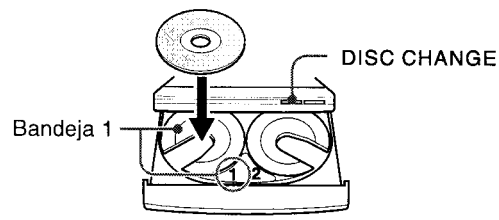

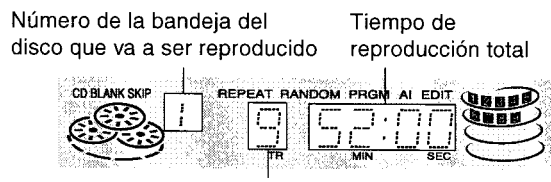

REPRODUCCION DE DISCOS

Introduzca los discos.

Para reproducir todos los discos del compartimiento, pulse ►IIPLAY/PAUSE (o ►/◄►PRESET en el control remoto).

La reproducción empezará por el disco de la bandeja 1.

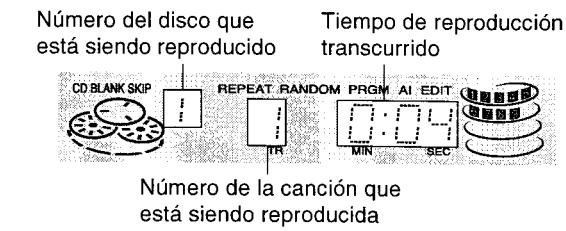

Para reproducir un disco solamente, pulse DISC DIRECT PLAY 1-3.
El disco seleccionado se reproducirá una vez.

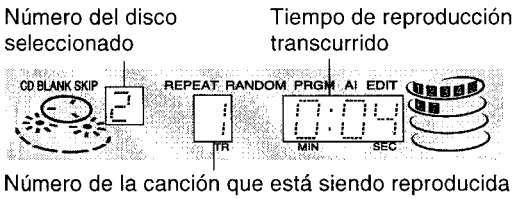

- Cuando se pulse una vez más el botón seleccionado, todos los discos del compartimiento de discos se reproducirán continuamente una vez más.

Para empezar a reproducir con el control remoto
Pulse **DISC DIRECT PLAY** y luego pulse los botones numerados **1-3** para seleccionar un disco.

Para detener la reproducción, pulse **■STOP (o ■CLEAR en el control remoto).**
Para hacer una pausa en la reproducción, pulse **►IIPLAY/PAUSE (o IISET en el control remoto)**. Para reanudar la reproducción, púlselo de nuevo.
Para buscar un punto particular durante la reproducción, mantenga pulsado ◄◄ o ►► y suéltelo en el punto deseado.
Para saltar hasta el principio de una canción durante la reproducción, pulse repetidamente ◄◄ o ►►.
Para quitar discos, pulse **▲OPEN/CLOSE.**

Para iniciar la reproducción cuando la alimentación esté desconectada (función de reproducción directa)
Pulse **CD** del receptor estéreo. La alimentación se conectará y la reproducción del(de los) disco(s) introducido(s) empezará.

Para comprobar el tiempo restante
Pulse **CD EDIT/CHECK** del control remoto durante la reproducción (excepto durante la reproducción aleatoria o programada). El tiempo restante hasta que todas las canciones del disco terminen de reproducirse se visualizará. Para reponer la visualización del tiempo de reproducción, repita el procedimiento de arriba.

Selección de una canción con el control remoto
1 Pulse **DISC DIRECT PLAY** y luego pulse los botones numerados **1-3** para seleccionar un disco.
2 Pulse los botones numerados **0-9** y **+10** para seleccionar una canción.
Ejemplo:
Para seleccionar la canción número 25, pulse **+10**, **+10** y **5**.
Para seleccionar la canción número 10, pulse **+10** y **0**.
La canción seleccionada empezará a reproducirse y la reproducción continuará hasta el final de ese disco.

Reemplazo de discos durante la reproducción
Mientras se reproduzca un disco, los otros discos podrán reemplazarse sin interrumpir la reproducción.
1 Pulse **DISC CHANGE**.
2 Quite los discos y ponga otros.
3 Pulse **▲OPEN/CLOSE** para cerrar el compartimiento de los discos.

NOTA

- Cuando introduzca un disco de 8 cm, póngalo en el círculo interior de la bandeja.
- No ponga más de un disco compacto en una misma bandeja.
- No incline la unidad habiendo discos introducidos. Hacer esto puede causar fallos en el funcionamiento.
- No utilice discos compactos de formas irregulares (por ejemplo: de forma de corazón, octagonales, etc.). Esto puede causar fallos en el funcionamiento.
- La unidad tal vez no reproduzca un disco CD-R/RW grabado en una computadora personal o en alguna clase de grabadora CD-R/RW debido a las diferencias en los formatos de grabación.
- No ponga ninguna pegatina ni etiqueta en ninguna de las caras (cara grabable o cara de la etiqueta) de un disco CD-R/RW. Eso podría causar un fallo en el funcionamiento.

REPRODUCCION ALEATORIA/REPETICION DE REPRODUCCION

Utilice el control remoto.

Reproducción aleatoria
Todas las canciones del disco seleccionado o de todos los discos podrán reproducirse aleatoriamente.

Repetición de reproducción
Un solo disco o todos ellos podrán reproducirse repetidamente.

Pulse RANDOM/REPEAT en el control remoto.
Cada vez que lo pulsa, la función puede seleccionarse cíclicamente.
Reproducción aleatoria — "RANDOM" se pone en un recuadro en el visualizador.
Repetición de reproducción — "REPEAT" se pone en un recuadro en el visualizador.
Reproducción aleatoria/Repetición de reproducción — "RANDOM" y "REPEAT" se ponen en un recuadro en el visualizador.
Cancelación — Los recuadros que rodean a "RANDOM" y "REPEAT" desaparecen.

Para reproducir todos los discos, pulse **►/◄► PRESET** (o **►II PLAY/PAUSE** en el reproductor de discos compactos) para iniciar la reproducción.
Para reproducir un solo disco, pulse **DISC DIRECT PLAY** y pulse un número entre el **1** y el **3** (o **DISC DIRECT PLAY 1-3** en el reproductor) para seleccionar un disco.

NOTA

Durante la reproducción aleatoria no será posible saltar a la canción reproducida previamente con ◄◄.

REPRODUCCION CON SALTO DE SECCIONES EN BLANCO

Las secciones en blanco entre las canciones grabadas de un disco compacto pueden saltarse durante la reproducción.

1 Pulse CD BLANK SKIP.
"CD BLANK SKIP" se pone en un recuadro en el visualizador.

2 Pulse ►II para iniciar la reproducción.
Las secciones en blanco entre canciones se saltarán, y el sonido se reproducirá sin interrupción. Si una canción termina con desvanecimiento (el sonido va disminuyendo gradualmente), la parte con desvanecimiento también se saltará.

Para volver a la reproducción normal
Pulse de nuevo **CD BLANK SKIP** y el recuadro que rodea a "CD BLANK SKIP" desaparecerá.

NOTA

- Puede haber casos en los que la REPRODUCCION CON SALTO DE SECCIONES EN BLANCO no funcionará correctamente.
- La REPRODUCCION CON SALTO DE SECCIONES EN BLANCO se cancelará automáticamente cuando se realice la GRABACION CON EDICION AI (página 31), la GRABACION CON EDICION PROGRAMADA (página 32), la grabación durante la REPRODUCCION PROGRAMADA (página 25) o la REPRODUCCION ALEATORIA (página 24).

REPRODUCCION PROGRAMADA

Se podrá programar un máximo de 30 canciones de cualquiera de los discos insertados.

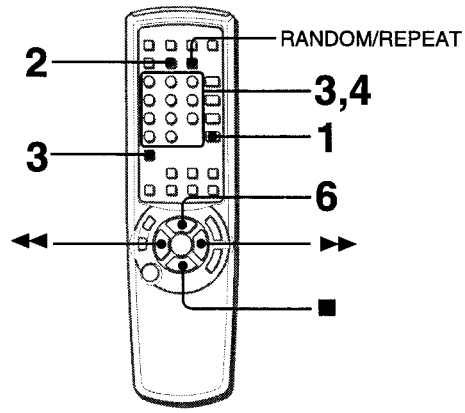

Utilice el control remoto.

1 **Pulse CD e inserte los discos.**

2 **Pulse dos veces PRGM en el modo de parada.**
"PRGM" se pone en un recuadro.

- Cuando se pulse una vez **PRGM** en el paso 2, la unidad se pondrá en el modo de PROGRAMA DE KARAOKE (página 26).

3 Pulse DISC DIRECT PLAY, y luego pulse uno de los botones numerados 1-3 antes de que pasen 3 segundos para seleccionar un disco.
Vaya al paso siguiente cuando la bandeja deje de girar.

4 **Pulse los botones numerados 0-9 y +10 para programar una canción.**
Ejemplo:
Para seleccionar la canción número 25, pulse los botones **+10**, **+10** y **5**.
Para seleccionar la canción número 10, pulse los botones **+10** y **0**.

Número de programa — Tiempo de reproducción total de las canciones seleccionadas

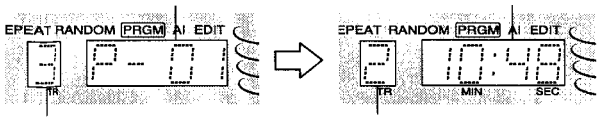

Número de la canción seleccionada

Número total de canciones seleccionadas

5 **Repita los pasos 3 y 4 para programar otras canciones.**

6 **Pulse ►/◄► (o ►II PLAY/PAUSE del reproductor de discos compactos) para iniciar la reproducción.**

Para comprobar el programa
Cada vez que se pulse ◄◄ o ►► en el modo de parada se visualizará un número de disco, un número de canción y un número de programa.

Para borrar el programa
Pulse el botón ■**STOP** (o ■**CLEAR** en el control remoto) en el modo de parada.

Para añadir canciones al programa
Repita los pasos 3 y 4 en el modo de parada. La canción se programará después de la última canción programada.

Para cambiar las canciones programadas
Borre el programa y repita todos los pasos.

Para reproducir repetidamente las canciones programadas
Después de programar las canciones, pulse **RANDOM/REPEAT**. "REPEAT" queda resaltado en el visualizador.

NOTA

Durante la reproducción programada, usted no podrá utilizar la reproducción aleatoria, comprobar el tiempo restante ni seleccionar un disco o canción.

PROGRAMA DE KARAOKE

Antes o durante la reproducción de discos compactos, usted podrá reservar un máximo de 8 canciones para reproducirlas después de la canción actual. Cada reserva se borrará cuando termine de reproducirse la canción.

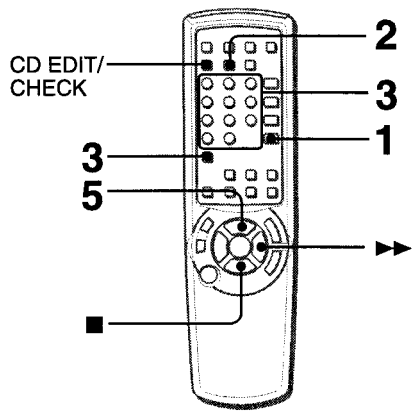

Utilice el control remoto.

1 Pulse CD e introduzca los discos en el reproductor de discos compactos.

2 Pulse una vez PRGM en el modo de parada.

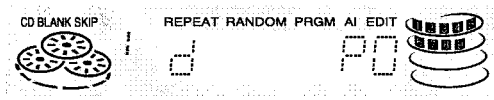

3 Pulse DISC DIRECT PLAY, y luego pulse los botones numerados 1-3 antes de que pasen 3 segundos para seleccionar un disco. Luego, pulse los botones numerados 0-9 y +10 para programar una canción.

4 Repita el paso 3 para reservar otras canciones.

Número del disco reservado — Número de la canción reservada

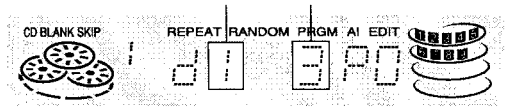

5 Pulse ►/◄► (o ►II PLAY/PAUSE en el reproductor de discos compactos) para iniciar la reproducción.

Después de reproducirse una canción, ésta se borra del programa.

Número de disco de la última reserva — Número de canciones reservadas restantes

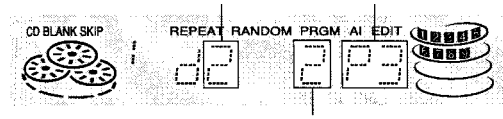

Número de pista de la última reserva

Para añadir una reserva durante la reproducción
Repita el paso 3.

Para comprobar las canciones reservadas
Pulse repetidamente **CD EDIT/CHECK**. Cada vez que lo pulse, el número del disco y el número de la canción se visualizarán en el orden reservado.

Para detener la reproducción
Pulse **■STOP** (o **■CLEAR** en el control remoto).
Cuando se pulse **►/◄►** (o **►IIPLAY/PAUSE** en el reproductor de discos compactos) para reiniciar la reproducción se volverá a reproducir la canción que fue reproducida en último lugar.

Para saltar la canción actual
Pulse **►►**. La canción saltada se borrará del programa.

Para borrar todas las reservas
Pulse repetidamente **►►** hasta que se visualice "d P0".

Púlselo una vez más para cancelar los programas de karaoke. La visualización volverá a ser la de la reproducción de discos compactos.

NOTA

- Si el número de la canción reservada no existe en el disco seleccionado, la unidad parará la reproducción y la visualización parpadeará.
  En este caso, pulse **►►** para omitir esa canción. Luego pulse **►/◄►** (o **►IIPLAY/PAUSE** en el reproductor de discos compactos) para iniciar la reproducción con la próxima canción reservada.
- Cuando se pulse repetidamente **PRGM** en el paso 2, "PRGM" se pondrá en un recuadro y la unidad entrará en el modo de reproducción programada de disco compacto (página 25).
  Para cancelar la reproducción programada, pulse **■STOP** (o **■CLEAR** en el control remoto).

Para utilizar micrófonos y la función karaoke, consulte "MEZCLA MICROFONICA (KARAOKE)" en la página 21.

INDICE DE PARTES

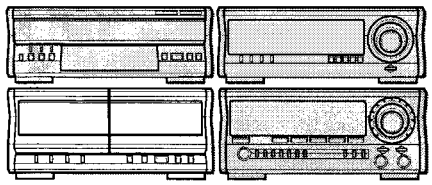

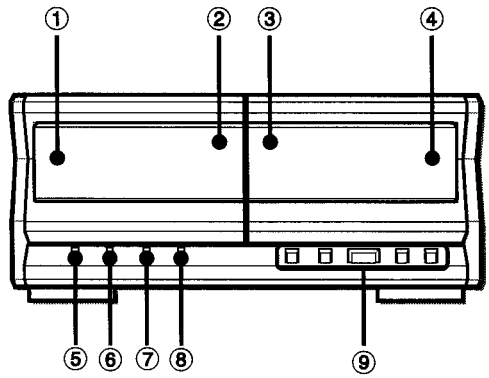

	Nombre	página
❶	**≜PUSH EJECT (para la platina 1)**	27
❷	**Platina 1**	
❸	**Platina 2**	
❹	**≜PUSH EJECT (para la platina 2)**	29
❺	**DOLBY NR**	28-32
❻	**REV MODE (DECK 2)**	27-30
❼	**SYNC DUB NORM/HIGH**	30
❽	**●REC/REC MUTE**	29-32
❾	**❚❚PAUSE**	28, 29
	◄◄ MS	28
	◄►PLAY/DIR	28
	►► MS	28
	■STOP	28-32

La información de la visualización de las platinas de casete se muestra en el visualizador del receptor estéreo.

REPRODUCCION DE CINTAS

INSERCION DE CINTAS

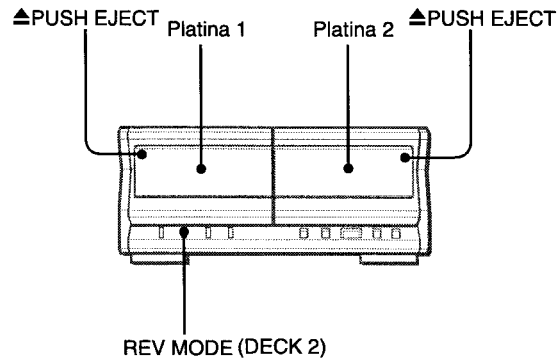

- En la platina 1, las cintas se reproducen siempre por ambas caras.
  En la platina 2, podrá seleccionar un modo de inversión para reproducir una o dos caras.
- Utilice cintas tipo I (normal), tipo II (alta polarización/CrO_2) o tipo IV (metal) para la reproducción.

Pulse ≜PUSH EJECT para abrir el portacasete.

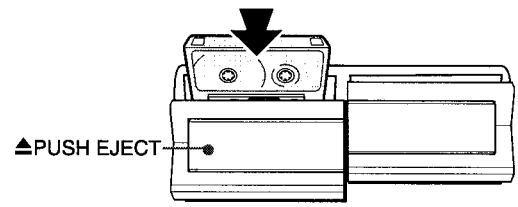

Inserte un casete de cinta con el lado por donde se ve la cinta hacia abajo. Empuje el portacasete para cerrarlo.

Para seleccionar un modo de inversión (platina 2 solamente)

Cada vez que pulse **REV MODE (DECK 2)**, el modo de inversión cambiará.

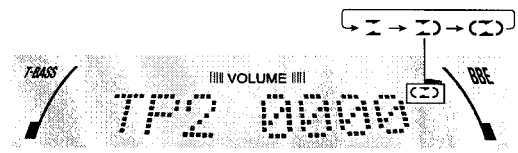

Para reproducir una cara solamente, seleccione ⇄.
Para reproducir de la cara delantera a la trasera una vez solamente, seleccione ⇉.
Para reproducir ambas caras repetidamente, seleccione ⟲.

- Cuando haya cintas introducidas en ambas platinas, el indicador ⇉ del visualizador indicará la reproducción continua.

E

REPRODUCCION DE UNA CINTA

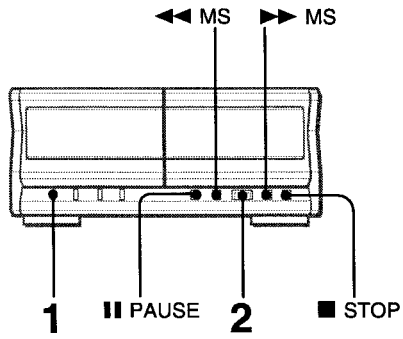

Inserte una cinta.

1 Pulse DOLBY NR para activar o desactivar Dolby NR según la cinta de reproducción que esté siendo utilizada.

Para cintas grabadas con DOLBY NR, encienda DOLBY NR.
Para cintas grabadas sin DOLBY NR, apague DOLBY NR.

2 Pulse ◄►PLAY/DIR para iniciar la reproducción.

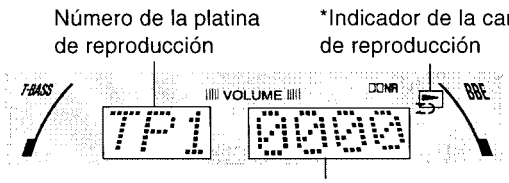

El contador de cinta indica el movimiento de la cinta.

*Indicador de la cara de reproducción
►:La cara que queda hacia adelante (cara delantera) está siendo reproducida.
◄:La cara que queda hacia atrás (cara trasera) está siendo reproducida.

Para empezar a reproducir con el control remoto
Pulse primero **TAPE** en el receptor estéreo o en el mando a distancia. Luego, pulse **►/◄►PRESET** en el control remoto para iniciar la reproducción.

Cuando haya cintas introducidas en ambas platinas
Pulse primero **TAPE** para seleccionar una platina.
El número de la platina seleccionada se visualizará.

Para detener la reproducción, pulse **■STOP** (o **■CLEAR** en el control remoto).
Para hacer una pausa en la reproducción, pulse **IIPAUSE** (o **IISET** en el control remoto).
Para reanudar la reproducción, púlselo de nuevo.
Para cambiar la cara de reproducción, pulse **◄►PLAY/DIR** en el modo de reproducción o de pausa.
Para avanzar rápidamente o rebobinar, pulse **◄◄MS** o **►►MS**. Luego pulse **■STOP** (o **■CLEAR** en el control remoto) para detener la cinta.

Para iniciar la reproducción cuando la alimentación esté desconectada (función de reproducción directa)
Pulse **TAPE** en el receptor estéreo. La alimentación se conectará y la reproducción de la cinta insertada empezará.

Para poner el contador de cinta a 0000
Pulse **■STOP** (o **■CLEAR** en el control remoto) en el modo de parada.
El contador también se pondrá a 0000 cuando se abra y cierre el portacasete.

SENSOR MUSICAL

Si hay un espacio sin grabar de 4 segundos o más entre cada canción, la búsqueda del principio de la canción actual o de la siguiente canción podrá realizarse fácilmente.
Pulse **◄◄MS** o **►►MS** durante la reproducción consultando el indicador de la cara de reproducción (◄ o ►) en el visualizador. Por ejemplo, cuando pulse **►►MS** mientras se visualice "►", empezará a reproducirse la siguiente canción.

La función del sensor musical tal vez no pueda detectar las canciones bajo las condiciones siguientes:
- Espacios sin grabar de menos de 4 segundos entre canciones
- Espacios sin grabar que tengan ruidos
- Pasajes largos con un sonido muy bajo
- Niveles de grabación bajos en general

REPRODUCCION CONTINUA

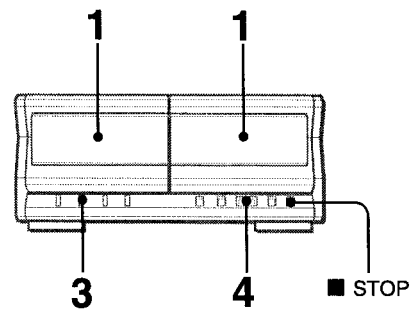

Una vez terminada la reproducción en una platina, la cinta de la otra platina empezará a reproducirse sin interrupción.

1 Inserte cintas en las platinas 1 y 2.

2 Pulse TAPE del receptor estéreo para seleccionar la platina que va a realizar la reproducción en primer lugar.

3 Pulse REV MODE (DECK 2) para seleccionar ⇄.

4 Pulse ◄►PLAY/DIR para iniciar la reproducción.
La reproducción continuará hasta que se pulse **■STOP**.

GRABACION BASICA

Esta sección explica cómo grabar del sintonizador, del reproductor de discos compactos o de un equipo exterior.

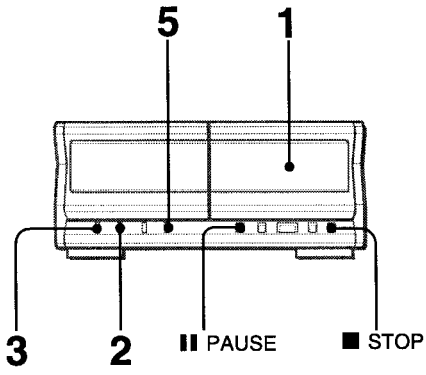

Preparación
- Utilice cintas tipo I (normales) y tipo II (alta polarización/CrO_2) para la grabación.
- Ponga la cinta en el punto donde vaya a empezar la grabación.

***1* Inserte la cinta que vaya a grabar en la platina 2.**
Inserte la cinta con la cara que vaya a grabar en primer lugar hacia afuera de la unidad.

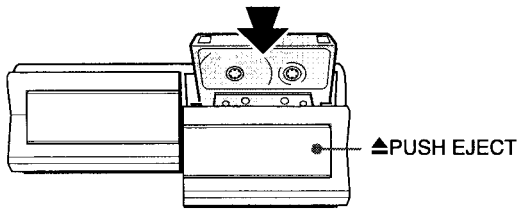

***2* Pulse REV MODE (DECK 2) para seleccionar el modo de inversión.**
Para grabar en una cara solamente, seleccione →.
Para grabar en ambas caras, seleccione →) o (→).

***3* Pulse DOLBY NR para activar o desactivar Dolby NR.**
Para grabar con DOLBY NR, encienda DD NR.
Para grabar sin DOLBY NR, apague DD NR.

***4* Pulse uno de los botones de función en el receptor estéreo (CD, TUNER, VIDEO/AUX o MD) y prepare la fuente que vaya a grabar.**
Para grabar de un disco compacto, pulse **CD** e introduzca el(los) disco(s) compacto(s).
Para grabar una radiodifusión, pulse **TUNER** y sintonice una emisora.
Para grabar de una fuente de sonido conectada, pulse **VIDEO/AUX/5.1 CH** o **MD**.

***5* Pulse ●REC/REC MUTE para iniciar la grabación.**
Cuando la función seleccionada sea CD, la reproducción y la grabación empezarán simultáneamente.

Para iniciar la grabación con el control remoto
Pulse **●REC/REC MUTE** y luego ►/◄► en el control remoto antes de que pasen 2 segundos.

Para detener la grabación, pulse **■STOP** (o **■CLEAR** en el control remoto).
Para hacer una pausa en la grabación, pulse **IIPAUSE** (o **IISET** en el control remoto). Para reanudar la grabación, púlselo de nuevo.

Ajuste del sonido durante la grabación
El volumen de salida y el tono (excepto BBE) de los altavoces o auriculares podrán cambiarse libremente sin afectar en absoluto a la grabación.

INSERCION DE ESPACIOS SIN GRABAR

La inserción de espacios sin grabar de 4 segundos le permite activar la función del sensor musical.

1 **Pulse ●REC/REC MUTE durante la grabación o en el modo de pausa de grabación.**
El indicador de **●REC/REC MUTE** parpadeará y se dejará un espacio sin grabar de 4 segundos. Después de 4 segundos, la platina entrará en el modo de pausa de grabación.
2 **Pulse IIPAUSE para reanudar la grabación.**

Para insertar un espacio sin grabar de menos de 4 segundos, pulse de nuevo **●REC/REC MUTE** mientras parpadea el indicador de **●REC/REC MUTE**.
Para insertar espacios sin grabar de más de 4 segundos, después de que la platina entre en el modo de pausa de grabación, pulse de nuevo **●REC/REC MUTE**. Cada vez que pulse el botón se añadirá un espacio sin grabar de 4 segundos.

NOTA
- Si se producen ruidos de aullido o batido cuando se graba una rediodifusión de MW o LW, pulse **MONO TUNER** del control remoto para eliminar el ruido.
  Pulsando repetidamente el botón, el indicador de punto se encenderá y apagará en el visualizador del receptor estéreo.
- Cuando grabe una fuente conectada externamente a través de las tomas **VIDEO/AUX** o **MD**, si el nivel de entrada es demasiado alto, las curvas del ecualizador gráfico se elevarán continuamente hasta el nivel más alto en el visualizador del ECUALIZADOR GRÁFICO.
  En este caso, detenga la grabación y ajuste el nivel de entrada hasta que las curvan se elevan hasta el nivel más alto de forma intermitente (página 33).

Acerca de las cintas de casete
- **Para evitar el borrado accidental**, rompa con un destornillador u otra herramienta puntiaguda las lengüetas de plástico del casete después de grabar.

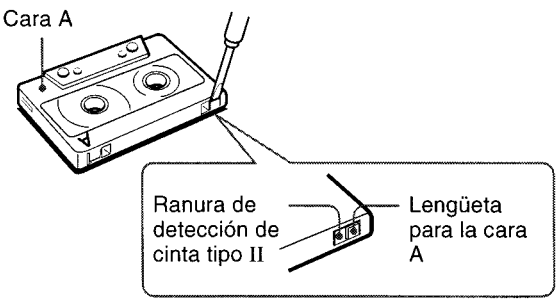

Para volver a grabar en la cinta, tape las aberturas con cinta adhesiva, etc. (En cintas tipo II, tenga cuidado para no tapar la ranura de detección de cinta tipo II.)
- **Las cintas de 120 minutos o más** son extremadamente finas y se deforman o estropean fácilmente. No son recomendadas.
- **Tense la cinta** con un lapicero o herramienta similar antes de utilizarla. La cinta floja podrá romperse o atascarse en el mecanismo.

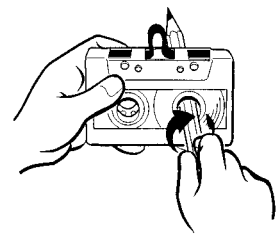

Sistema DOLBY NR
El sistema de reducción de ruido Dolby reduce el silbido de la cinta. Encienda el sistema DOLBY NR para obtener un rendimiento óptimo cuando reproduzca una cinta grabada con el sistema DOLBY NR.

COPIADO MANUAL DE UNA CINTA

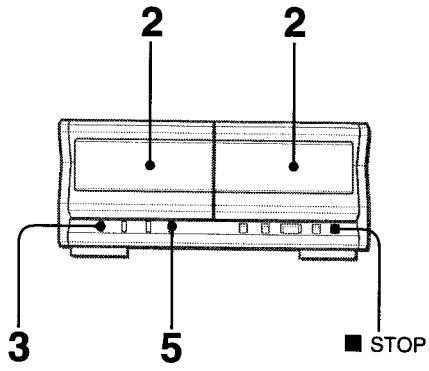

NOTA

- Ponga la cinta en el punto donde vaya a empezar la grabación.
- El modo de inversión se pone automáticamente en ⇄.
  Tenga en cuenta que la grabación se realizará en una sola cara de la cinta.

1 Pulse TAPE del receptor estéreo.

2 Inserte la cinta original en la platina 1 y la cinta que vaya a grabar en la platina 2.

Inserte las cintas con las caras que vaya a reproducir o grabar hacia afuera de la unidad.

3 Pulse DOLBY NR para desactivar Dolby NR.

DOLBY NR se apagará en el visualizador del receptor estéreo.

4 Pulse TAPE del receptor estéreo para seleccionar la platina 1.

Se visualizará "TP 1".

5 Pulse ●REC/REC MUTE para iniciar la grabación.

La reproducción y la grabación empezarán simultáneamente.

Para detener el copiado

Pulse **■STOP** (o **■CLEAR** en el control remoto).

Para ajustar Dolby NR cuando se reproducen cintas copiadas

Pulse **DOLBY NR** para activar o desactivar Dolby NR según la cinta original.

Para borrar una grabación

Asegúrese de que el micrófono no esté conectado a esta unidad. Ponga el volumen del micrófono y el nivel del eco en OFF (página 21).

1 Inserte la cinta que vaya a borrar en la platina 2 y pulse **TAPE** del receptor estéreo para visualizar "TP 2".
2 Ponga la cinta en el punto donde vaya a empezar a borrar.
3 Ponga el modo de inversión pulsando **REV MODE (DECK 2)**.
4 Pulse **●REC/REC MUTE** para iniciar el borrado.

COPIADO DE TODA LA CINTA

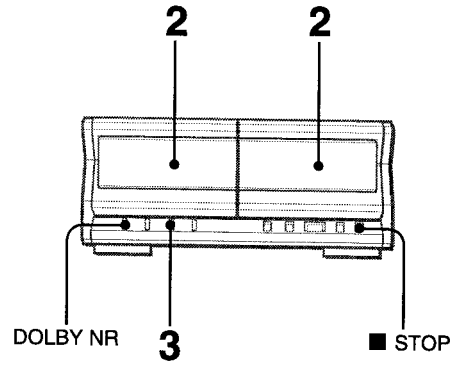

Esta función le permitirá hacer copias exactas de ambas caras de la cinta original. La cara trasera de ambas cintas empezará automáticamente tan pronto como termine de invertirse la cinta más larga.

NOTA

- El copiado no empieza desde un punto ubicado en medio de la cinta.
- El modo de inversión se ajusta automáticamente a ⇄.
- Dolby NR no afecta a la grabación.

1 Pulse TAPE del receptor estéreo.

2 Inserte la cinta original en la platina 1 y la cinta que vaya a grabar en la platina 2.

Inserte cada cinta con la cara que vaya a ser reproducida o grabada hacia afuera de la unidad.

3 Pulse una o dos veces SYNC DUB para iniciar la grabación.

① **Para grabar a la velocidad normal**, púlselo una vez para visualizar NORM-DUB.
② **Para grabar a alta velocidad**, púlselo dos veces para visualizar HIGH-DUB.

① ②

Las cintas se rebobinarán hasta el principio de las caras delanteras y empezará la grabación.

Para detener el copiado

Pulse **■STOP** (o **■CLEAR** en el control remoto).

Para ajustar Dolby NR cuando se reproducen cintas copiadas

Pulse **DOLBY NR** para activar o desactivar Dolby NR según la cinta original.

NOTA

La grabación no empezará si las lengüetas de prevención de borrado de ambas caras de la cinta que va a ser grabada están rotas.

GRABACION CON EDICION AI

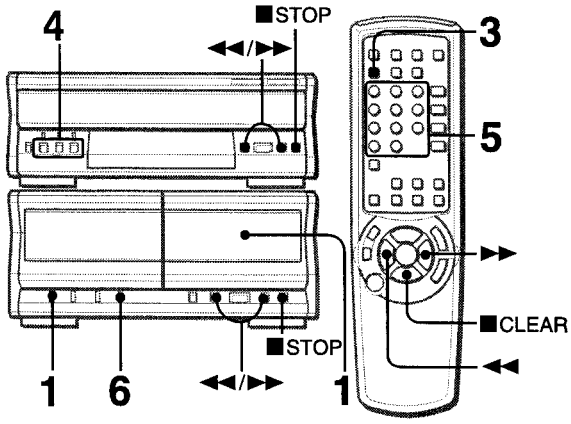

La función de grabación con edición AI permite grabar discos compactos sin tener que preocuparse por la duración de la cinta y la duración de las canciones. Cuando se inserte un disco compacto, la unidad calculará automáticamente la duración total de las canciones. En caso de ser necesario, el orden de las canciones podrá cambiarse para que ninguna canción quede interrumpida.
(AI: Inteligencia Artificial)

NOTA

La grabación con edición AI no empezará desde un punto que se encuentre en medio de la cinta. La cinta deberá grabarse desde el principio de cada cara.

***1* Inserte la cinta en la platina 2 y pulse DOLBY NR para activar o desactivar Dolby NR.**
Inserte la cinta con la cara que vaya a grabar en primer lugar hacia afuera de la unidad.

***2* Pulse CD en el receptor estéreo e introduzca el(los) disco(s).**

***3* Pulse una vez CD EDIT/CHECK en el control remoto.**
"AI" y "EDIT" se ponen en un recuadro.

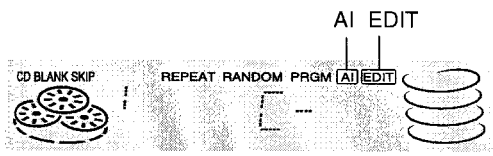

- Cuando "PRGM" se ponga en un recuadro, pulse de nuevo **CD EDIT/CHECK**.

***4* Pulse DISC DIRECT PLAY 1-3 para seleccionar un disco.**

***5* Pulse los botones numerados 0-9 del control remoto para designar la duración de la cinta.**
Se puede especificar una duración de 10 a 99 minutos.
Ejemplo: Cuando utilice una cinta de 60 minutos, pulse **6** y **0**.
En unos pocos segundos se determinarán las canciones que vayan a ser grabadas en cada cara de la cinta.
- **◀◀/▶▶** también se pueden utilizar para designar la duración de la cinta.

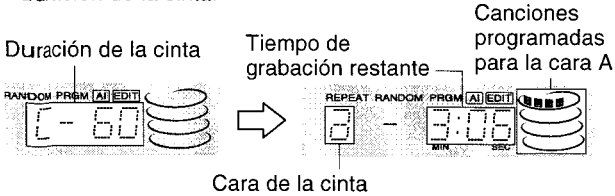

Cara de la cinta
a: Primera cara de grabación (cara A)
b: Segunda cara de grabación (cara B)

***6* Pulse ●REC/REC MUTE para iniciar la grabación en la primera cara.**
La cinta se rebobinará hasta el principio de la cara delantera, el segmento guía avanzará durante 10 segundos y la grabación empezará. Cuando termine de grabarse la cara delantera (cara A) empezará a grabarse la cara trasera (cara B).

Para detener la grabación
Pulse **■STOP** en la platina de casete o en el reproductor de discos compactos (o **■ CLEAR** en el control remoto). La grabación y la reproducción del disco compacto pararán simultáneamente.

Para borrar el programa de edición
Pulse dos veces **■ STOP** en el reproductor de discos compactos (o pulse dos veces **■ CLEAR** en el control remoto) estando en el modo de parada para que el recuadro desaparezca de "AI" o "EDIT" en el visualizador.

Para comprobar el orden de los números de las canciones programadas
Antes de grabar, pulse **CD EDIT/CHECK** del control remoto para seleccionar una cara, y pulse repetidamente **◀◀** o **▶▶** del reproductor de discos compactos.

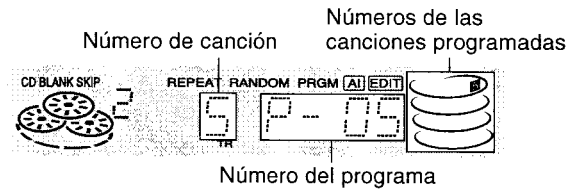

Para añadir canciones de otros discos al programa de edición
Si queda tiempo en la cinta después del paso 5, usted podrá añadir canciones de otros discos que se encuentren en el compartimiento de los discos compactos.
1 Pulse **CD EDIT/CHECK** del control remoto para seleccionar una cara.
2 Pulse **DISC DIRECT PLAY 1-3** para seleccionar un disco.
3 Pulse los botones numerados del control remoto para seleccionar canciones. Una canción cuyo tiempo de reproducción sea superior al tiempo restante no podrá ser programada.
4 Repita los pasos 2 y 3 para añadir más canciones.

Tiempo de las cintas de casete y tiempo de edición
El tiempo real de grabación de los casetes es por lo general un poco más largo que el tiempo de grabación especificado en sus etiquetas. Esta unidad puede programar las canciones para utilizar ese tiempo extra. Cuando el tiempo de grabación total sea un poco más largo que el tiempo de grabación especificado de la cinta, después de la edición, el visualizador mostrará el tiempo extra (sin un signo menos) en lugar del tiempo restante de la cinta (con el signo menos).

NOTA

- La función de grabación con edición AI no se podrá utilizar con discos que tengan 31 canciones o más.
- La grabación resulta imposible si está rota la lengüeta de prevención de borrado de ambas caras de la cinta.
- La grabación con edición AI anula la función de SALTO DE SECCIONES EN BLANCO DE DISCO COMPACTO.

GRABACIÓN CON EDICIÓN PROGRAMADA

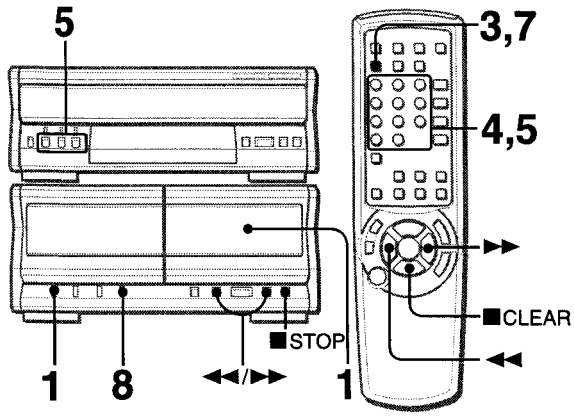

En la función de grabación con edición programada, las canciones pueden ser programadas mientras se comprueba el tiempo restante de cada cara de la cinta según se programan las canciones.

NOTA

La grabación con edición programada no empezará desde un punto ubicado en medio de la cinta. La cinta deberá grabarse desde el principio de una de las caras.

1 **Inserte la cinta en la platina 2 y pulse DOLBY NR para activar o desactivar Dolby NR.**
Inserte la cinta con la cara que vaya a grabar en primer lugar hacia afuera de la unidad.

2 **Pulse CD en el receptor estéreo e introduzca el(los) disco(s).**

3 **Pulse dos veces CD EDIT/CHECK del control remoto.**
"PRGM" y "EDIT" se ponen cada uno en un recuadro.
• Cuando "AI" se ponga en un recuadro, pulse de nuevo **CD EDIT/CHECK**.

4 **Pulse los botones numerados del control remoto para designar la duración de la cinta.**
Se puede especificar una duración de 10 a 99 minutos.
• ◄◄/►► también se pueden utilizar para designar la duración de la cinta.

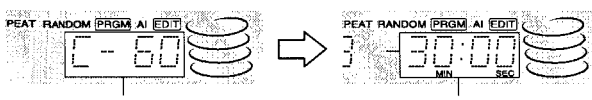

Duración de la cinta — Máximo tiempo de grabación para la cara A

5 **Pulse DISC DIRECT PLAY 1-3 para seleccionar un disco.**
Luego, pulse los botones numerados 0-9 y +10 en el control remoto para programar una canción.
Ejemplo: Para seleccionar la canción 10 del disco 2, pulse **DISC DIRECT PLAY 2** y luego pulse **+10** y **0**.

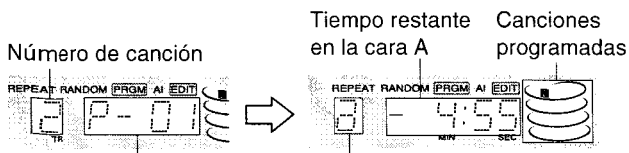

Número de programa — Cara de la cinta
a: Primera cara de grabación (cara A)
b: Segunda cara de grabación (cara B)

6 **Repita el paso 5 para el resto de las canciones para la cara A.**
Una canción cuyo tiempo de reproducción sea superior al tiempo restante no podrá ser programada.

7 **Pulse CD EDIT/CHECK en el control remoto para seleccionar la cara B y programe las canciones para esta cara.**
Después de confirmar que "b" aparezca en el visualizador, repita el paso 5.

8 **Pulse ●REC/REC MUTE para iniciar la grabación.**
La cinta se rebobinará hasta el principio de la cara delantera, el segmento guía avanzará durante 10 segundos y la grabación empezará. Cuando termine la grabación de la cara delantera (A) empezará la grabación de la cara trasera (B).

Para detener la grabación
Pulse ■ **STOP** en la platina de casete o en el reproductor de discos compactos (o ■ **CLEAR** en el control remoto). La grabación y la reproducción del disco compacto cesan simultáneamente.

Para borrar el programa de edición
Pulse dos veces ■ **STOP** en el reproductor de discos compactos (o dos veces ■ **CLEAR** en el control remoto) estando en el modo de parada para que el recuadro desaparezca de "PRGM" y "EDIT" en el visualizador.

Para comprobar el orden de los números de las canciones programadas
En el modo de parada, pulse **CD EDIT/CHECK** en el control remoto para seleccionar una cara, y pulse repetidamente ◄◄ o ►► en el reproductor de discos compactos.

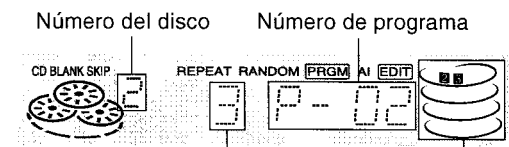

Número de canción — Números de las canciones programadas

Para cambiar el programa de cada cara
Pulse **CD EDIT/CHECK** en el control remoto para seleccionar una cara, y pulse ■**STOP** en el reproductor de discos compactos (o ■**CLEAR** en el control remoto) para borrar el programa en la cara seleccionada. Luego programe de nuevo las canciones.

NOTA

- Se puede programar un máximo de 30 canciones de cualquiera de los discos introducidos.
- La grabación resulta imposible si está rota la lengüeta de prevención de borrado de ambas caras de la cinta.

CONEXION DE UN EQUIPO OPCIONAL

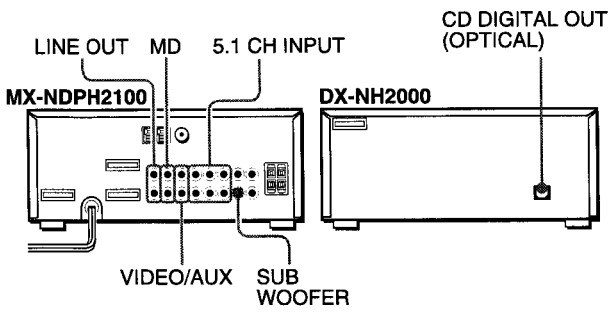

Consulte el manual de instrucciones del equipo conectado para tener más detalles.

- Los cables de conexión no han sido suministrados. Obtenga los cables de conexión necesarios.
- Consulte a su concesionario Aiwa en cuanto al equipo opcional.

TOMAS VIDEO/AUX

El MX-NDPH2100 puede introducir señales de sonido analógico a través de estas tomas.
Utilice un cable con clavijas fono RCA para conectar el equipo de audio (giradiscos, reproductores de discos láser, reproductores de minidiscos, vídeos, televisores, etc.). Conecte la clavija roja a la toma **VIDEO/AUX R**, y la clavija blanca a la toma **VIDEO/AUX L**.

Cuando conecte un giradiscos
Utilice un giradiscos Aiwa equipado con amplificador ecualizador incorporado.

TOMAS MD

Se recomienda utilizar esta toma para conectar un reproductor de minidiscos.
Utilice un cable con clavijas fono RCA.
Conecte la clavija roja a la toma **MD R** del MX-NDPH2100, y la clavija blanca a la toma **MD L**.

TOMAS LINE OUT

El MX-NDPH2100 puede dar salida a señales de sonido analógico a través de estas tomas.
Utilice un cable con clavijas fono RCA para conectar un equipo de audio con tomas **LINE IN** (entrada analógica). Conecte la clavija roja de un cable a la toma **LINE OUT R**, y la clavija blanca a la toma **LINE OUT L**.

NOTA

- No conecte un equipo simultáneamente a las tomas **LINE OUT** y a las tomas **VIDEO/AUX**. De lo contrario, se producirán ruidos y fallos en el funcionamiento.
- El sonido BBE sale por las tomas **LINE OUT**. Para evitar esto, desactive BBE.

TOMA SUB WOOFER

Conecte un altavoz de subgraves activo con amplificador incorporado a la toma **SUB WOOFER** del MX-NDPH2100.

TOMAS 5.1 CH INPUT

El MX-NDPH2100 puede introducir señales de sonido procedentes del equipo de audio (reproductor DVD, reproductor de discos láser, etc.) que contenga un descodificador Dolby Digital con terminales de salida de canal 5.1 CH. Consulte "CONEXIÓN DE UN REPRODUCTOR DVD" en la página 34.

TOMA CD DIGITAL OUT (OPTICAL)

El DX-NH2000 puede dar salida a señales de sonido digital de discos compactos a través de esta toma. Utilice un cable óptico para conectar el equipo de audio digital (platina de cinta audiodigital, grabadora de minidiscos, etc.).
Quite la tapa contra el polvo ⓐ de la toma **CD DIGITAL OUT (OPTICAL)**. Luego, conecte una clavija del cable óptico a la toma **CD DIGITAL OUT (OPTICAL)**.

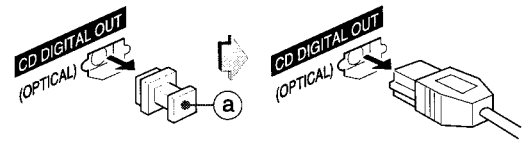

Cuando no se utilice la toma CD DIGITAL OUT (OPTICAL)
Ponga la tapa contra el polvo ⓐ.

ESCUCHA DE FUENTES DE SONIDO EXTERNAS

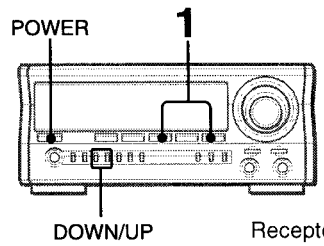

Para hacer la reproducción en un equipo conectado a las tomas **VIDEO/AUX** o **MD** haga lo siguiente:

1 Pulse VIDEO/AUX/5.1CH o MD.

Para hacer la reproducción en el equipo conectado a las tomas VIDEO/AUX, pulse **VIDEO/AUX/5.1CH**. "VIDEO" aparecerá en el visualizador.
Para hacer la reproducción en el equipo conectado a las tomas MD, pulse **MD**. "MD" aparecerá en el visualizador.

2 Haga la reproducción en el equipo conectado.

Para cambiar un nombre de una fuente de sonido en el visualizador
Cuando se pulse **VIDEO/AUX/5.1CH**, "VIDEO" se visualizará inicialmente. Esto podrá ser cambiado por "AUX" o "TV". Con la alimentación conectada, pulse **POWER** mientras pulsa **VIDEO/AUX/5.1CH**.
Repita el procedimiento para seleccionar uno de los nombres.

Para ajustar el nivel del sonido de la fuente de sonido externa
Cuando el nivel del sonido de la fuente externa sea muy superior o muy inferior al nivel del sonido de otras fuentes de sonido, ajústelo de la forma siguiente:

1 Pulse **VIDEO/AUX/5.1CH** o **MD** y haga la reproducción en el equipo.
2 Pulse **DOWN** o **UP** para que el nivel del sonido sea el mismo que el de otras fuentes.

NOTA

Durante la grabación, el nivel del sonido no se podrá ajustar.

CONEXIÓN DE UN REPRODUCTOR DVD

Las tomas **5.1CH INPUT** del MX-NDPH2100 soportan el sistema DOLBY DIGITAL SURROUND.
Conecte un reproductor DVD con tomas de salida 5.1CH a esta unidad utilizando cables con clavijas fonográficas RCA de la forma siguiente:

Toma del reproductor DVD	Toma de esta unidad
5.1CH OUTPUT FRONT (L,R), etc.	5.1CH FRONT (L,R)
5.1CH OUTPUT SURROUND (L,R), etc.	5.1CH SURROUND (L,R)
5.1CH OUTPUT CENTER, etc.	5.1CH CENTER
5.1CH OUTPUT SUB WOOFER, etc.	5.1CH SUB WOOFER
LINE OUT (L, R), etc.	VIDEO/AUX (Consulte la NOTA.)

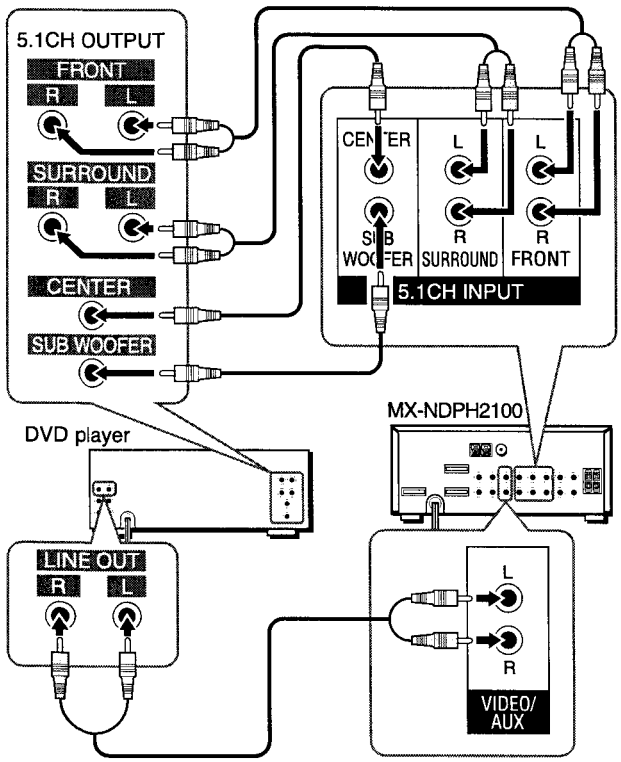

NOTA

- Si el reproductor DVD no está conectado a las tomas **VIDEO/AUX** de esta unidad:
  - El analizador de espectro no muestra el nivel del sonido del reproductor DVD.
  - El sonido procedente del reproductor DVD conectado no puede ser grabado.

Para eliminar estas limitaciones, conecte las tomas **LINE OUT** del reproductor DVD a las tomas **VIDEO/AUX** de esta unidad además de conectarlas también a las tomas **5.1CH INPUT**. Las señales que pasan a través de las tomas **VIDEO/AUX** permiten que el analizador de espectro funcione y se haga la grabación. Consulte el manual de instrucciones del reproductor DVD.

- El sonido DOLBY DIGITAL SURROUND no puede grabarse de ninguna forma.

ESCUCHA DE SONIDO DOLBY DIGITAL SURROUND

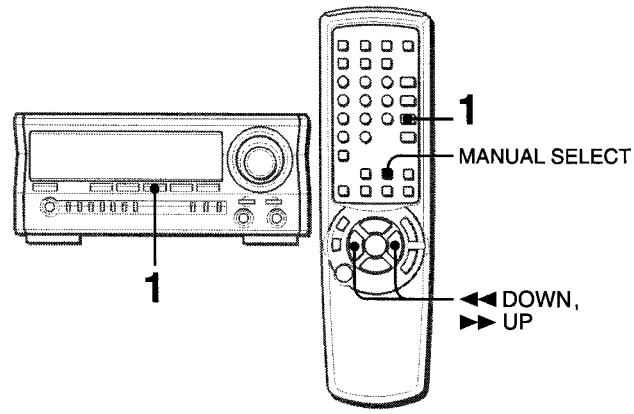

Cuando se conecte un reproductor DVD a las tomas 5.1CH INPUT de esta unidad, usted podrá escuchar sonido DOLBY DIGITAL SURROUND, lo que le permitirá disfrutar en su hogar de un sonido de calidad igual a la de un cine.

***1* Pulse repetidamente VIDEO/AUX/5.1CH hasta que se visualice "5.1ch IN".**

***2* Inicie la reproducción del sonido DOLBY DIGITAL SURROUND en el reproductor DVD.**

NOTA

- DOLBY PRO LOGIC, BBE y SURROUND se cancelan automáticamente cuando se selecciona 5.1 CH. La función de karaoke y el ajuste del nivel MIC y ECHO también se cancelan.
- Asegúrese de que el programa reproducido con el reproductor DVD conectado soporte DOLBY DIGITAL SURROUND.
- La función cambia de 5.1 CH a VIDEO cuando:
  - Los auriculares están conectados.
  - Se cambia el nivel de MIC o ECHO.
  - Se activa el sistema SURROUND, DOLBY PRO LOGIC o la función de Karaoke.

Para ajustar los niveles del sonido del altavoz central y de los altavoces de sonido ambiental en DOLBY DIGITAL SURROUND.

1 Pulse repetidamente **VIDEO/AUX/5.1CH** hasta que se visualice "5.1ch IN".
2 Pulse repetidamente **MANUAL SELECT**.
Los nombres de los altavoces aparecen en orden de la forma siguiente:

L/R: (Equilibrio de altavoces) → **CEN:** Altavoz central
S-W: Altavoz de subgraves — **S-R:** Altavoz de sonido ambiental derecho
S-L: Altavoz de sonido ambiental izquierdo

3 Pulse ◀◀ **DOWN** o ▶▶ **UP** para ajustar el nivel del sonido mientras se visualiza "CEN", "S-R", "S-L" o "S-W".
Cada nivel podrá ajustarse entre -8 dB y +7 dB.
4 Repita los pasos 2 y 3 para ajustar el nivel del sonido de cada altavoz.

NOTA

Si se cambia el nivel de los altavoces de sonido ambiental o del altavoz central de DOLBY DIGITAL SURROUND, el del sistema SURROUND (página 12) y el de DOLBY PRO LOGIC (página 15) cambiará también.

CUIDADOS Y MANTENIMIENTO

El mantenimiento y el cuidado ocasional de la unidad y del software resultan necesarios para optimizar las prestaciones de la unidad.

Para limpiar la caja

Utilice un paño blando y seco.
Si las superficies están muy sucias, utilice un paño blando humedecido un poco en una solución de detergente suave. No utilice disolventes fuertes tales como alcohol, bencina o diluyente porque éstos podrían estropear el acabado de la unidad.

Para limpiar las cabezas y los puntos por donde pasa la cinta

Después de cada 10 horas de funcionamiento, limpie las cabezas y los puntos por donde pasa la cinta con un casete de limpieza de cabezas o un palillo con algodón humedecido con líquido de limpieza o alcohol desnaturalizado. (Estos juegos de limpieza pueden adquirirse en los comercios del ramo.)
Cuando limpie con un palillo con algodón, limpie la cabeza de grabación/reproducción, la cabeza de borrado (platina 2 solamente), los cabrestantes y los rodillos de presión.

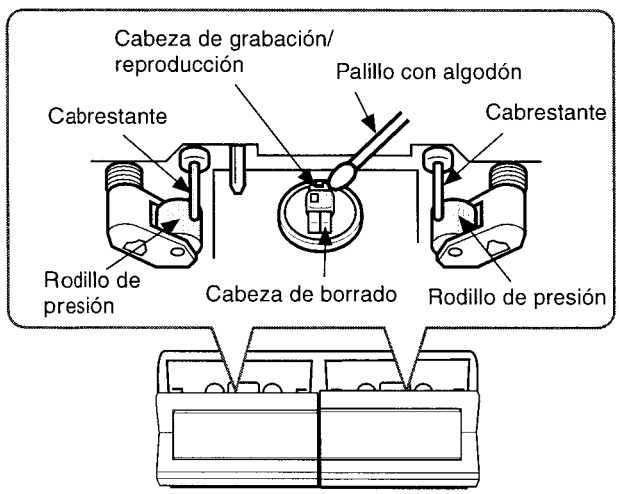

Después de limpiar las cabezas y los puntos por donde pasa la cinta con un casete de limpieza de cabezas que emplee líquido o un palillo con algodón humedecido en líquido de limpieza, espere hasta que las partes limpiadas estén completamente secas antes de insertar las cintas.

Para desmagnetizar las cabezas

Las cabezas se magnetizan después de utilizarlas durante mucho tiempo. Esto puede reducir la gama de salida de las cintas grabadas y aumentar el ruido. Después de 20 a 30 horas de utilización, desmagnetice las cabezas con un desmagnetizador de venta en el comercio del ramo.

Cuidados de los discos compactos

- Cuando un disco compacto esté sucio, límpielo pasando un paño de limpieza desde el centro hacia afuera.

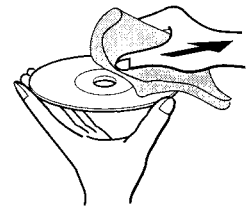

- Después de reproducir un disco compacto, guárdelo en su caja. No deje los discos compactos en lugares calientes o húmedos.

Cuidados de las cintas

- Guarde las cintas en sus cajas después de utilizarlas.
- No deje las cintas cerca de imanes, motores, televisores o cualquier otra fuente de magnetismo. Esto reducirá la calidad del sonido y causará ruidos.
- No exponga las cintas a la luz directa del sol, ni las deje en el interior de un automóvil estacionado baja la luz directa del sol.

GUIA PARA LA SOLUCION DE PROBLEMAS

Si la unidad no funciona como se describe en este manual de instrucciones, compruebe la guía siguiente.

GENERALIDADES

No hay sonido.

- ¿Está bien conectado el cable de alimentación de CA?
- ¿Hay alguna conexión mal hecha? (→ página 4 y 5)
- Puede haber un cortocircuito en los terminales de los altavoces.
  → Desconecte el cable de alimentación de CA y corrija las conexiones de los altavoces.
- ¿Se ha pulsado un botón de función equivocado?

Sólo sale sonido de un altavoz.

- ¿Está el otro altavoz desconectado?

La salida de sonido no es estéreo.

- ¿Está activada la función de karaoke? (→ página 21)

Se produce una visualización errónea o un mal funcionamiento.

→ Vuelva a ajustar la unidad. Consulte "Para reajustar la unidad".

La unidad se apaga cuando se desconecta la alimentación.

- ¿Está el modo de ahorro de energía en "ECO ON" o "ECO AUTO"? (→ página 8)

La alimentación no se conecta.

→ Desconecte el cable de alimentación de CA y vuelva a conectarlo después de pasar unos pocos segundos.

RECEPTOR ESTEREO

Hay un ruido de estática constante en forma de onda.

- ¿Está conectada correctamente la antena? (→ página 5)
- ¿Es débil la señal?
  → Conecte una antena exterior.

La recepción tiene interferencias o el sonido está distorsionado.

- ¿Capta el sistema ruidos externos o distorsión de múltiples trayectorias?
  → Cambie la orientación de la antena.
  → Separe la unidad de otros aparatos eléctricos.

PLATINA DE CASETE

La cinta no se mueve.

- ¿Está la platina en el modo de pausa? (→ página 28)

El sonido está desequilibrado o no alcanza la altura suficiente.

- ¿Está sucia la cabeza de reproducción? (→ página 35)

No es posible grabar.

- ¿Está rota la lengüeta de prevención contra borrado en el casete ? (→ página 29)
- ¿Está sucia la cabeza de grabación? (→ página 35)

No es posible borrar la grabación.

- ¿Está sucia la cabeza de borrado? (→ página 35)
- ¿Está utilizando una cinta de metal?

No se emite sonido de alta frecuencia.

- ¿Está sucia la cabeza de grabación/reproducción? (→ página 35)
- ¿Se reproduce una cinta grabada sin Dolby NR con el sistema Dolby NR activado? (→ página 28)

REPRODUCTOR DE DISCOS COMPACTOS

El reproductor de discos compactos no reproduce.

- ¿Está bien colocado el disco? (→ página 23)
- ¿Está sucio el disco? (→ página 35)
- ¿Afecta la condensación a la lente?
  → Espere una hora aproximadamente y pruebe otra vez.

Para reajustar la unidad

Si se produce alguna condición extraña en el visualizador o en las platinas, reajuste la unidad de la forma siguiente:

1 Pulse **POWER** para desconectar la alimentación.
2 Pulse **POWER** para conectar la alimentación mientras pulsa **SET**. Todo lo que haya sido almacenado en la memoria después de haber adquirido la unidad se borrará.

Si no puede desconectarse la alimentación en el paso 1 debido a algún mal funcionamiento, desconecte el cable de alimentación de CA. Luego vuelva a conectarlo y repita el paso 2.

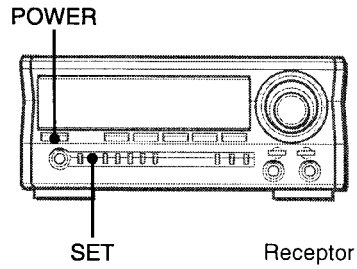

Receptor estéreo

ESPECIFICACIONES

RECEPTOR ESTEREO MX-NDPH2100

Sección del sintonizador de FM

Gama de sintonización	87,5 MHz a 108 MHz
Sensibilidad útil (IHF)	16,8 dBf
Terminales de antena	75 ohmios (desequilibrada)

Sección del sintonizador de MW

Gama de sintonización	531 kHz a 1602 kHz (pasos de 9 kHz) 530 kHz a 1710 kHz (pasos de 10 kHz)
Sensibilidad útil	350 µV/m
Antena	Antena de cuadro

Sección del sintonizador de LW

Gama de sintonización	144 kHz a 290 kHz
Sensibilidad útil	1400 µV/m
Antena	Antena de cuadro

Sección del amplificador

Potencia de salida	**Delantera** Nominal: 65 W + 65 W (6 ohmios, distorsión armónica total del 1%, 1 kHz/DIN 45500) Referencia: 80 W + 80 W (6 ohmios, distorsión armónica total del 10%, 1 kHz/DIN 45324) POTENCIA MUSICAL DIN: 140 W + 140 W **Trasera (Ambienal)** Nominal: 20 W + 20 W (8 ohmios, distorsión armónica total del 1%, 1 kHz/DIN 45500) Referencia: 25 W + 25 W (8 ohmios, distorsión armónica total del 10%, 1 kHz/DIN 45324) POTENCIA MUSICAL DIN: 47 W + 47 W **Central** Nominal: 20 W (8 ohmios, distorsión armónica total del 1%, 1 kHz/DIN 45500) Referencia: 25 W (8 ohmios, distorsión armónica total del 10%, 1 kHz/DIN 45324) POTENCIA MUSICAL DIN : 47 W
Distorsión armónica total	0,1% (8 W, 1 kHz, 6 ohmios, DIN AUDIO/Delantera)
Entradas	VIDEO/AUX: 310 mV (ajustable) MD: 310 mV (ajustable) MIC1, MIC2: 1,2 mV (10 kohmios) 5,1CH INPUT FRONT (L,R): 400 mV REAR (L,R): 400 mV CENTER: 700 mV SUB WOOFER: 400 mV
Salidas	LINE OUT: 175 mV SUB WOOFER: 1 V SPEAKERS: Acepta altavoces de 6 ohmios o más SURROUND SPEAKERS: Acepta altavoces de 8 ohmios a 16 ohmios CENTER SPEAKER: Acepta altavoces de 8 ohmios o más PHONES (toma estéreo): Acepta auriculares de 32 ohmios o más

Generalidades

Alimentación	230 V CA , 50 Hz
Consumo	160 W
Consumo en el modo de espera	Si el modo de ahorro de energía es ECO OFF: 30 W Si el modo de ahorro de energía es ECO ON o ECO AUTO: 0,9 W
Dimensiones (An × Al × Prof)	284 × 122 × 337 mm
Peso	6,9 kg

PLATINA DE CASETE FX-NH2000

Formato de pistas	4 pistas, 2 canales estéreo
Respuesta de frecuencia	Tipo II (alta polarización/CrO_2): 50 Hz - 16000 Hz Tipo I (normal): 50 Hz - 15000 Hz
Relación señal a ruido	60 dB (Dolby B NR ON, nivel de cresta de cinta tipo II)
Sistema de grabación	Polarización de CA, borrado por CA
Cabezas	Platina 1: 1 cabeza de reproducción Platina 2: 1 cabeza de grabación/reproducción, 1 cabeza de borrado
Dimensiones (An × Al × Prof)	284 × 122 × 315 mm
Peso	2,0 kg

REPRODUCTOR DE DISCOS COMPACTOS DX-NH2000

Láser	Láser de semiconductor (λ = 780 nm)
Convertidor D-A	1 bit doble
Relación señal a ruido	85 dB (1 kHz, 0 dB)
Distorsión armónica	0,05% (1 kHz, 0 dB)
Fluctuación y trémolo	No se puede medir
Dimensiones (An × Al × Prof)	284 × 101 × 315 mm
Peso	2,3 kg

ECUALIZADOR GRAFICO GE-NDPH2100

Dimensiones (An × Al × Prof)	284 × 101 × 328 mm
Peso	1,8 kg

SISTEMA DE ALTAVOCES SX-NDPH2100

Sistema de altavoces	3 vías (tipo de blindaje antimagnético)
Unidades de altavoces	Altavoz de graves: 2 de tipo cónico de 140 mm Altavoz de agudos: Tipo cónico de 60 mm Altavoz de superagudos: Tipo cerámico de 20 mm
Impedancia	6 ohmios
Sensibilidad	88 dB/W/m
Dimensiones (An × Al × Prof)	250 × 443 × 250 mm
Peso	7,0 kg

Las especificaciones y el aspecto exterior están sujetos a cambios sin previo aviso.

BBE SYSTEM
La sigla "BBE" y el símbolo "BBE" son marcas registradas de BBE Sound, Inc.
Bajo licencia de BBE Sound, Inc.

DOLBY NR/DOLBY PRO LOGIC
Fabricado bajo licencia de Dolby Laboratories Licensing Corporation.
DOLBY, el símbolo de la doble D ⧈ y PRO LOGIC son marcas de Dolby Laboratories Licensing Corporation.

DERECHOS DE AUTOR
Sírvase comprobar las leyes de derechos de autor relacionadas con la grabación de discos, de la radio o de cintas del país en el que se utilice el aparato.

AVERTISSEMENT

POUR REDUIRE LE RISQUE DE COURT-CIRCUIT OU DE CHOC ELECTRIQUE, NE PAS EXPOSER CET APPAREIL A LA PLUIE OU A L'HUMIDITE.

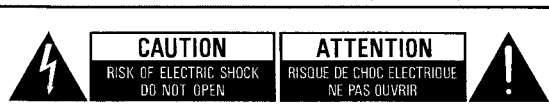

ATTENTION

POUR REDUIRE LE RISQUE DE CHOC ELECTRIQUE, NE PAS ENLEVER LE COUVERCLE (NI LE DOS).
CET APPAREIL NE CONTIENT PAS DE PIECES REPARABLES PAR L'UTILISATEUR. POUR TOUTE REPARATION, S'ADRESSER A UNE PERSONNE QUALIFIEE.

ATTENTION

L'utilisation de commandes, réglages ou procédures autres que ceux spécifiés peut entraîner une dangereuse exposition aux radiations.

Ce lecteur de disques compacts est classifié comme un appareil LASER CLASSE 1.
L'étiquette CLASS 1 LASER PRODUCT se trouve sur l'extérieur.

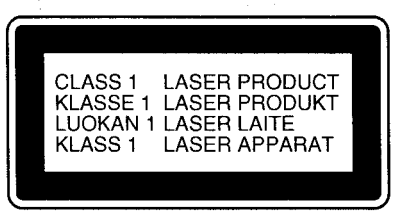

ATTENTION!

Radiation laser invisible en cas d'ouverture et de déverrouillage. Eviter toute exposition au faisceau.

REMARQUE

AIWA CO. LTD. - JAPON - DECLARE SOUS SA PROPRE RESPONSABILITE QUE LE PRODUIT DECRIT DANS LE PRESENT MANUEL EST CONFORME AUX DIRECTIVES DU D.M. N° 548 DU 28.08.95, CONFORMEMENT AUX DISPOSITIONS DU PARAGRAPHE 3 DE L'ANNEXE A DU D.M. DU 25.06.85 ET AU PARAGRAPHE 3 DE L'ANNEXE 1 DU D.M. DU 27.08.87 (REGLEMENTATIONS SUR LES FREQUENCES).

Les informations ci-dessus ne concernent que l'Italie.

PRECAUTIONS

Lire le mode d'emploi attentivement et complètement avant d'utiliser l'appareil. Garder le mode d'emploi pour toute référence future. Tous les avertissements et toutes les précautions donnés dans le mode d'emploi et sur l'appareil doivent être suivis à la lettre, aussi bien que les suggestions de sécurité suivantes.

Installation

1 **Eau et humidité** — Ne pas utiliser cet appareil près d'eau, comme près d'une baignoire, d'une cuvette, d'une piscine ou autre.
2 **Chaleur** — Ne pas utiliser cet appareil près de sources de chaleur, comme sorties de chauffage, poêles ou autres appareils qui dégagent de la chaleur.
L'appareil ne doit pas être soumis à des températures inférieures à 5°C ou supérieures à 35°C.
3 **Surface d'utilisation** — Poser l'appareil sur une surface plate et lisse.
4 **Ventilation** — L'appareil doit être positionné avec un espace suffisant autour afin d'assurer une dissipation adéquate de la chaleur. Laisser un espace de 10 cm derrière et dessus l'appareil, et un espace de 5 cm de chaque côté.
- Ne pas mettre l'appareil sur un lit, un tapis ou sur une surface similaire qui pourrait obstruer les orifices de ventilation.
- Ne pas mettre l'appareil dans une bibliothèque, un coffret ou un meuble complètement fermé où l'aération serait insuffisante.

5 **Entrée d'objets et de liquide** — Faire attention à ce que aucun corps étranger ou liquide ne pénètre dans l'appareil pas les orifices de ventilation.
6 **Chariot et support** — Si l'appareil est posé ou monté sur un support ou un chariot, déplacer ce dernier avec précaution. Les arrêts brusques, une force excessive et les surfaces inégales peuvent provoquer le renversement ou la chute de l'appareil et du chariot.
7 **Condensation** — De la condensation peut se former sur la lentille du capteur du lecteur de disques compacts quand:
- l'appareil est déplacé d'un endroit froid à un endroit chaud.
- le chauffage vient juste d'être mis en marche.
- l'appareil est utilisé dans une pièce très humide.
- l'appareil est refroidi par un climatiseur.

S'il y a de la condensation à l'intérieur de cet appareil, il risque de ne pas fonctionner correctement. Le cas échéant, laisser l'appareil pendant quelques heures, puis essayer de nouveau de l'utiliser.
8 **Fixation à un mur ou un plafond** — L'appareil ne doit pas être fixé à un mur ou un plafond, à moins que ce ne soit spécifié dans le mode d'emploi.

Energie électrique

1 **Alimentations électriques** — Brancher cet appareil uniquement aux alimentations électriques spécifiées dans le mode d'emploi, et comme indiqué sur l'appareil.

2 **Cordon d'alimentation secteur**
- Pour débrancher le cordon d'alimentation secteur, le tirer par sa fiche. Ne pas tirer sur le cordon proprement dit.
- Ne jamais tenir la fiche d'alimentation secteur avec les mains mouillées, cela pourrait se traduire par un court-circuit ou un choc électrique.
- Les cordons d'alimentation doivent être installés de manière à ne pas être pliés, pincés ou piétinés. Faire particulièrement attention au cordon allant de l'appareil à la prise d'alimentation.
- Eviter de surcharger les prises d'alimentation et les rallonges au-delà de leur capacité, cela pourrait se traduire par un court-circuit ou un choc électrique.

3 **Périodes de non-utilisation** — Débrancher le cordon d'alimentation secteur de la prise électrique si l'appareil ne doit pas être utilisé pendant plusieurs mois ou plus. Quand le cordon est branché, un courant de faible intensité continue de circuler dans l'appareil même si l'alimentation est coupée.

Entretien

Nettoyer l'appareil uniquement comme recommandé dans le mode d'emploi.

Dommage nécessitant une réparation

S'adresser à un technicien qualifié pour faire réparer l'appareil si:
- Le cordon ou la fiche d'alimentation secteur de l'appareil est endommagé
- Tout corps étranger ou liquide est entré dans l'appareil
- L'appareil a été exposé à la pluie ou à de l'eau
- L'appareil ne semble pas fonctionner normalement
- L'appareil présente un changement notable de performances
- L'appareil a subi un choc, ou son coffret a été endommagé

N'ESSAYEZ PAS DE REPARER L'APPAREIL VOUS-MEME.

TABLE DES MATIERES

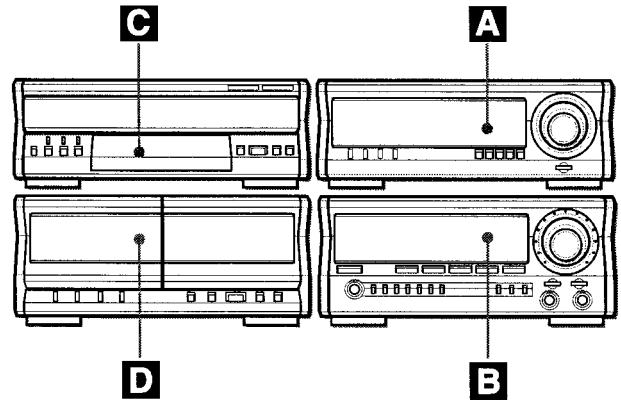

PRECAUTIONS 2

PREPARATIONS

CONNEXIONS 4
TELECOMMANDE 7
AVANT L'UTILISATION 7
REGLAGES AUDIO 9

A EGALISEUR GRAPHIQUE

NOMENCLATURE 10
EGALISEUR GRAPHIQUE 10
SURROUND DSP 12
REGLAGE DE L'HORLOGE 12
REGLAGE DE LA MINUTERIE 13
REGLAGE DE LA MINUTERIE D'ARRET 14
DOLBY PRO LOGIC 15

B RECEPTEUR STEREO

NOMENCLATURE 17
MEMORISATION DE STATIONS 17
RECEPTION PAR NUMERO DE PREREGLAGE 18
RECHERCHE AVEC L'AIDE DE CODES RDS 19
MIXAGE AVEC MICROPHONE (KARAOKE) 21

C LECTEUR DE DISQUES COMPACTS

NOMENCLATURE 23
LECTURE DE DISQUES COMPACTS 23
LECTURE PROGRAMMEE 25
PROGRAMME DE KARAOKE 26

D MAGNETOCASSETTE

NOMENCLATURE 27
LECTURE DE CASSETTES 27
LECTURE CONTINUE 28
ENREGISTREMENT DE BASE 29
DUPLICATION MANUELLE D'UNE CASSETTE 30
DUPLICATION DE LA TOTALITE D'UNE CASSETTE ... 30
ENREGISTREMENT AVEC MONTAGE ET CALCUL DU TEMPS 31
ENREGISTREMENT AVEC MONTAGE PROGRAMME 32

GENERALITES

CONNEXION D'UN APPAREIL OPTIONNEL 33
ECOUTE DE SOURCES EXTERNES 33
CONNEXION D'UN LECTEUR DE DVD 34
SOINS ET ENTRETIEN 35
EN CAS DE PROBLEME 36
SPECIFICATIONS 37

F

CONNEXIONS

Le système DOLBY PRO LOGIC, caractéristique la plus marquante de cette chaîne stéréo, permet d'obtenir un son multi-canaux à domicile.
Effectuer l'installation et la connexion de l'appareil principal, des enceintes fournies, de votre téléviseur et de votre appareil vidéo en procédant comme décrit ci-après.

Contrôler la chaîne et les accessoires.

① DX-NH2000 Lecteur de disques compacts
② FX-NH2000 Magnétocassette stéréo
③ GE-NDPH2100 Egaliseur graphique
④ MX-NDPH2100 Récepteur stéréo
SX-NDPH2100 Enceintes avant
SX-R277 Enceintes surround
SX-C607 Enceinte centale

Télécommande | Antenne PO/GO | Antenne FM

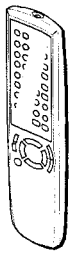

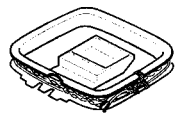

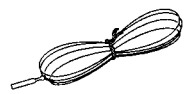

Mode d'emploi, etc.

Installation des appareils

Installer les appareils horizontalement ou verticalement comme montré ci-dessous.

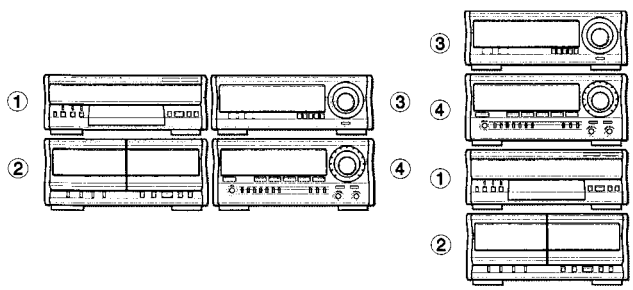

REMARQUE

S'assurer que le magnétocassette stéréo se trouve sur la gauche du récepteur stéréo.
Si le magnétocassette stéréo se trouve sur la droite du récepteur stéréo ou sur ou sous celui-ci, cela peut générer des parasites ou empêcher la chaîne stéréo de fonctionner correctement.

IMPORTANT

Commencer par brancher les enceintes, les antennes et tout appareil optionnel. Brancher le cordon secteur en dernier.

Avant de brancher le cordon secteur

La tension nominale d'alimentation secteur de l'appareil, indiquée au dos du récepteur stéréo, est de 230 V. S'assurer que cette tension nominale correspond à celle du secteur local.

Enceintes

Il n'y a pas de différence entre les enceintes avant. Chacune d'elles peut être connectée comme enceinte gauche (L) ou droite (R).

1 Connecter les câbles plats des DX-NH2000 ①, FX-NH2000 ② et GE-NDPH2100 ③ au MX-NDPH2100.

Enfoncer le connecteur jusqu'à ce qu'un déclic soit audible.

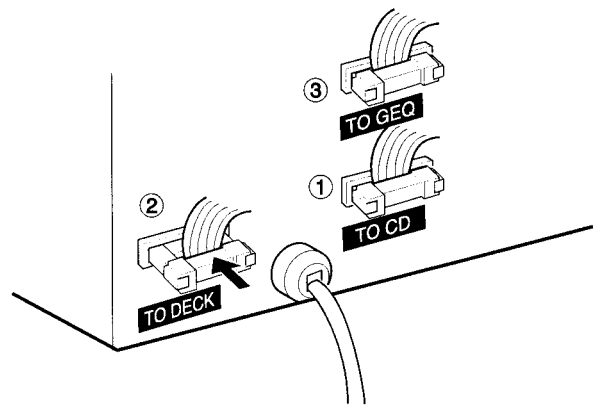

2 Connecter les cordons d'enceinte aux enceintes avant SX-NDPH2100.

Connecter les cordons rayés de blanc aux bornes ⊕ et les autres cordons aux bornes ⊖.

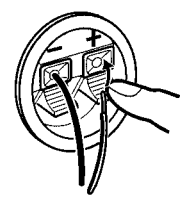

3 Connecter les cordons d'enceinte au MX-NDPH2100.

Connecter les cordons rayés de blanc aux bornes ⊕ et les autres cordons aux bornes ⊖.

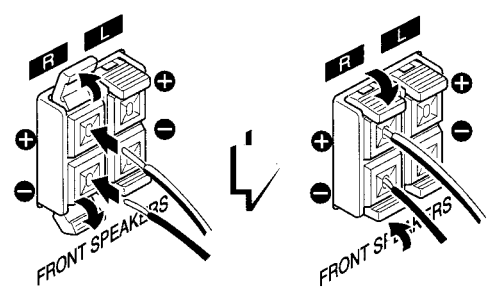

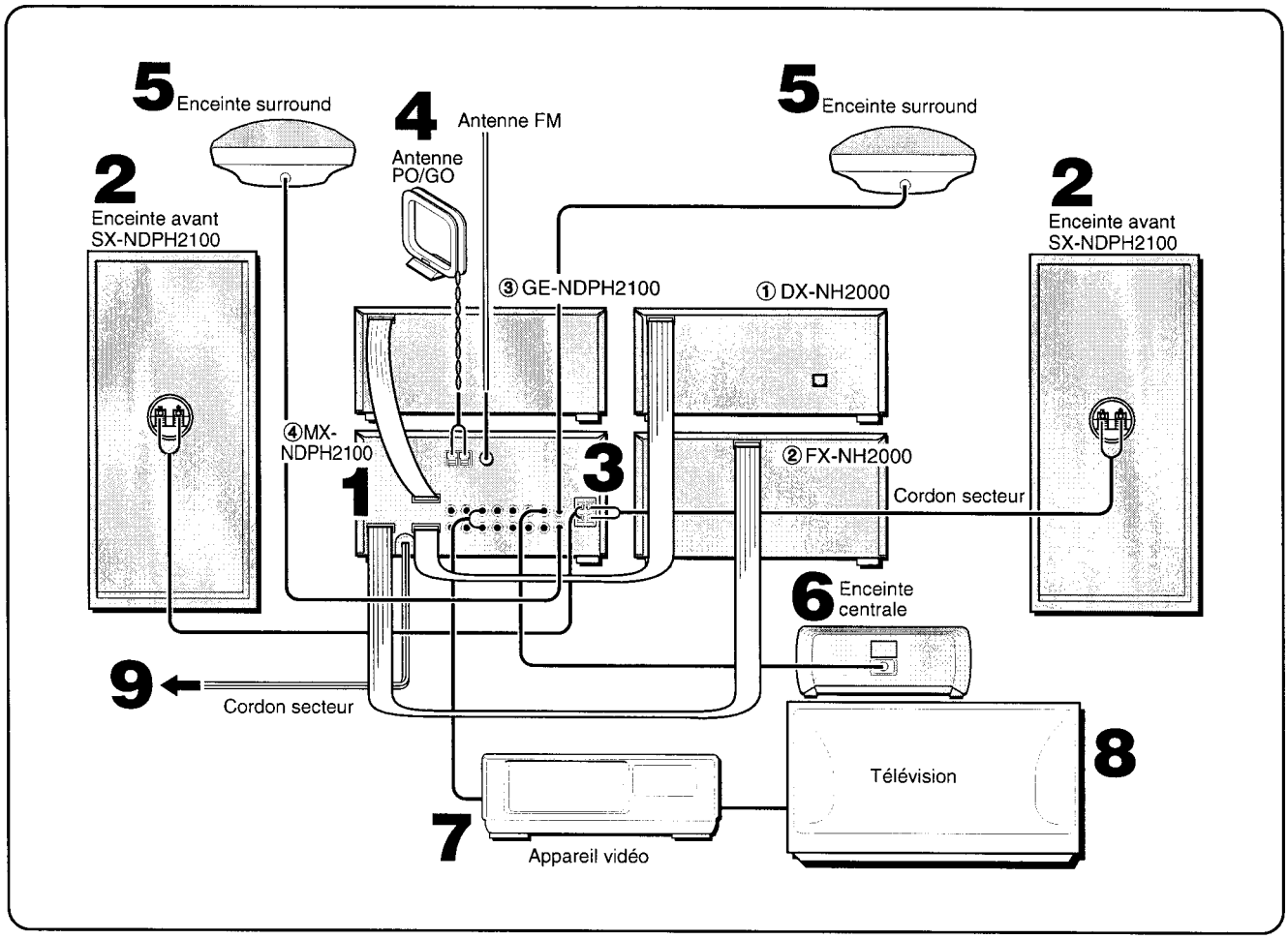

4 Connecter les antennes fournies.

Connecter l'antenne FM à la borne **FM 75** Ω et l'antenne PO/GO aux bornes **MW/LW LOOP**.

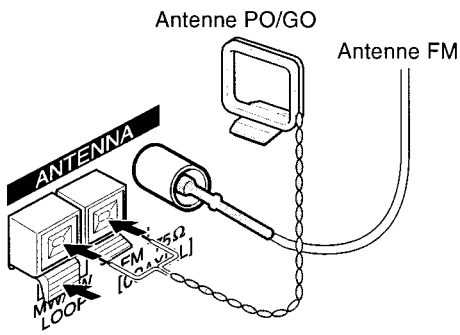

5 Connecter les enceintes surround.

Connecter les cordons d'enceinte surround aux bornes **SURROUND SPEAKERS**.

Il n'y a pas de différence entre les enceintes surround. Chacune d'entre elles peut être connectée comme enceinte droite (R) ou gauche (L).

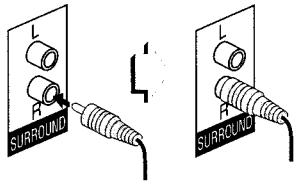

6 Connecter l'enceinte centrale.

Connecter le cordon de l'enceinte centrale à la borne **CENTER SPEAKER**.

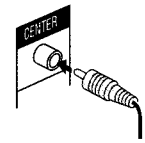

7 Connecter l'appareil vidéo.

A l'aide d'un cordon de raccordement audio optionnel, connecter la prise **VIDEO/AUX** de cet appareil à la prise de sortie audio de l'appareil vidéo.

8 Connecter le téléviseur à l'appareil vidéo.

Pour plus de détails, voir le mode d'emploi de l'appareil connecté.

9 Brancher le cordon secteur à une prise de courant.

Le mode DEMO démarre la première fois que l'on branche le cordon secteur à une prise de courant. Pour désactiver le mode DEMO, régler l'horloge.

Pour poser l'antenne PO/GO sur une surface

Fixer la griffe dans la rainure.

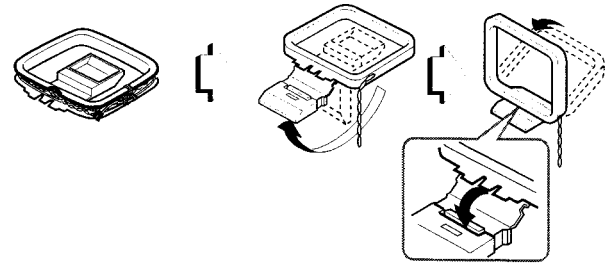

F

Pour positionner les antennes
Antenne FM unipolaire:
Déployer cette antenne complètement et la positionner de manière à obtenir la meilleure réception possible.
Cette antenne est du type provisoire; l'utilisation d'une antenne extérieure est recommandée.
Antenne PO/GO:
Positionner et orienter cette antenne de manière à obtenir la meilleure réception possible.

REMARQUE

- Faire attention à connecter les cordons d'enceinte correctement. Des connexions incorrectes peuvent provoquer des courts-circuits dans les bornes **SPEAKERS**.

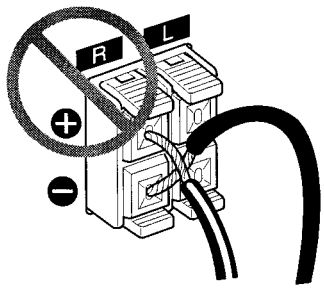

- Ne pas laisser d'objets produisant un champ magnétique, tels que des cartes de crédit, près des enceintes; ils pourraient être endommagés.
- Ne pas mettre l'antenne FM près d'objets métalliques ou de tringles à rideaux.
- Ne pas mettre l'antenne PO/GO près d'un appareil optionnel, de la chaîne stéréo proprement dite, du cordon secteur ou des cordons d'enceinte; elle capterait des parasites.
- Ne pas dérouler le fil de l'antenne PO/GO.

Pour débrancher le connecteur du câble plat
Appuyer sur les languettes et tirer le connecteur vers l'extérieur.

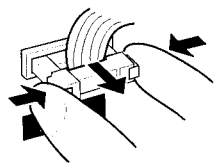

CONNEXION D'UNE ANTENNE EXTERIEURE

Pour obtenir une meilleure réception FM, il est recommandé d'utiliser une antenne extérieure.
Connecter l'antenne extérieure à la borne **FM 75 Ω**.

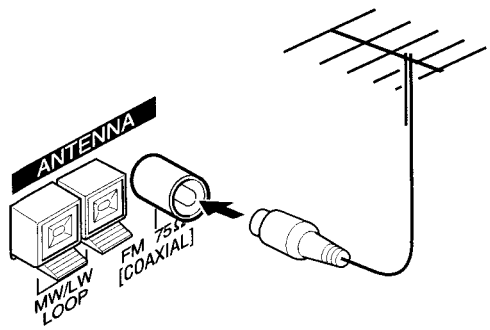

Pour connecter un autre appareil optionnel → page 33.

POSITIONNEMENT DES ENCEINTES

Pour obtenir les meilleurs effets possibles du système DOLBY PRO LOGIC, il est important de positionner les enceintes correctement. Se reporter à l'illustration suivante pour trouver le meilleur emplacement dans votre salle.

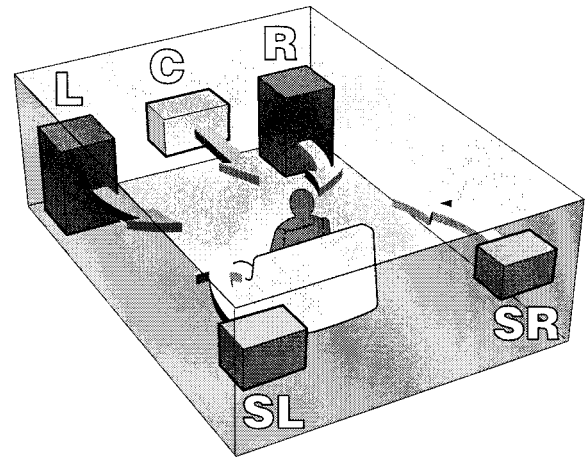

L & R: Enceintes avant
C: Enceinte centrale
Positionner cette enceinte au centre des deux enceintes avant et, si un téléviseur est connecté, sur ou sous ce téléviseur.
SL & SR: Enceintes surround
Mettre les enceintes surround directement sur les côtés de la zone d'écoute ou légèrement derrière cette zone. Les aligner horizontalement, à environ un mètre au-dessus de la hauteur des oreilles.

REMARQUE

- Aucun son ne sort par les enceintes centrale et surround quand le système DOLBY PRO LOGIC, le système SURROUND et l'entrée 5.1 CH (Voir page 34) sont hors service.
- L'enceinte centrale fonctionne quand le système DOLBY PRO LOGIC ou l'entrée 5.1 CH (Voir page 34) est en service.

Pour fixer les enceintes surround à un mur
Fixer chaque enceinte à un endroit qui peut supporter son poids.

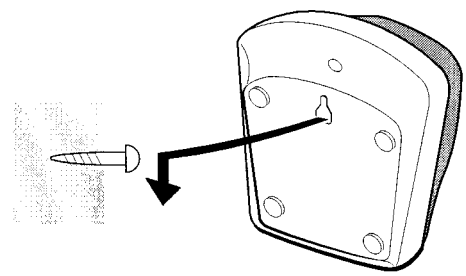

TELECOMMANDE

Mise en place des piles

Enlever le couvercle des piles du dos de la télécommande et mettre deux piles R6 (taille AA) en place.

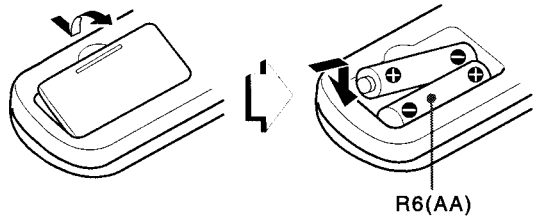

Quand remplacer les piles

La distance maximale de fonctionnement entre la télécommande et le capteur situé sur l'appareil principal doit être d'environ 5 mètres. Lorsque cette distance diminue, remplacer les piles par des neuves.

Utilisation de la télécommande

Les instructions données dans ce manuel concernent principalement les touches de l'appareil principal. Les touches de la télécommande portant les mêmes noms que celles de l'appareil principal peuvent également être utilisées.

►/◄► PRESET de la télécommande

La fonction est la même que celle de ◄► de l'appareil principal.

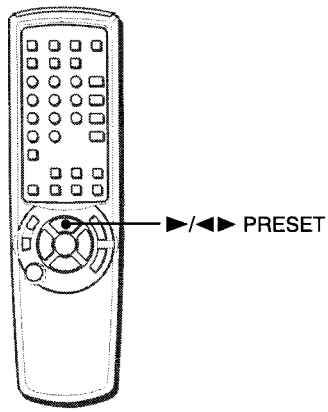

REMARQUE

- Si la télécommande ne doit pas être utilisée pendant longtemps, enlever les piles pour éviter tout risque de fuite d'électrolyte.
- La télécommande risque de ne pas fonctionner correctement quand:
  - l'espace entre la télécommande et le capteur situé sur la fenêtre d'affichage est exposé à une lumière intense, comme le soleil.
  - d'autres télécommandes (téléviseur, etc.) sont utilisées à proximité.

AVANT L'UTILISATION

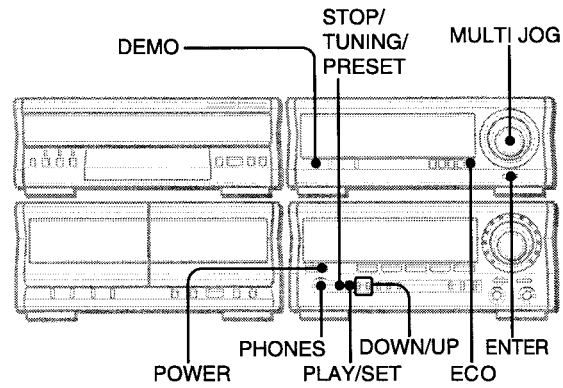

Pour mettre sous tension

Appuyer sur une des touches de fonction (**TAPE**, **TUNER**, **VIDEO/ AUX/5.1 CH**, **CD**, **MD**). La lecture du disque ou de la cassette en place commence, ou la station écoutée en dernier est reçue (fonction de lecture directe).
On peut aussi utiliser **POWER**.
Quand l'appareil est mis sous tension, le compartiment à disques peut s'ouvrir et se fermer pour réinitialiser l'appareil.

Pour mettre hors tension

Appuyer sur **POWER**.

Utilisation d'un casque

Brancher un casque muni d'une fiche stéréo standard (6,3 mm ø) à la prise **PHONES**.
Aucun son ne sort par les enceintes quand un casque est branché.

- Quand un casque est branché, le système SURROUND, le système DOLBY PRO LOGIC et l'entrée 5.1 CH (Voir page 34) ne fonctionnent pas.

Pour changer la luminosité de l'affichage

1 Appuyer sur **ECO** à plusieurs reprises jusqu'à ce que "DIM MODE" soit affiché.
2 Dans les quatre secondes, appuyer sur **ENTER**.
3 Dans les quatre secondes, tourner **MULTI JOG** pour sélectionner un des modes de luminosité changés de manière cyclique comme indiqué plus bas.
4 Dans les quatre secondes, appuyer sur **ENTER**.

DIMMER 0 ↔ DIMMER 1 ↔ DIMMER 2

Le mode "DIMMER 0" donne la luminosité maximale et le mode "DIMMER 2" donne la luminosité minimale. En mode "DIMMER 2", l'analyseur de spectre et l'éclairage des touches s'éteignent.

DEMO (Démonstration)

Quand on branche le cordon d'alimentation secteur ou quand on appuie sur **DEMO**, la démonstration démarre sur les fenêtres d'affichage.

- La démonstration est désactivée quand on met l'appareil sous tension, ou quand l'horloge est réglée.

On peut profiter de deux sortes de modes DEMO sur cet appareil. L'une est une *démonstration*, l'autre est un *jeu*.
Dans le mode démonstration, un éclairage chatoyant apparaît sur l'affichage.
Dans le mode jeu, on peut s'amuser.

Pour sélectionner un mode DEMO ou pour l'annuler, appuyer à plusieurs reprises sur **DEMO** de l'égaliseur graphique.
Le mode DEMO est changé de manière cyclique sur l'affichage du récepteur stéréo comme indiqué ci-dessous.

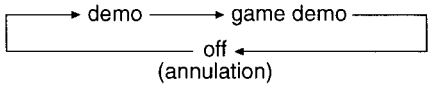

Pour utiliser le jeu

1 Appuyer sur **DEMO** à plusieurs reprises pour sélectionner le mode jeu comme décrit ci-dessus.
2 Appuyer sur **SET** pour faire tourner trois chiffres.
3 Appuyer sur **TUNING/PRESET** pour faire arrêter un chiffre dans la colonne de gauche.
4 Appuyer sur **TUNING/PRESET** pour faire arrêter un chiffre dans la colonne centrale. Une troisième pression fait arrêter un chiffre dans la colonne de droite.

Marque:
On dispose de 20 points au démarrage du jeu.
Si les trois chiffres sont égaux, 50 points sont ajoutés au score.
Si les chiffres ne sont pas égaux, un point est soustrait.
Si le score atteint 9999, on a gagné.
Si le score tombe à 0, on a perdu.

Pour annuler le jeu

Appuyer sur **DEMO** à plusieurs reprises pour sélectionner le mode "démonstration" ou "off" comme ci-dessus.

Pour réinitialiser le jeu

Appuyer sur **DEMO** à plusieurs reprises pour sélectionner le mode jeu, puis appuyer sur **SET**. Le jeu redémarre.

Pour changer la probabilité d'égalisation des trois chiffres

Appuyer sur **UP/DOWN** pour changer le chiffre situé sur la gauche des chiffres en rotation. On peut sélectionner un chiffre entre 1 et 3. Plus ce chiffre est élevé, plus on a de chances de marquer des points.

REMARQUE

- Pendant le jeu demo, **SET** et **TUNING/PRESET** ne sont disponibles que pour ce jeu. Pour utiliser ces touches pour les fonctions telles que l'accord sur une station, la mémorisation de stations, etc., annuler le jeu demo.
- Pendant le jeu demo, certains indicateurs sans rapport avec l'utilisation en cours s'allument sur l'affichage.
- Pendant l'enregistrement, **DEMO** est bloquée et ne fonctionne pas.
- Quand la source 5.1 CH (page 34) est sélectionnée, le son du jeu n'est pas sorti.

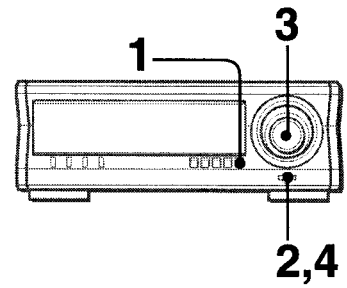

MISE EN SERVICE DU MODE ECONOMIE D'ENERGIE

Quand on règle le mode économie d'énergie sur "ECO ON" ou "ECO AUTO", l'appareil diminue sa consommation électrique en effectuant les quatre opérations ECO décrites ci-dessous.

ECO ON

- L'appareil (tout l'éclairage de l'affichage et des touches) s'éteint quand l'alimentation est coupée. Seul le témoin rouge s'allume.
- Si DIMMER (1 - 2) est sélectionné, l'éclairage de l'affichage et des touches s'allume pendant dix secondes seulement quand on appuie sur une touche ou quand on tourne **VOLUME** ou **MULTI JOG**.
- Le mode de luminosité de l'affichage est réglé sur le niveau minimal, l'éclairage des touches s'éteint et le volume est réglé sur le minimum (0) quand l'appareil se met sous tension du fait de l'enregistrement commandé par minuterie.

ECO AUTO

- En plus des trois opérations de ECO ON, l'appareil se met automatiquement hors tension si on ne l'utilise pas et si la source sonore est muette pendant dix minutes, sauf quand la fonction TUNER ou 5.1 CH est sélectionnée.

ECO OFF

Le mode économie d'énergie ne fonctionne pas.

***1* Appuyer sur ECO.**
"ECO MODE" est affiché.

***2* Appuyer sur ENTER dans les quatre secondes.**
Le statut courant du mode économie d'énergie est affiché.

***3* Tourner MULTI JOG dans les quatre secondes pour sélectionner un des modes d'économie d'énergie.**
Exemple: Quand "ECO ON" est sélectionné

***4* Appuyer sur ENTER dans les quatre secondes.**

REMARQUE

- Si l'horloge n'est pas réglée, l'appareil ne s'éteint pas. Au lieu de cela, le mode DEMO démarre quand l'alimentation est coupée.
- Quand l'alimentation est coupée tandis que le mode économie d'énergie est réglé sur ECO ON ou ECO AUTO, les réglages des fonctions PRGM, RANDOM, REPEAT et CD BLANK SKIP sont annulés et le compteur du magnétocassette est remis à zéro. Si on préfère, régler le mode économie d'énergie sur OFF.

REGLAGES AUDIO

Utiliser les touches et commandes du récepteur stéréo ou de la télécommande.

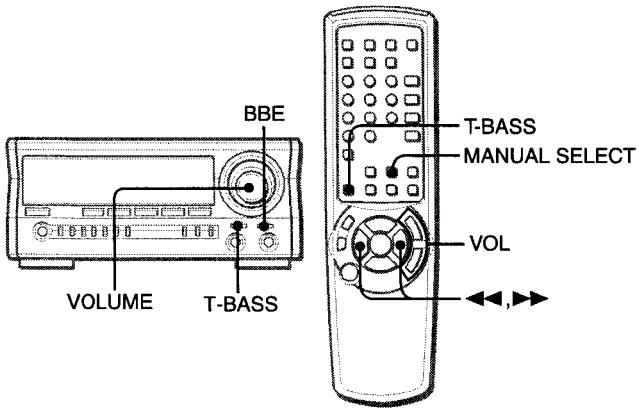

VOLUME

Tourner VOLUME du récepteur stéréo, ou appuyer sur VOL de la télécommande.
Le niveau du volume est affiché sous la forme d'un nombre de 0 à MAX (50). Quand on coupe l'alimentation avec le niveau du volume réglé à 21 ou plus, ce niveau est automatiquement réglé à 20.

Pour changer la balance gauche/droite
Appuyer sur **MANUAL SELECT** de la télécommande; "L/R" est alors affiché pendant deux secondes. Appuyer sur ◄◄ ou ►► de la télécommande dans ces deux secondes.
- Le niveau des enceintes avant DOLBY PRO LOGIC et DOLBY DIGITAL SURROUND est aussi changé. (Voir pages 15 et 34)

SYSTEME BBE

Le système BBE augmente la clarté du son aux fréquences élevées. Il enrichit aussi la fonction Karaoke pour donner un son clair et agréable de la voix.
Appuyer sur BBE du récepteur stéréo.
A chaque pression sur la touche, le niveau change. Sélectionner un des trois niveaux ou la position de repos, comme on préfère.

- Le système BBE ne fonctionne pas quand les entrées 5.1 CH INPUT (page 34) sont actives.

SYSTEME SUPER T-BASS

Le système T-BASS améliore le réalisme du son aux basses fréquences.
Appuyer sur T-BASS du récepteur stéréo.
A chaque pression sur la touche, le niveau change. Sélectionner un des quatre niveaux ou la position de repos, comme on préfère.

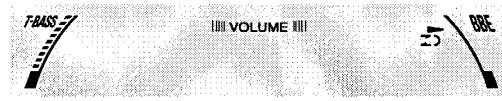

REMARQUE

- Le son aux basses fréquences risque d'être déformé quand le système T-BASS est utilisé pour un disque ou une cassette dont le son aux basses fréquences est accentué d'origine. Dans ce cas, annuler le système T-BASS.
- Lors de la lecture d'une cassette enregistrée avec BBE, il est conseillé de mettre le système BBE hors service pour éviter une distorsion du son aux fréquences élevées.

NOMENCLATURE

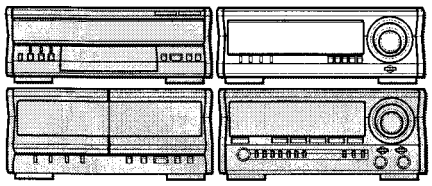

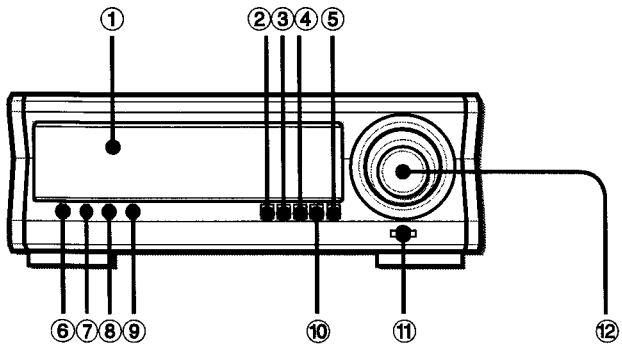

	Nom	page
❶	Fenêtre d'affichage	
❷	DOWN	11
❸	UP	11
❹	GEQ	10, 11
❺	ECO	8
❻	DEMO	7, 8
❼	TIMER	13, 14
❽	CLOCK	12
❾	DOLBY PRO LOGIC	15, 16
❿	SURROUND	12
⓫	ENTER	7, 8, 11-14
⓬	MULTI JOG	7, 8, 10-14

EGALISEUR GRAPHIQUE

SELECTION D'UNE COURBE D'EGALISATION PROGRAMMEE

Cet appareil possède les cinq courbes d'égalisation programmées différentes suivantes.
ROCK: Son puissant accentuant les aigus et les graves.
POP: Présence accrue des parties vocales et de la gamme moyenne.
JAZZ: Fréquences basses accentuées pour la musique de type jazz.
CLASSIC: Son enrichi avec des graves puissants et des aigus fins.
LATIN: Fréquences hautes accentuées pour la musique latine.

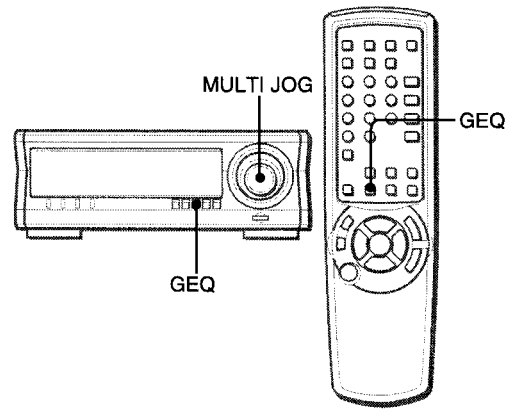

Appuyer sur GEQ, puis tourner MULTI JOG pour sélectionner une des courbes d'égalisation programmées dans les quatre secondes.
Le mode d'égalisation graphique est affiché de manière cyclique comme suit.

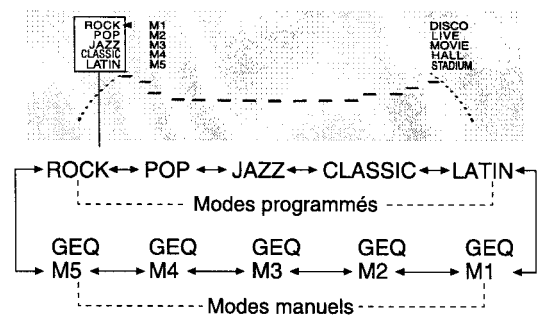

Pour annuler l'égaliseur graphique
Appuyer une ou deux fois sur **GEQ** de manière que "GEQ OFF" apparaisse sur l'affichage du récepteur stéréo.
Quand on utilise la télécommande, appuyer sur **GEQ** à plusieurs reprises jusqu'à ce que "GEQ OFF" soit affiché.

REGLAGE MANUEL D'UNE NOUVELLE COURBE D'EGALISATION

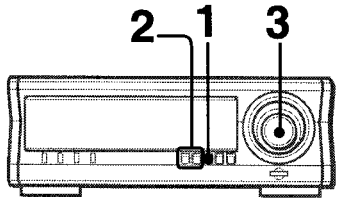

On peur personnaliser les courbes d'égalisation préréglées ou créer une nouvelle courbe à partir d'une courbe "plate".

1 **Appuyer une ou deux fois sur GEQ pour faire apparaître "GEQ OFF" ou le nom d'une courbe d'égalisation préréglée à la fabrique ("ROCK" par exemple) sur l'affichage du récepteur stéréo. Quand "GEQ OFF" apparaît, appuyer sur UP pour passer à l'affichage de "GEQ ON".**
Effectuer l'étape suivante dans les quatre secondes. Si une interruption se produit, appuyer de nouveau sur **GEQ**.

2 **Appuyer sur UP/DOWN pour sélectionner une bande de fréquences.**
Effectuer l'étape suivante dans les huit secondes. Si une interruption se produit, recommencer à partir du début.

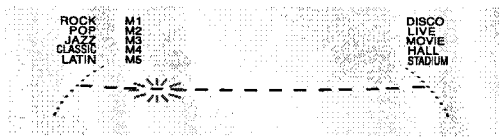

3 **Tourner MULTI JOG pour accentuer ou réduire la bande de fréquences sélectionnée.**

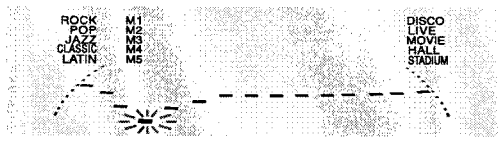

4 **De façon similaire, régler l'égalisation pour les autres bandes de fréquences.**

Pour annuler l'égaliseur graphique
Appuyer une ou deux fois sur **GEQ** de manière que "GEQ OFF" apparaisse sur l'affichage du récepteur stéréo.
Quand on utilise la télécommande, appuyer sur **GEQ** à plusieurs reprises jusqu'à ce que "GEQ OFF" soit affiché.

REMARQUE

Si on ne mémorise pas la courbe d'égalisation personnalisée, elle sera perdue lors du passage à une courbe différente ou lors de la pression sur **GEQ**. Pour mémoriser la nouvelle courbe, voir ci-après.

MEMORISATION DES NOUVELLES COURBES D'EGALISATION

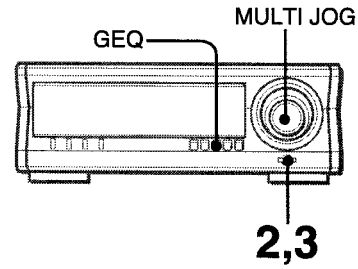

Les modes manuels M1 - M5 permettent de mémoriser jusqu'à cinq courbes d'égalisation personnalisées.

1 **Régler une nouvelle courbe d'égalisation comme décrit à la colonne gauche de cette page.**
La courbe créée est affichée pendant huit secondes. Si une interruption se produit, appuyer sur **GEQ** pour réafficher la courbe d'égalisation.

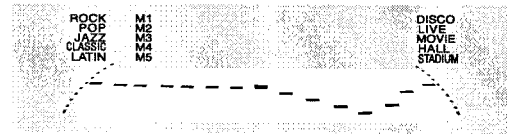

2 **Tandis que la courbe d'égalisation est affichée, appuyer sur ENTER.**
Une flèche rouge orientée vers la droite se met à clignoter sur la gauche de l'indicateur "M1". Ce clignotement dure quatre secondes, pendant lesquelles il faut effectuer l'étape suivante. Si une interruption se produit, appuyer sur **GEQ** puis sur **ENTER** dans les quatre secondes.

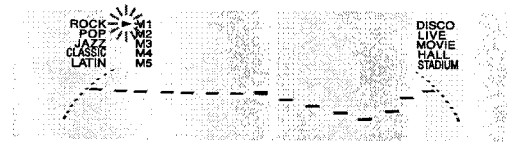

3 **Appuyer sur ENTER pour mémoriser la courbe d'égalisation juste créée dans M1.**
Ou
Avant d'appuyer sur ENTER, tourner MULTI JOG vers la droite pour mettre la flèche rouge en face de l'emplacement mémoire, M2 - M5, souhaité.
Si une interruption se produit, appuyer sur **GEQ** puis sur **ENTER** dans les quatre secondes.

Pour sélectionner une courbe d'égalisation mémorisée
Appuyer sur **GEQ** et, dans les quatre secondes, tourner **MULTI JOG** pour sélectionner un des modes manuels M1 - M5.

SURROUND DSP

Le système SURROUND DSP (processeur numérique de signaux) change les caractéristiques acoustiques de la salle d'écoute et permet ainsi d'obtenir la présence sonore de différents environnements avec réalisme.
Cet appareil a été programmé avec cinq modes SURROUND différents.

SELECTION D'UN MODE SURROUND DSP PROGRAMME

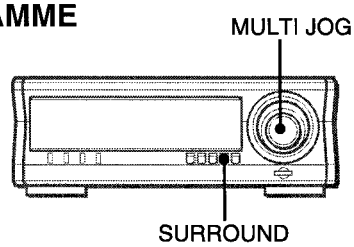

Les modes SURROUND DSP programmés permettent de sélectionner la présence sonore d'une discothèque (DISCO), d'une représentation musicale en public (LIVE), d'un cinéma (MOVIE), d'une salle de concert (HALL) ou d'un stade (STADIUM).

Appuyer sur SURROUND et, dans les quatre secondes, tourner MULTI JOG pour sélectionner le son surround souhaité.
Le mode SURROUND DSP est affiché de manière cyclique comme suit.

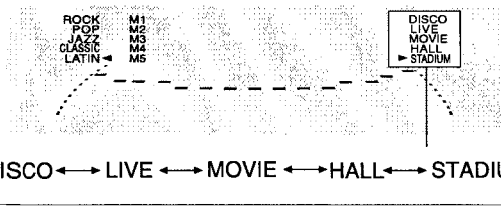

Les courbes d'égalisation sont sélectionnées automatiquement en fonction des modes SURROUND DSP.

Pour annuler le système SURROUND DSP
Appuyer une ou deux fois sur **SURROUND** de manière que "DSP OFF" apparaisse sur l'affichage du récepteur stéréo.

Quand la source musicale est monophonique
Sélectionner "LIVE", "MOVIE" ou "STADIUM" pour obtenir un effet stéréo simulé.
Quand "DISCO" ou "HALL" est sélectionné, aucun son n'est audible par les enceintes surround connectées.

Pour régler le volume des enceintes surround
Appuyer deux ou trois fois sur **MANUAL SELECT** de la télécommande. "S-L" ou "S-R" est affiché pendant deux secondes. Appuyer sur f ou g de la télécommande dans ces deux secondes.
- Le niveau des enceintes surround DOLBY PRO LOGIC (Voir page 15) et DOLBY DIGITAL SURROUND (Voir page 34) est aussi changé.

REMARQUE

- Les systèmes DOLBY PRO LOGIC et DSP SURROUND ne fonctionnent normalement que lorsque le niveau du volume (page 9) est réglé sur 8 ou plus.
- Le mode SURROUND est annulé quand:
  - le volume de microphone ou le niveau d'écho est changé.
  - le système DOLBY PRO LOGIC est mis en service.
  - un casque est branché.
  - l'entrée 5.1 CH (Voir page 34) est sélectionnée.

REGLAGE DE L'HORLOGE

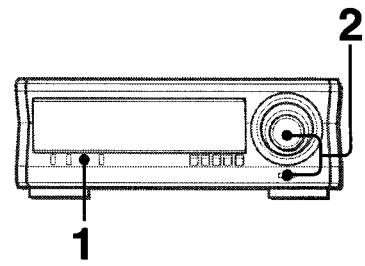

***1* Appuyer sur CLOCK.**
Les heures et les minutes se mettent à clignoter.

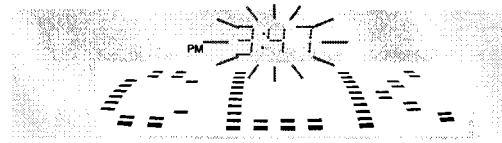

***2* Dans les quatre secondes, tourner MULTI JOG pour régler les heures et les minutes, puis appuyer sur ENTER.**
L'horloge démarre à 00 seconde.

Pour passer au format de 24 heures
Appuyer sur **CLOCK** puis appuyer sur **ECO** dans les quatre secondes.
Pour revenir au format de 12 heures, procéder de la même manière.

Dans le format de 12 heures, "AM 12:00" signifie minuit et "PM 12:00" signifie midi.

Si l'affichage de l'horloge clignote
Ceci est dû à une interruption d'alimentation. L'heure courante doit être réglée de nouveau.
Si l'alimentation est interrompue pendant plus d'environ 24 heures, tous les réglages mémorisés après l'achat doivent être faits de nouveau.

REMARQUE

Si le mode économie d'énergie (page 8) est en service, l'appareil s'éteint quand l'alimentation est coupée. Pour faire apparaître l'horloge, appuyer sur **CLOCK**; l'heure est alors affichée pendant quatre secondes.

- *Au lieu de **ENTER**, on peut aussi utiliser **II SET** de la télécommande.*
- *Au lieu de **MULTI JOG**, on peut aussi utiliser ◄◄ ou ►► de la télécommande.*

RÉGLAGE DE LA MINUTERIE

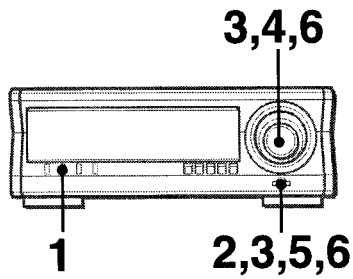

Avec la minuterie intégrée, l'appareil peut être mis sous tension chaque jour à l'heure spécifiée.

Préparation
S'assurer que l'horloge est réglée correctement.

A chaque pression sur **TIMER**, un changement entre "OFF" (arrêt), "PLAY" (lecture) et "REC" (enregistrement) se produit.

LECTURE COMMANDEE PAR LA MINUTERIE

***1* Appuyer sur TIMER pour afficher "PLAY".**
Un symbole d'horloge rouge (🕘) apparaît avec deux jeux de chiffres en alternance — l'un, les heures et les minutes séparées par deux points, et l'autre, un nombre de deux ou trois chiffres — sur l'affichage de l'égaliseur graphique, tandis que "PLAY" est indiqué sur l'affichage du récepteur stéréo.

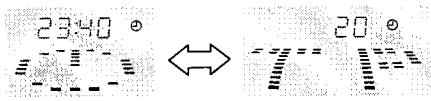

Une interruption se produit si on n'effectue pas l'étape suivante (2) dans les huit secondes qui suivent la pression sur **TIMER**. Le cas échéant, appuyer de nouveau sur **TIMER**.

***2* Appuyer sur ENTER.**
Les heures et les minutes se mettent à clignoter.
- Une pression sur **II SET** de la télécommande équivaut à la pression sur **ENTER**.

***3* Tourner MULTI JOG pour spécifier l'heure à laquelle la lecture doit démarrer. Ensuite, appuyer sur ENTER.**

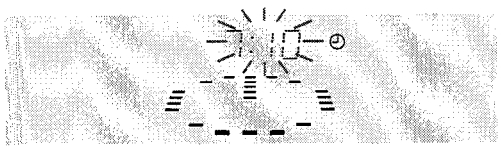

La moitié inférieure de l'affichage de l'égaliseur graphique se met à clignoter.

***4* Tourner MULTI JOG pour sélectionner la source avec laquelle la lecture doit démarrer à l'heure spécifiée à l'étape 3.**

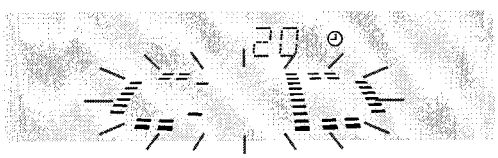

Comme on tourne **MULTI JOG**, l'affichage change comme suit:

TP ↔ TUN ↔ VD ↔ CD ↔ MD
(TAPE) (TUNER) (VIDEO) (CD) (MD)

***5* Quand le nom de la source souhaitée est affiché, appuyer sur ENTER.**
L'indicateur de source qui clignotait reste allumé et un nombre de deux ou trois chiffres se met à clignoter, indiquant ainsi que l'on doit spécifier la durée de la mise sous tension par la minuterie.

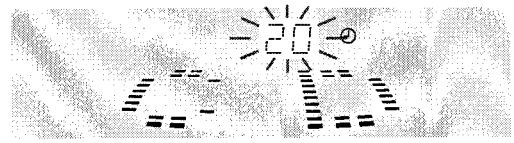

***6* Tourner MULTI JOG pour spécifier la durée de la mise sous tension par la minuterie, puis appuyer sur ENTER.**
La durée de la mise sous tension par la minuterie peut être spécifiée entre 5 et 240 minutes par incréments de 5 minutes.

***7* Préparer la source pour la lecture.**
Mettre un disque compact en place sur le plateau 1.
Insérer une cassette dans l'une ou l'autre des platines.
Accorder sur une station.
Préparer l'appareil externe connecté pour la lecture.

***8* Régler le volume et la tonalité (T-BASS et autre), puis appuyer sur POWER du récepteur stéréo.**
La chaîne passe au mode attente de minuterie et tous les affichages s'éteignent; seuls l'heure courante et un symbole d'horloge rouge, 🕘, apparaissent sur l'affichage de l'égaliseur graphique, sauf si le mode économie d'énergie est réglé sur ON.

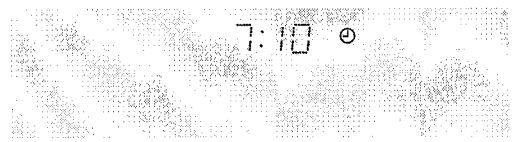

Quand l'heure préréglée est atteinte, la chaîne est mise sous tension et la lecture démarre sur la source sélectionnée.
Le niveau du volume, s'il a été réglé à 21 ou plus, est automatiquement réduit à 20 au moment où la lecture démarre sur la source.

Pour contrôler les réglages
Appuyer sur **TIMER**. L'heure de la mise sous tension par la minuterie, le nom de la source sélectionnée et la durée de la mise sous tension par la minuterie sont affichées pendant six secondes.

Pour changer les réglages
Appuyer sur **TIMER**, puis appuyer sur **ENTER** à plusieurs reprises jusqu'à ce que le réglage que l'on veut changer clignote. Ensuite, tourner **MULTI JOG**.

Pour quitter provisoirement le mode attente de minuterie
Appuyer sur **TIMER** à plusieurs reprises jusqu'à ce que le symbole d'horloge disparaisse.
Pour repasser au mode attente de minuterie, appuyer sur **TIMER** jusqu'à ce que le symbole d'horloge réapparaisse.

- On peut utiliser la chaîne normalement après avoir réglé la minuterie et avant de couper l'alimentation.

REMARQUE

- La lecture ou l'enregistrement commandé par la minuterie ne démarre pas si l'alimentation n'est pas préalablement coupée.
- La minuterie intégrée à cette chaîne ne peut pas commander des appareils externes. Ces appareils doivent être commandés par une minuterie indépendante.
- Régler le mode économie d'énergie sur OFF si on veut obtenir la mise en service des fonctions PRGM, RANDOM, REPEAT et CD BLANK SKIP ou si on veut que le compteur du magnétocassette redémarre à la valeur affichée en dernier et ne soit pas remis à zéro.

ENREGISTREMENT COMMANDE PAR LA MINUTERIE

Pour l'enregistrement commandé par la minuterie, on ne peut utiliser que TUNER ou VIDEO/AUX comme source. Dans le cas d'un appareil externe connecté aux prises VIDEO/AUX, cet appareil doit être commandé par sa minuterie intégrée ou par une minuterie indépendante.

Appuyer deux fois sur TIMER de manière que "REC" apparaisse sur l'affichage, puis, dans les huit secondes, appuyer sur ENTER (ou sur ▮▮ de la télécommande) avant de passer aux étapes 3 à 7 de la partie REGLAGE DE LA MINUTERIE. Après avoir effectué ces étapes, insérer une cassette à enregistrer dans la platine 2.

Pour contrôler les réglages
Appuyer deux fois sur **TIMER**. L'heure de la mise sous tension, la source sélectionnée et la durée de la mise sous tension sont affichées pendant huit secondes.

Pour changer les réglages
Appuyer deux fois sur **TIMER**, puis appuyer sur **ENTER** à plusieurs reprises jusqu'à ce que le réglage que l'on veut changer clignote. Ensuite, tourner **MULTI JOG**.

- Le fait d'appuyer sur ◄◄/►► de la télécommande est équivalent à la rotation de **MULTI JOG**.
- Si le mode économie d'énergie est réglé sur ON, la chaîne passe automatiquement au mode de luminosité DIMMER 2, tous les affichages s'assombrissent et tous les témoins de touche s'éteignent dix secondes après le démarrage de l'enregistrement commandé par la minuterie.

REMARQUE

On peut contrôler le réglage de la minuterie en appuyant sur **TIMER** même quand l'alimentation est coupée. Dans ce cas, si on appuie sur **ENTER** ou sur ▮▮ dans les quatre secondes après avoir appuyé sur **TIMER**, on peut passer au mode réglage de minuterie et changer le réglage précédent.

REGLAGE DE LA MINUTERIE D'ARRET

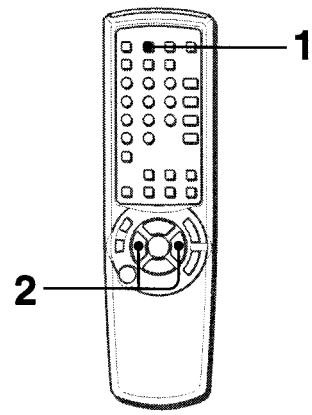

L'appareil peut être mis hors tension automatiquement au bout d'un temps spécifié.

Utiliser la télécommande.

***1* Appuyer sur SLEEP.**
Dans les quatre secondes, effectuer l'étape suivante. Si une interruption se produit, appuyer de nouveau sur **SLEEP**.

"SLEEP" apparaît.

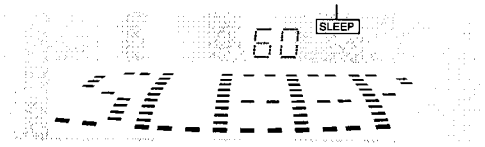

***2* Appuyer sur f ou g pour entrer le temps au bout duquel la mise hors tension sera faite.**
On peut entrer un temps entre 5 à 240 minutes par incréments de 5 minutes.

Temps spécifié

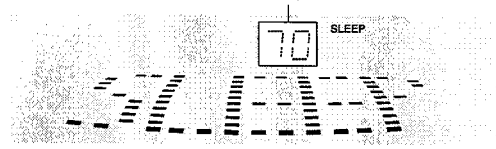

Pour contrôler le temps restant jusqu'à la mise hors tension
Appuyer une fois sur **SLEEP**. Le temps restant est affiché pendant quatre secondes.

Pour annuler la minuterie d'arrêt
Appuyer deux fois sur **SLEEP** de manière que "SLEEP" disparaisse de l'affichage.

DOLBY PRO LOGIC

Le système DOLBY PRO LOGIC et les enceintes centrale et arrière (fournies d'origine) assurent un son "Home Theater" intégral. Lors de la lecture de disques laser ou de supports vidéo qui ont été enregistrés avec Dolby Surround, un son étonnamment plein de réalisme entoure l'auditeur pour créer un nouveau niveau de divertissement audio/visuel.
La commande indépendante des cinq voies sonores permet à l'auditeur d'obtenir le même type de reproduction sonore que dans une salle de cinéma. Les parties vocales sont reproduites à l'avant et au centre du champ sonore, tandis que les sons ambiants tels que ceux d'automobiles et de foules sont reproduits sur tous les côtés de l'auditeur pour une expérience audio/vidéo pleine de réalisme. Prière de lire la partie suivante attentivement pour "accorder" la sortie de la chaîne en fonction des caractéristiques de l'espace d'écoute.

Contrôler les points suivants:

- **Avant d'utiliser le système DOLBY PRO LOGIC, régler correctement la balance des niveaux sonores des enceintes.**
- S'assurer que les enceintes fournies sont connectées et positionnées correctement. (Voir pages 4-6.)
- S'assurer que le téléviseur et l'appareil vidéo sont connectés correctement. (Voir page 5.)
- S'assurer que le disque laser, la cassette vidéo, etc. sont compatibles DOLBY SURROUND.
- Les systèmes DOLBY PRO LOGIC et DSP SURROUND ne fonctionnent normalement que lorsque le niveau du volume (page 9) est réglé sur 8 ou plus.

REGLAGE DE LA BALANCE DES NIVEAUX DES ENCEINTES

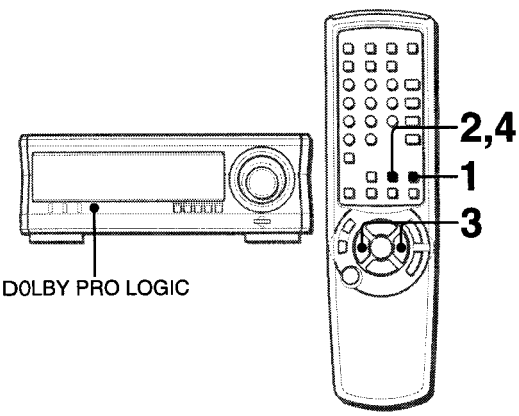

Cet appareil possède un générateur de signal d'essai intégré, appelé séquenceur acoustique, pour un réglage aisé de la balance des cinq voies. Le séquenceur sort un signal sonore qui se "déplace" de voie à voie, permettant un réglage simple du niveau sonore pour obtenir, à la position d'écoute, le même niveau sonore apparent pour chaque voie. from each channel.

Utiliser la télécommande.

1 Appuyer sur DOLBY PRO LOGIC pour sélectionner "NORMAL".

"NORMAL" est affiché.
Si "PHANTOM" ou "3 STEREO" est affiché, appuyer sur **DOLBY PRO LOGIC** à plusieurs reprises jusqu'à ce que "NORMAL" soit sélectionné.

2 Appuyer sur MANUAL SELECT pendant environ quatre secondes, jusqu'à ce que "L" clignote.

Un signal sonore est envoyé successivement à chaque canal dans l'ordre suivant.

→ **L**: Enceinte gauche → **CEN**: Enceinte centrale → **R**: Enceinte droite →
← **S-L**: Enceinte surround gauche ← **S-R**: Enceinte surround droite ←

3 Régler le niveau sonore des enceintes centrale et surround.

Tandis que "CEN", "S-R" ou "S-L" est affiché, appuyer sur ◄◄ ou ►► pour régler le volume de l'enceinte centrale ou de chaque enceinte surround et l'adapter au niveau des enceintes avant.

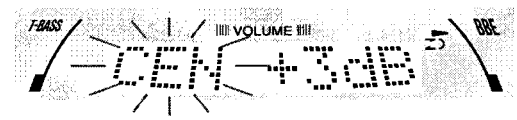

Pour régler la balance entre les enceintes avant gauche et droite, voir page 9. A ce moment, le mode DOLBY PRO LOGIC doit être annulé en appuyant sur **DOLBY PRO LOGIC** jusqu'à ce que "OFF" soit affiché.

4 Appuyer de nouveau sur MANUAL SELECT pour arrêter le signal sonore.

REMARQUE

- Si le niveau des enceintes surround ou de l'enceinte centrale du système DOLBY PRO LOGIC est changé, celui du système SURROUND (Voir page 12) et celui du système DOLBY DIGITAL SURROUND (Voir page 34) le sont également.
- Tandis que "S-L" ou "S-R" est affiché, le signal sonore sort par les deux enceintes surround en même temps. Toutefois, seul le niveau sonore d'une enceinte surround, affiché sous la forme "S-L" ou "S-R", peut être réglé.
- Quand le séquenceur sort un signal sonore, un cliquetis peut être émis par les enceintes du fait des caractéristiques du circuit. Ceci n'est pas une panne.

Au sujet des canaux

Les enceintes avant gauche et droite créent l'effet stéréo.
L'enceinte centrale aide à obtenir un positionnement sonore précis sur un large champ sonore.
Les enceintes surround montées à l'arrière améliorent la "profondeur" du champ sonore.

Pour changer le temps de retard

Les enceintes surround reproduisent les sons une fraction de seconde après les enceintes avant. Le retard est initialement réglé à 20 millisecondes (ms).
Pour changer ce temps de retard standard, appuyer à plusieurs reprises sur **MANUAL SELECT** de la télécommande jusqu'à ce que "TIME" soit affiché. Ensuite, appuyer sur ◄◄ ou ►►. A chaque pression sur une des touches, le temps de retard change comme montré ci-dessous.

15 mS ↔ 20 mS ↔ 30 mS

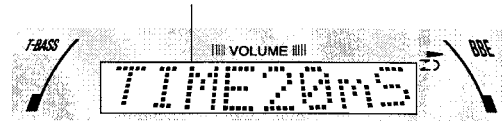

EGALISEUR GRAPHIQUE

F

LECTURE AVEC LE SYSTEME DOLBY PRO LOGIC

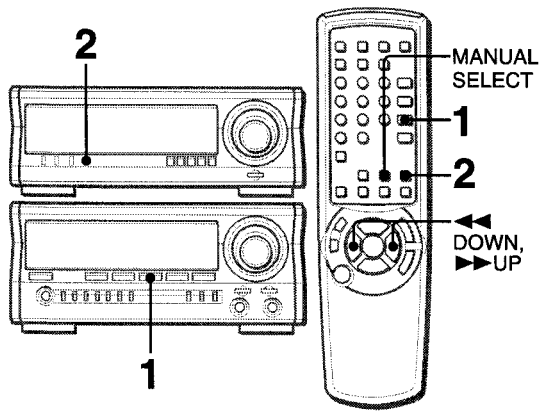

1 Appuyer sur VIDEO/AUX/5.1 CH et mettre la source vidéo en lecture.

"VIDEO" est affiché.
Si "5.1 ch IN" est affiché, appuyer de nouveau sur **VIDEO/AUX/5.1 CH**.

2 Appuyer sur DOLBY PRO LOGIC.

"NORMAL" est sélectionné, et le son de la lecture est audible avec l'effet DOLBY PRO LOGIC.

Pour annuler le mode Dolby Pro Logic
Appuyer sur **DOLBY PRO LOGIC** à plusieurs reprises jusqu'à ce que "OFF" soit affiché.

Pour changer les niveaux sonores pendant la lecture
Après avoir réglé la balance avec le séquenceur acoustique, le niveau sonore de l'enceinte centrale ou de chaque enceinte surround peut être réglé pendant la lecture d'un disque laser ou d'un support vidéo.

1 Appuyer à plusieurs reprises sur **MANUAL SELECT** de la télécommande pour sélectionner "CEN" (enceinte centrale), "S-L" (enceinte surround gauche) ou "S-R" (enceinte surround droite).
2 Tandis que "CEN", "S-L" ou "S-R" est affiché, appuyer sur ◄◄ ou ►► de la télécommande pour régler le volume.

AUTRES MODES DOLBY PRO LOGIC

En plus du mode NORMAL, cet appareil possède les modes PHANTOM et 3 STEREO.
Mode PHANTOM: Utiliser ce mode quand aucune enceinte centrale n'est connectée. Les signaux de la voie centrale sont sortis par les enceintes gauche et droite.
Mode 3 STEREO: Utiliser ce mode quand aucune enceinte surround n'est connectée. Ce mode reproduit les sons arrière par les enceintes avant.

Pour sélectionner PHANTOM ou 3 STEREO
Appuyer sur **DOLBY PRO LOGIC** à plusieurs reprises jusqu'à ce que le mode DOLBY PRO LOGIC souhaité soit affiché. Le mode DOLBY PRO LOGIC est affiché de manière cyclique comme suit.

NORMAL → PHANTOM → 3 STEREO → annulation → NORMAL

Pour régler la balance des niveaux sonores des enceintes connectées
Effectuer les étapes 2 à 4 de la partie "REGLAGE DE LA BALANCE DES NIVEAUX DES ENCEINTES".

REMARQUE

- Les systèmes DOLBY PRO LOGIC et DSP SURROUND ne fonctionnent normalement que lorsque le niveau du volume (page 9) est réglé sur 8 ou plus.
- Selon la source sonore et/ou les conditions d'écoute, un effet surround risque de ne pas être obtenu même quand le système DOLBY PRO LOGIC est en service.
- Un effet DOLBY PRO LOGIC total ne peut pas être obtenu quand on utilise un support ne portant pas la marque DOLBY SURROUND. Dans ce cas, utiliser le système SURROUND à la place. (Voir page 12.)
- Le système DOLBY PRO LOGIC est annulé quand:
  - le volume de microphone ou le niveau d'écho est changé.
  - le système SURROUND ou BBE est mis en service.
  - un casque est branché.
  - la fonction Karaoke est mise en service.
  - l'entrée 5.1 CH (Voir page 34) est sélectionnée.
- Quand le système DOLBY PRO LOGIC est en service, le volume de microphone doit être réglé sur OFF. Autrement, le son DOLBY PRO LOGIC ne peut pas être reproduit correctement.

NOMENCLATURE

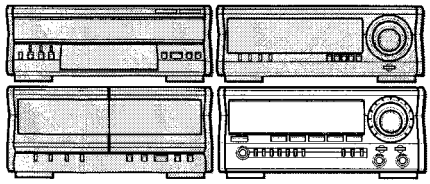

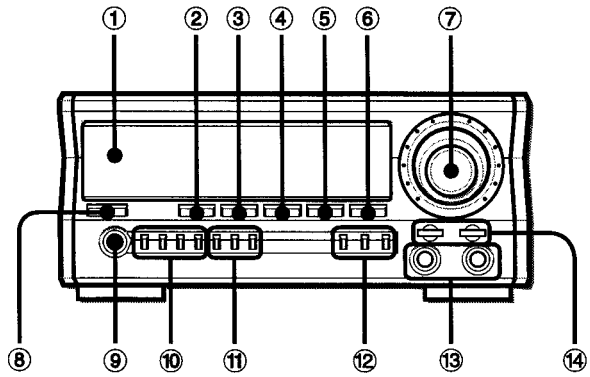

	Nom	page
❶	Fenêtre d'affichage	
❷	TAPE DECK 1/2	7, 28, 30
❸	TUNER BAND	7, 17-19
❹	VIDEO/AUX/5.1CH	7, 16, 29, 33, 34
❺	CD	7, 23-26
❻	MD	7, 29, 33
❼	VOLUME	9, 21
❽	POWER	7, 13, 19, 33
❾	PHONES	7
❿	TUNING/PRESET	17, 18
	SET	17, 18, 20
	DOWN	18, 20
	UP	18, 20
⓫	RT	17, 19
	PTY	19, 20
	AG	20
⓬	KARAOKE	22
	MIC	21
	ECHO	21
⓭	MIC 1, 2	21
⓮	T-BASS	9
	BBE	9

MEMORISATION DE STATIONS

L'appareil peut mémoriser un total de 32 stations. Le préréglage permet d'accorder directement l'appareil sur une station. Un numéro de préréglage est affecté à chaque station, à partir de 1 dans l'ordre consécutif pour chaque gamme (FM, PO, GO).

Mémorisation automatique:
Cet appareil possède une fonction pour la réception de stations *1RDS (système de données radio) et d'autres stations.
S'il y a plus de 32 stations recevables, les stations FM RDS ont priorité sur les autres stations FM.

Mémorisation manuelle:
On peut sélectionner les stations à mémoriser parmi toutes les gammes.

MEMORISATION AUTOMATIQUE

Le tuner balaie sur la plage des fréquences recevables et mémorise des stations automatiquement.

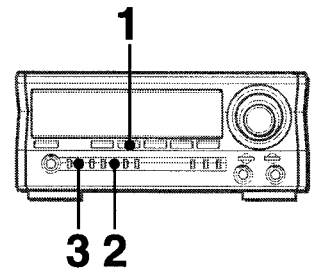

***1* Appuyer sur TUNER BAND.**

***2* Tenir RT enfoncée pendant quatres secondes, jusqu'à ce que "AUTO PRESET" soit affiché.**
"AUTO PRESET" est affiché pendant quatre secondes.

***3* Appuyer sur SET tandis que "AUTO PRESET" est affiché.**
Le tuner recherche une station, en commençant par la gamme FM. Quand une station reçue est mémorisée, le numéro de préréglage sélectionné clignote sur l'affichage.

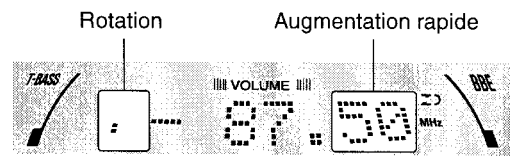

La recherche continue sur les gammes PO et GO si des numéros de préréglage sont encore disponibles.
Quand la mémorisation automatique est terminée, l'affichage repasse à la première station mémorisée.

Quand le tuner détecte des *2stations RDS identiques avec des fréquences de substitution
Seule la station dont le signal est le plus fort est mémorisée.
Avant de mémoriser une station RDS, le tuner vérifie d'abord si des stations identiques sur d'autres fréquences sont présentes; puis il mémorise la station présentant la meilleure réception.

REMARQUE

Quand la mémorisation automatique est faite, toutes les stations précédemment mémorisées sont supprimées.

MEMORISATION MANUELLE

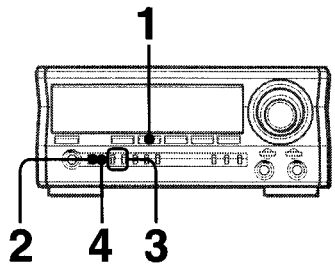

1 Appuyer sur TUNER BAND pour sélectionner une gamme.

FM → MW → LW

2 Si "PRESET No." est affiché, appuyer sur TUNING/PRESET pour faire disparaître cet affichage.
Autrement, la pression sur **DOWN** ou **UP** à l'étape suivante sélectionnera une station mémorisée.

3 Appuyer sur DOWN ou UP pour sélectionner une station.
A chaque pression sur la touche, la fréquence change.
ⓐ Lors de l'accord sur une station FM RDS
Une fois que "TUNE" disparaît de l'affichage, le nom de station de programme (*3PS) est affiché et "RDS" s'allume.

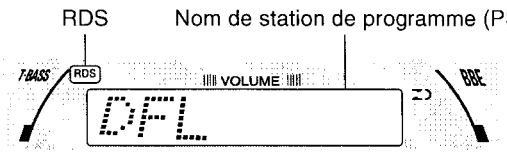

ⓑ Lors de l'accord sur d'autres stations
Une fois que "TUNE" disparaît de l'affichage, la gamme est affichée.

• Pendant la réception FM stéréo, ((◉)) s'allume.

4 Appuyer sur SET pour mémoriser la station.
Le numéro de préréglage sélectionné est affiché.

5 Répéter les étapes 2 à 4 pour mémoriser d'autres stations.
La station suivante ne sera pas mémorisée si 32 stations sont déjà mémorisées pour toutes les gammes.

Pour rechercher une station rapidement (Recherche automatique)
Tenir **DOWN** ou **UP** enfoncée jusqu'à ce que la fréquence commence à changer rapidement. Après l'accord sur une station, la recherche s'arrête.
Pour arrêter la recherche automatique en cours manuellement, appuyer sur **DOWN** ou **UP**.
• La recherche automatique risque de ne pas s'arrêter aux stations dont les signaux sont très faibles.

RECEPTION PAR NUMERO DE PREREGLAGE

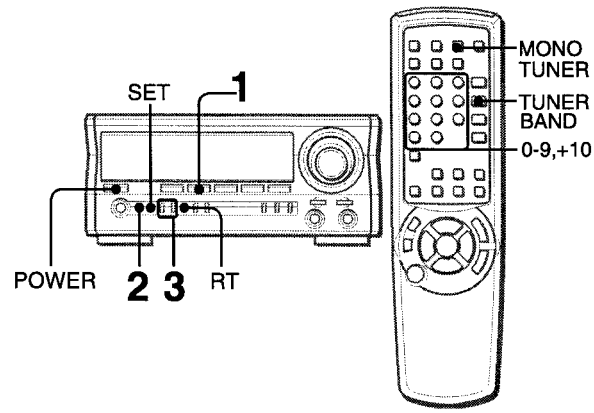

1 Appuyer sur TUNER BAND pour sélectionner une gamme.

2 Appuyer sur TUNING/PRESET de manière que "PRESET No." apparaisse sur l'affichage.

3 Appuyer sur DOWN ou UP à plusieurs reprises pour sélectionner une station.

Sélection d'un numéro de préréglage avec la télécommande
Appuyer sur **TUNER BAND** pour sélectionner une gamme.
Ensuite, utiliser les touches numériques **0-9** pour sélectionner un numéro de préréglage.
"PRESET No." apparaît sur l'affichage.
Exemple:
Pour sélectionner le numéro de préréglage 20, appuyer sur **+10**, **+10** et **0**.
Pour sélectionner le numéro de préréglage 15, appuyer sur **+10** et **5**.

Pour supprimer une station mémorisée
Sélectionner le numéro de préréglage de la station à supprimer. Ensuite, appuyer sur **SET**. La fréquence clignote. Ensuite, appuyer de nouveau sur **SET** dans les 4 secondes.
Les numéros de préréglage suivants de toutes les stations de la gamme sont diminués d'une unité.

Pour accorder sur une station qui n'est pas mémorisée.
Appuyer sur **TUNING/PRESET** de manière que "PRESET No." disparaisse de l'affichage.
Ensuite, appuyer sur **TUNER BAND** pour sélectionner une gamme, puis appuyer sur **DOWN** ou **UP** pour sélectionner la station.

Pour accorder sur une station quand l'alimentation est coupée (fonction de lecture directe)
Appuyer sur **TUNER BAND**. L'appareil est mis sous tension et la station écoutée en dernier est reçue.

Quand une émission FM stéréo contient des parasites
Appuyer sur **MONO TUNER** de la télécommande pour afficher "MONO".

Les parasites sont réduits, mais la réception est monophonique.
Pour rétablir la réception stéréophonique, appuyer sur **MONO TUNER** de manière que "MONO" disparaisse.

REMARQUE

Les fonctions RDS risquent de ne pas fonctionner correctement si les données d'émission RDS par la station contiennent trop d'interférences ou si le signal de réception est trop faible.

Pour afficher le texte radio (*4RT) pendant la réception RDS

Quand la station reçue émet des codes RT, le texte apparaît sur l'afficharge si on appuie sur **RT**.
Pour repasser à l'affichage normal, appuyer de nouveau sur **RT**.

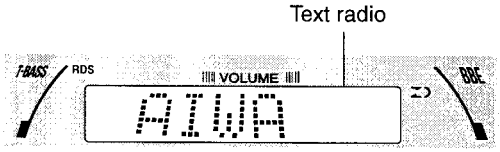

Si la station reçue n'émet pas de codes RT, "NO RT" est affiché quand on appuie sur **RT**.

Pour changer l'intervalle d'accord PO

Le réglage par défaut de l'intervalle d'accord PO est de 9 kHz/pas. Si on utilise l'appareil dans une région où le système d'allocation de fréquences est de 10 kHz/pas, changer l'intervalle d'accord de la façon suivante.
Appuyer sur **POWER** tout en appuyant sur **TUNER BAND**.
Pour rétablir l'intervalle initial, procéder de la même façon.

REMARQUE

Quand on change l'intervalle d'accord PO, toutes les stations mémorisées sont supprimées. Une nouvelle mémorisation est alors nécessaire.

***1RDS**

De nos jours, de nombreuses stations émettent des codes dits de RDS (système de données radio) qui contiennent diverses informations en plus des signaux sonores habituels.

***2Stations RDS identiques avec des fréquences de substitution (AF)**

Il s'agit d'une liste de fréquences de substitution qui indique les divers émetteurs diffusant le même programme dans la même région. Pour réduire le temps de passage à un autre émetteur, les récepteurs munis d'une mémoire peuvent stocker cette liste.

***3Nom de station de programme (PS)**

Il s'agit d'un nom constitué d'un maximum de huit caractères alphanumériques et qui est affiché afin d'indiquer aux auditeurs quel programme est émis par la station de radio.
Exemple: BBC 1

Caractères qui peuvent être affichés

A B C D E F G H I J K L M N O P Q R S T U V W X Y Z
0 1 2 3 4 5 6 7 8 9 < > ? " ' ✱ @ ⌐ _ – + /

Si un caractère émis n'est pas applicable aux récepteurs, un espace est laissé à la place.

***4Texte radio (RT)**

Une information telle que l'interprétation d'une œuvre ou le titre d'une chanson est montrée sur l'affichage.

RECHERCHE AVEC L'AIDE DE CODES RDS

Chaque station RDS identifie le type de programme (*5PTY) qu'elle est en train d'émettre. Si on spécifie un type de programme, l'appareil peut automatiquement détecter une station convenable parmi les stations mémorisées.
En plus, le service *6EON (information sur les autres réseaux) fonctionne dans certaines régions pour donner une recherche beaucoup plus rapide.

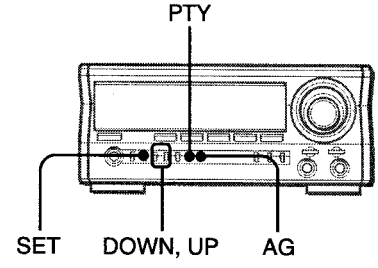

POUR AFFICHER LETYPE DE PROGRAMME

Appuyer une fois sur PTY pendant la réception RDS.

Les programmes sont classifiés comme suit:

TRAFFIC (circulation), NEWS (nouvelles), AFFAIRS (affaires courantes), INFO (informations), SPORT (sport), EDUCATE (enseignement), DRAMA (drame), CULTURE (culture), SCIENCE (science), VARIED (divers), POP M (musique pop), ROCK M (musique rock), EASY M (musique contemporaine), LIGHT M (classique léger), CLASSICS (classique sérieux), OTHER M (autre musique), WEATHER (météo), FINANCE (finance), CHILDREN (programmes pour enfants), SOCIAL (affaires sociales), RELIGION (religion), PHONE IN (opinion publique), TRAVEL (voyage), LEISURE (passe-temps), JAZZ (jazz), COUNTRY (country), NATION M (musique nationale), OLDIES (oldies), FOLK M (folk), DOCUMENT (documentaire), TEST (test d'alarme), ALARM (alarme)

REMARQUE

- Si l'information de type de programme n'est pas émise, "NO PTY" est affiché.
- Si des informations de type de programme non défini sont émises, "UNDEFINE" est affiché.
- L'appareil identifie TRAFFIC comme un des types de programme.

RECHERCHE D'UN TYPE DE PROGRAMME SPECIFIE

1 Appuyer sur PTY.
Le type de programme de la station actuellement reçue est affiché.

2 Dans les quatre secondes qui suivent, appuyer sur DOWN ou UP pour sélectionner un type de programme.

3 Dans les quatre secondes qui suivent, appuyer de nouveau sur PTY.
La recherche vérifie automatiquement chaque station mémorisée. Après l'identification d'une station convenable, cette station est sélectionnée.

Service EON pour la recherche de type de programme
Quand le service EON fonctionne pour émettre le type de programme, une station convenable est détectée sans vérifier chaque station mémorisée. Quand une station émet une information EON, le décodage de cette information EON par l'appareil prend environ 15 à 30 secondes. Après le décodage de l'information, "EON" s'allume sur l'affichage.

Si aucune station n'est trouvée
"NOT FOUND" est affiché et l'appareil repasse à la station précédente.

Quand le type de programme TRAFFIC est sélectionné
L'appareil cherche une station émettant un code *7TP.
Toutefois, la station reçue peut ne pas émettre une annonce routière actuellement. Attendre un moment. La station reçue émet des informations routières régulièrement et une annonce routière va apparaître.

RECHERCHE EON

Pendant la réception FM RDS, l'appareil passe automatiquement aux programmes du type spécifié dès qu'ils commencent.

1 Appuyer sur PTY.
Le type de programme de la station actuellement reçue est affiché.

2 Dans les quatre secondes, appuyer sur DOWN ou UP pour sélectionner un type de programme.

3 Dans les quatre secondes, appuyer sur ▮▮ SET.
"EON ON" est affiché pendant trois secondes. Ensuite, "EON" se met à clignoter et l'appareil passe au mode attente de recherche EON.
Quand un programme de radio du type spécifié d'une autre station commence, il interrompt et remplace le programme en cours de réception. "EON" se met alors à clignoter rapidement.
A la fin du programme de radio du type spécifié, la station de radio FM précédente est rétablie.
- Le mode attente de recherche EON est validé jusqu'à ce qu'on l'annule, même si l'alimentation est coupée.

Pour rétablir la station FM précédente pendant la réception du programme de radio du type spécifié
Appuyer sur **DOWN** ou **UP**.
Le mode attente de recherche EON est alors annulé.

Pour annuler le mode attente de recherche EON
Tenir PTY enfoncée. "EON PTY" et le type de programme spécifié sont affichés alternativement. Appuyer alors sur **SET** avant de relâcher **PTY**. "EON OFF" est affiché et le mode attente de recherche EON est annulé.

REMARQUE
La recherche EON ne fonctionne pas quand:
- des stations FM ne sont pas mémorisées.
- les signaux des stations du type de programme spécifié sont faibles.
- Il n'y a pas de réception FM RDS.

AUTRES FONCTIONS DES CODES RDS

Fonction égalisation graphique automatique
La courbe d'égalisation est changée automatiquement en fonction du type de programme de musique d'une station RDS.
Appuyer sur AG.
"AG" s'allume.
Pour annuler, appuyer de nouveau sur cette touche.

Egalisation graphique en fonction du type de programme:

Type de programme	Egalisation graphique
POP M	POP
ROCK M	ROCK
LIGHT M	JAZZ
CLASSICS	CLASSIC
JAZZ	JAZZ
COUNTRY	POP
NATION M	POP
OLDIES	POP
FOLK M	JAZZ
Autres	hors service

En appuyant sur **GEQ**, on peut changer l'égalisation graphique sélectionnée comme on préfère. La fonction d'égalisation graphique automatique est alors annulée.

Heure d'horloge (*8CT)
La fonction CT fournit à l'appareil l'information concernant l'heure locale. La fonction CT fonctionne chaque fois qu'une station CT est reçue.

Si on n'a pas réglé l'horloge (l'horloge clignote sur l'affichage)
L'heure courante peut être réglée automatiquement en accordant sur une station RDS.
Si aucune station RDS n'est préréglée, accorder manuellement sur une station RDS(CT) en appuyant sur ◄◄ **DOWN** ou ►► **UP**.

Si l'indication de l'horloge ne correspond pas à l'heure émise
Un signal RDS met à jour l'heure de l'horloge à chaque heure.

***5Identification de type de programme (PTY)**
Le code PTY permet la sélection d'écoute par un des 30 ou plus types de programme plutôt que par station.

***6Information sur les autres réseaux (EON)**
L'information EON donne au récepteur une référence sur les autres stations et lui permet de passer de la station actuellement reçue à une autre station RDS.

***7Identification de programme routier (TP)**
Il s'agit d'un code qui informe le récepteur qu'une station reçue émet régulièrement des informations routières.

***8Heure d'horloge (CT)**
La fonction CT donne un signal horaire précis qui change automatiquement selon les fuseaux horaires et les variations d'heure saisonnières.

MIXAGE AVEC MICROPHONE (KARAOKE)

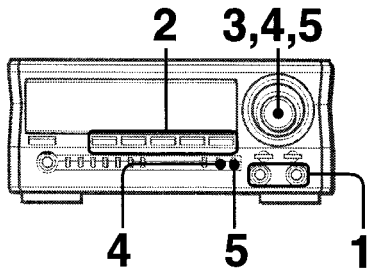

Pour chanter avec accompagnement par des sources de musique, on peut brancher deux microphones (pas fournis) à cet appareil.
Utiliser des microphones à mini-fiches (3,5 mm ø).

1 **Brancher les microphones aux prises MIC 1 et MIC 2.**

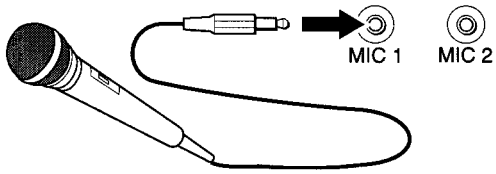

2 **Appuyer sur une des touches de fonction pour sélectionner la source à mixer, et mettre cette source en lecture.**

3 **Régler le volume et la tonalité de la source.**

4 **Appuyer sur MIC puis tourner VOLUME dans les quatre secondes pour régler le volume de microphone.**
Le volume de microphone peut être sélectionné de 1 à MAX (7) ou OFF (annulation).
Le volume des deux microphones est réglé simultanément.

5 **Appuyer sur ECHO puis tourner VOLUME dans les quatre secondes pour régler le niveau d'écho.**
Le niveau d'écho peut être sélectionné de 1 à MAX (7) ou OFF (annulation).

Pour changer le temps de retard de l'écho
Tenir **ECHO** enfoncée tandis que l'écho est en service.
Les réglages "ECHO-L" (Long) et "ECHO-M" (Moyen) sont affichés alternativement. Relâcher la touche quand le réglage souhaité est affiché.

Pour enregistrer le son de microphone mixé avec la source sonore
Suivre la procédure d'enregistrement à partir de la source (voir page 29).
SYNC DUB n'est pas utilisable pour l'enregistrement de mixage.

Quand on n'utilise pas les microphones
Régler le volume de microphone et le niveau d'écho sur OFF et débrancher les microphones des prises **MIC**.

REMARQUE

- Quand on change le volume de microphone ou le niveau d'écho, le mode SURROUND et le système DOLBY PRO LOGIC sont automatiquement annulés.
- Quand le microphone ou l'écho est mis en service alors que l'entrée 5.1 CH (Voir page 34) est sélectionnée, 5.1 CH passe à VIDEO.
- Si on tient un microphone trop près d'une enceinte, un bruit de hurlement risque de se produire. Le cas échéant, éloigner le microphone de l'enceinte ou baisser le volume de microphone.
- Si le son d'un microphone est extrêmement fort, il risque d'être déformé. Le cas échéant, baisser le volume de microphone.
- Quand la fonction est changée, les réglages de volume de microphone et de niveau d'écho sont annulés.

Microphones recommandés
L'utilisation de microphones de type unidirectionnel est recommandée pour éviter le hurlement. Pour plus de détails, contacter le distributeur Aiwa local.

FONCTIONS VOCAL FADER/MULTIPLEX

Cet appareil peut utiliser des disques ou cassettes comme sources Karaoke.
Utiliser la fonction Vocal Fader pour des disques ou cassettes ordinaires.
Utiliser la fonction Multiplex pour des disques ou cassettes multi-audio.

Appuyer sur KARAOKE à plusieurs reprises pour sélectionner la fonction Vocal Fader ou Multiplex.
A chaque pression sur **KARAOKE**, une de ces fonctions est sélectionnée de manière cyclique.

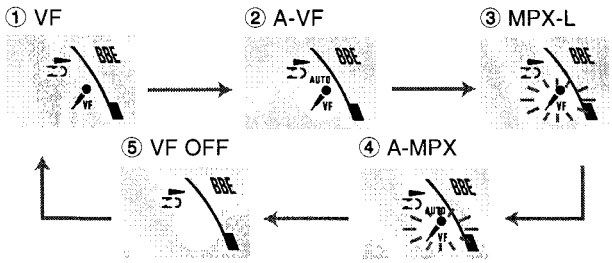

① VF (Vocal Fader)
La partie vocale devient plus douce que l'accompagnement.

② A-VF (Auto Vocal Fader)
La partie vocale devient plus douce seulement pendant qu'il y a une entrée audio par un microphone.

③ MPX-L (Multiplex)
Seul le son du canal gauche est audible par les deux enceintes et le son du canal droit est atténué.

④ A-MPX (Auto Multiplex)
Le son du canal gauche est audible par les deux enceintes, et le son du canal droit est atténué seulement pendant qu'il y a une entrée audio par un microphone.

⑤ VF-OFF (Annulation)

Pour changer le réglage du retard de la fonction Auto Vocal Fader ou Auto Multiplex
La partie vocale atténuée peut être rétablie plus rapidement.
Quand la fonction Auto Vocal Fader ou Auto Multiplex est sélectionnée, "A-VF" ou "A-MPX" est affiché pendant quatre secondes puis l'affichage passe au nom de la fonction sélectionnée. Une fois que le nom de la fonction sélectionnée est affiché, tenir **KARAOKE** enfoncée jusqu'à ce que "FAST" soit affiché.
Pour revenir au réglage initial, sélectionner "SLOW".
Quand l'alimentation est coupé, "SLOW" est rétabli.

Pour changer le canal audible de la fonction Multiplex
Seul le son du canal droit peut être rendu audible par les deux enceintes.
Quand la fonction Multiplex est sélectionnée, "MPX-L" est affiché pendant quatre secondes puis l'affichage passe au nom de la fonction sélectionnée. Une fois que le nom de la fonction sélectionnée est affiché, tenir **KARAOKE** enfoncée jusqu'à ce que "MPX-R" soit affiché.
Pour revenir au réglage initial, sélectionner "MPX-L".
Quand l'alimentation est coupée, "MPX-L" est rétabli.

REMARQUE

- Les fonctions Karaoke risquent de ne pas fonctionner correctement avec les disques compacts ou cassettes suivants.
  - Disques ou cassettes à son monophonique
  - Disques ou cassettes enregistrés avec de forts échos
  - Disques ou cassettes avec la partie vocale enregistrée sur la droite ou la gauche du spectre sonore
- Quand la fonction Karaoke est en service, le son est sorti en monophonie.
- Quand la fonction est changée, la fonction Karaoke est annulée.

NOMENCLATURE

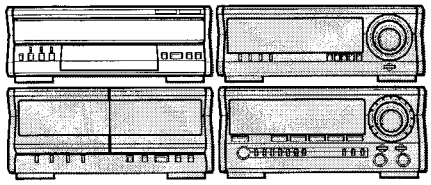

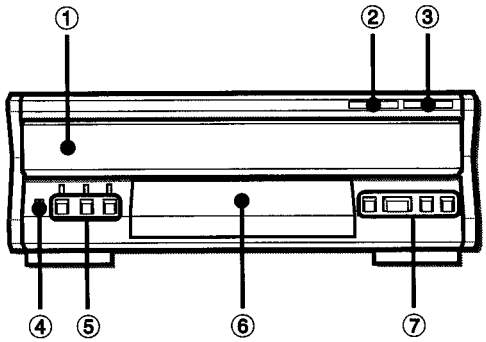

	Nom	page
❶	**Compartiment à disques**	
❷	**DISC CHANGE**	23, 24
❸	**≜OPEN/CLOSE**	23, 24
❹	**CD BLANK SKIP**	24
❺	**DISC DIRECT PLAY 1-3**	24-26
❻	**Fenêtre d'affichage**	
❼	**◄◄/I◄◄**	24, 25
	■STOP	24-26
	►IIPLAY/PAUSE	24-26
	►►/►►I	24-26

LECTURE DE DISQUES COMPACTS

MISE EN PLACE DE DISQUES

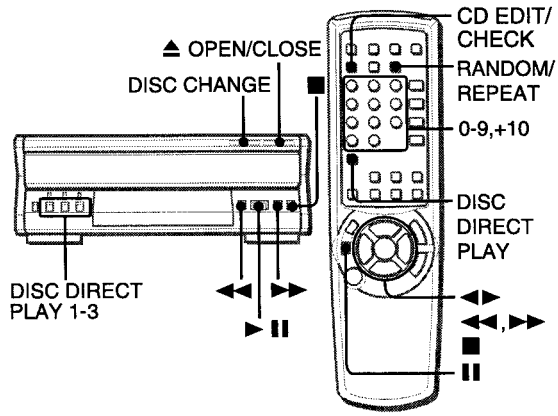

Appuyer sur CD, puis appuyer sur ≜OPEN/CLOSE pour ouvrir le compartiment à disques. Mettre le(s) disques(s) en place avec le côté portant l'étiquette en haut.

Pour lire un ou deux disques, mettre les disques sur les plateaux 1 et 2.

Pour lire trois disques, appuyer sur **DISC CHANGE** pour faire tourner les plateaux après avoir mis deux disques en place. Mettre en place le troisième disque sur le plateau 3. Fermer le compartiment à disques en appuyant sur **≜OPEN/CLOSE**.

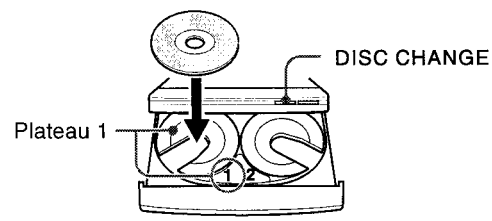

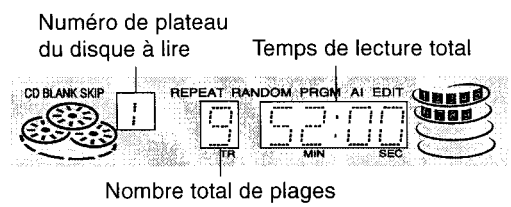

LECTURE DE DISQUES

Mettre des disques en place.

Pour lire tous les disques situés dans le compartiment, appuyer sur ►IIPLAY/PAUSE (ou sur ►/◄►PRESET de la télécommande).

La lecture commence par le disque du plateau 1.

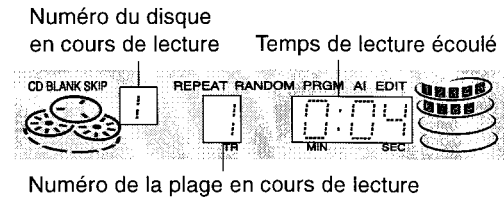

Pour lire un disque seulement, appuyer sur une des touches DISC DIRECT PLAY 1-3.
Le disque sélectionné est lu une fois.

Numéro du disque sélectionné Temps de lecture écoulé

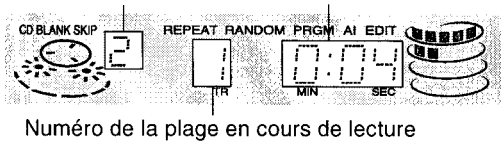

Numéro de la plage en cours de lecture

- Quand on appuie une fois de plus sur la touche sélectionnée, tous les disques situés dans le compartiment sont lus une fois en continu.

Pour démarrer la lecture avec la télécommande
Appuyer sur **DISC DIRECT PLAY** puis appuyer sur une des touches numériques **1-3** pour sélectionner un disque.

Pour arrêter la lecture, appuyer sur **■STOP (ou sur ■CLEAR de la télécommande)**.
Pour mettre la lecture en pause, appuyer sur **►II PLAY/PAUSE (ou sur II SET de la télécommande)**. Pour reprendre la lecture, appuyer de nouveau sur cette touche.
Pour rechercher un point particulier pendant la lecture, tenir ◄◄ ou ►► enfoncée jusqu'à ce que le point souhaité soit atteint.
Pour sauter au début d'une plage pendant la lecture, appuyer sur ◄◄ ou ►► à plusieurs reprises.
Pour enlever des disques, appuyer sur **▲OPEN/CLOSE**.

Pour démarrer la lecture quand l'alimentation est coupée (fonction de lecture directe)
Appuyer sur **CD** du récepteur stéréo. La mise sous tension est faite et la lecture du (des) disque(s) en place commence.

Pour vérifier le temps restant
Pendant la lecture (excepté la lecture aléatoire ou la lecture programmée), appuyer sur **CD EDIT/CHECK** de la télécommande. Le temps restant jusqu'à ce que toutes les plages du disque soient lues est affiché. Pour rétablir l'affichage du temps de lecture, procéder de la même manière.

Sélection d'une plage avec la télécommande
1 Appuyer sur **DISC DIRECT PLAY**, puis appuyer sur une des touches numériques **1-3** pour sélectionner un disque.
2 A l'aide des touches numériques **0-9** et **+10**, sélectionner une plage.
Exemple:
Pour sélectionner la vingt-cinquième plage, appuyer sur **+10**, **+10** et **5**.
Pour sélectionner la dixième plage, appuyer sur **+10** et **0**.
La lecture démarre à la plage sélectionnée et continue jusqu'à la fin du disque.

Changement de disques pendant la lecture
Pendant qu'un disque est en lecture, les autres disques peuvent être changés sans interrompre la lecture.
1 Appuyer sur **DISC CHANGE**.
2 Enlever les disques et les remplacer par d'autres disques.
3 Appuyer sur **▲OPEN/CLOSE** pour fermer le compartiment à disques.

REMARQUE

- Pour mettre un disque de 8 cm en place, le poser dans le renfoncement circulaire du plateau.
- Ne pas mettre plus d'un disque compact sur un plateau.
- Ne pas incliner l'appareil avec des disques en place. Cela pourrait provoquer des pannes.
- Ne pas utiliser de disques compacts de forme irrégulière (par exemple, en forme de cœur ou de forme octogonale). Cela pourrait provoquer des pannes.
- Du fait de différences de plates-formes d'enregistrement, l'appareil risque de ne pas pouvoir lire un disque CD-R/RW qui a été enregistré sur un ordinateur personnel ou sur toute autre sorte de graveur de CD-R/RW.
- Ne pas apposer d'autocollant ou d'étiquette sur les côtés (côté enregistrable et côté marqué) d'un disque CD-R/RW. Cela pourrait provoquer une panne.

LECTURE ALEATOIRE/REPETEE

Utiliser la télécommande.

Lecture aléatoire
Toutes les plages du disque sélectionné ou tous les disques peuvent être lus dans un ordre aléatoire.

Lecture répétée
Un seul disque ou tous les disques peuvent être lus à plusieurs reprises.

Appuyer sur RANDOM/REPEAT de la télécommande.
A chaque pression sur cette touche, la fonction peut être sélectionnée de manière cyclique.
Lecture aléatoire — "RANDOM" est encadré sur l'affichage.
Lecture répétée — "REPEAT" est encadré sur l'affichage.
Lecture aléatoire/répétée — "RANDOM" et "REPEAT" sont encadrés sur l'affichage.
Annulation — Les cadres entourant "RANDOM" et "REPEAT" disparaissent.

Pour lire tous les disques, appuyer sur **►/◄►PRESET** (ou sur **►II PLAY/PAUSE** du lecteur de disques compacts) pour démarrer la lecture.
Pour lire tous les disques, appuyer sur **DISC DIRECT PLAY** puis appuyer sur une des touches numériques **1-3** (ou appuyer sur une des touches **DISC DIRECT PLAY 1-3** du lecteur de disques compacts) pour démarrer la lecture.

REMARQUE

Pendant la lecture aléatoire, il n'est pas possible de sauter à la plage précédemment lue avec ◄◄.

LECTURE AVEC SAUT DES BLANCS

Les parties vierges se trouvant entre les plages enregistrées sur un disque compact peuvent être sautées pendant la lecture.

1 Appuyer sur CD BLANK SKIP.
"CD BLANK SKIP" est encadré sur l'affichage.

2 Appuyer sur ►II pour démarrer la lecture.
Les parties vierges se trouvant entre les plages sont sautées, et le son est lu sans interruption. Si le son d'une plage s'affaiblit (si la plage se termine avec une diminution progressive du niveau sonore), la partie de l'affaiblissement est aussi sautée.

Pour revenir à la lecture normale
Appuyer de nouveau sur **CD BLANK SKIP**; le cadre entourant "CD BLANK SKIP" disparaît.

REMARQUE

- Il peut y avoir des cas où la lecture avec saut des blancs ne fonctionne pas correctement.
- La lecture avec saut des blancs est automatiquement annulée lors de l'enregistrement avec montage et calcul du temps (page 31), de l'enregistrement avec montage programmé (page 32) ou lors de l'enregistrement pendant la lecture programmée (page 25) ou la lecture aléatoire (page 24).

LECTURE PROGRAMMEE

On peut programmer jusqu'à 30 plages des disques en place.

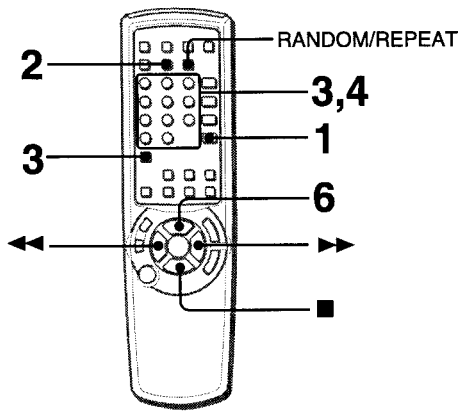

Utiliser la télécommande.

***1* Appuyer sur CD et mettre les disques en place.**

***2* Appuyer <u>deux fois</u> sur PRGM en mode arrêt.**
"PRGM" est encadré.

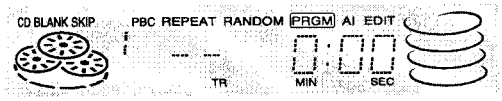

- Quand on appuie une fois sur **PRGM** à l'étape 2, l'appareil passe au PROGRAMME DE KARAOKE (voir page 26).

***3* Appuyer sur DISC DIRECT PLAY puis, dans les trois secondes, appuyer sur une des touches numériques 1-3 pour sélectionner un disque.**
Passer à l'étape suivante quand le plateau arrête de tourner.

***4* A l'aide des touches numériques 0-9 et +10, programmer une plage.**
Exemple:
Pour sélectionner la vingt-cinquième plage, appuyer sur **+10**, **+10** et **5**.
Pour sélectionner la dixième plage, appuyer sur **+10** et **0**.

Numéro de programme

Temps de lecture total des plages sélectionnées

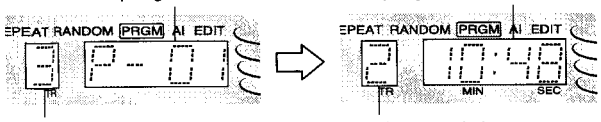

Numéro de la plage sélectionnée

Nombre total de plages sélectionnées

***5* Répéter les étapes 3 et 4 pour programmer d'autres plages.**

***6* Appuyer sur ►/◄► (ou sur ►IIPLAY/PAUSE du lecteur de disques compacts) pour démarrer la lecture.**

Pour contrôler le programme
A chaque pression sur ◄◄ ou ►► en mode arrêt, un numéro de disque, un numéro de plage et un numéro de programme sont affichés.

Pour effacer le programme
Appuyer sur ■**STOP** (ou sur ■**CLEAR** de la télécommande) en mode arrêt.

Pour ajouter des plages au programme
Répéter les étapes 3 et 4 en mode arrêt. La plage sera programmée à la suite de la dernière.

Pour changer les plages programmées
Effacer le programme puis répéter toutes les étapes.

Pour lire les plages programmées à plusieurs reprises
Après la programmation des plages, appuyer sur **RANDOM/ REPEAT**. "REPEAT" est encadré sur l'affichage.

REMARQUE

Pendant la lecture programmée, on ne peut pas utiliser la lecture aléatoire, contrôler le temps restant ou sélectionner un disque ou une plage.

PROGRAMME DE KARAOKE

Avant ou pendant la lecture de disque compact, on peut réserver jusqu'à huit plages à lire après la plage courante. Chaque réservation est effacée quand sa lecture est terminée.

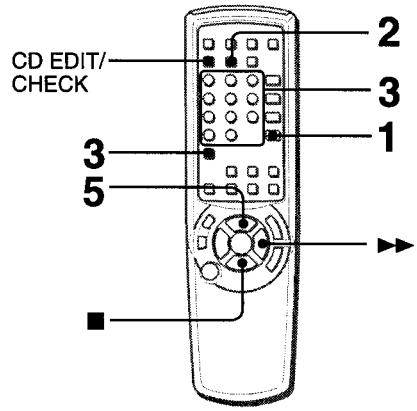

Utiliser la télécommande.

1 Appuyer sur CD et mettre les disques en place dans le lecteur de disques compacts.

2 Appuyer une fois sur PRGM en mode arrêt.

3 Appuyer sur DISC DIRECT PLAY puis, dans les trois secondes, appuyer sur une des touches numériques 1-3 pour sélectionner un disque. Ensuite, programmer une plage à l'aide des touches numériques 0-9 et +10.

4 Répéter l'étape 3 pour réserver d'autres plages.

Numéro du disque réservé — Numéro de la plage réservée

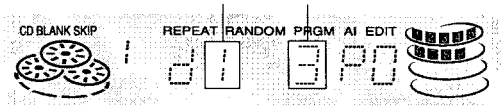

5 Appuyer sur ►/◄► (ou sur ►IIPLAY/PAUSE du lecteur de disques compacts) pour démarrer la lecture.

Une fois qu'une plage est lue, elle est effacée du programme.

Numéro de disque de la dernière réservation — Nombre de plages réservées restantes

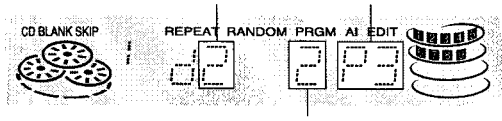

Numéro de plage de la dernière réservation

Pour ajouter une réservation pendant la lecture

Répéter l'étape 3.

Pour contrôler les plages réservées

Appuyer sur **CD EDIT/CHECK** à plusieurs reprises. A chaque pression sur cette touche, un numéro de disque et un numéro de plage sont affichés dans l'ordre réservé.

Pour arrêter la lecture

Appuyer sur **■STOP** (ou sur **■CLEAR** de la télécommande). Quand on appuie sur ►/◄► (ou sur **►IIPLAY/PAUSE** du lecteur de disques compacts) pour redémarrer la lecture, la dernière plage est lue une nouvelle fois.

Pour sauter une plage en cours

Appuyer sur ►►. La plage sautée est effacée du programme.

Pour effacer toutes les réservations

Appuyer sur ►► à plusieurs reprises jusqu'à ce que "d P0" soit affiché.

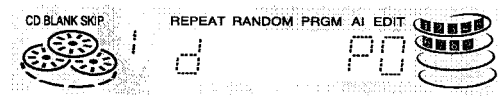

Pour annuler le programme de Karaoke, appuyer une fois de plus sur cette touche. L'affichage repasse à celui de la lecture de disque compact.

REMARQUE

- Si le numéro de plage réservé n'existe pas sur le disque sélectionné, l'appareil arrête la lecture et l'affichage clignote. Dans ce cas, appuyer sur ►► pour sauter l'erreur. Ensuite, appuyer sur ►/◄► (ou sur **►IIPLAY/PAUSE** du lecteur de disques compacts) pour démarrer la lecture à la plage réservée suivante.
- Si on appuie plusieurs fois sur **PRGM** à l'étape 2, "PRGM" est encadré et l'appareil passe au mode lecture programmée de disque compact (page 25).
  Pour annuler la lecture programmée, appuyer sur **■STOP** (ou sur **■CLEAR** de la télécommande).

Pour utiliser des microphones et la fonction Karaoke, voir la partie "MIXAGE AVEC MICROPHONE (KARAOKE)", page 21.

NOMENCLATURE

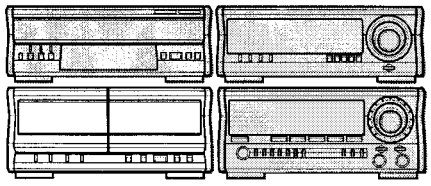

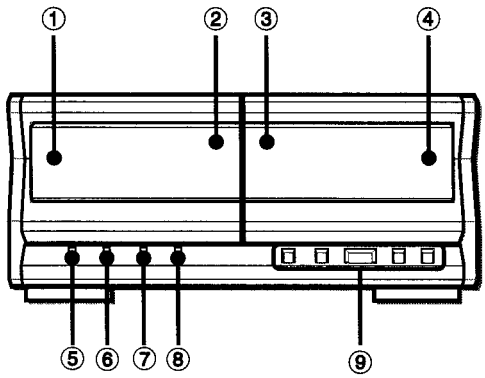

	Nom	page
❶	≜PUSH EJECT (pour la platine 1)	27
❷	Platine 1	
❸	Platine 2	
❹	≜PUSH EJECT (pour la platine 2)	29
❺	DOLBY NR	28-32
❻	REV MODE (DECK 2)	27-30
❼	SYNC DUB NORM/HIGH	30
❽	●REC/REC MUTE	29-32
❾	❚❚PAUSE	28, 29
	◀◀ MS	28
	◀▶PLAY/DIR	28
	▶▶ MS	28
	■STOP	28-32

Les informations concernant le magnétocassette apparaissent sur l'affichage du récepteur stéréo.

LECTURE DE CASSETTES

MISE EN PLACE DE CASSETTES

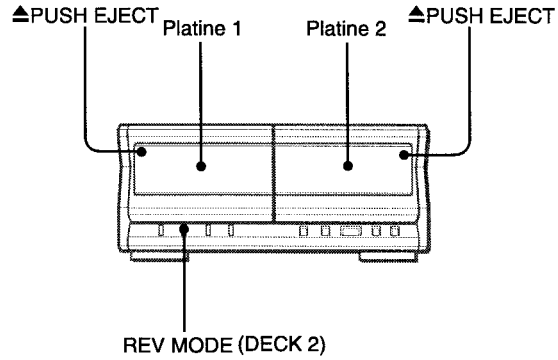

- Sur la platine 1, les cassettes sont toujours lues sur les deux faces.
  Sur la platine 2, on peut sélectionner un mode d'inversion pour lire une face ou les deux.
- Pour la lecture, utiliser des cassettes de type I (normales), de type II (haute polarisation/CrO_2) ou de type IV (métal).

Appuyer sur PUSH ≜EJECT pour ouvrir le porte-cassette.

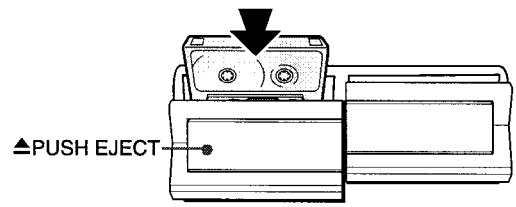

Insérer une cassette avec le côté exposé du ruban magnétique en bas. Pousser le porte-cassette pour le fermer.

Pour sélectionner un mode d'inversion (platine 2 seulement)

A chaque pression sur **REV MODE(DECK 2)**, le mode d'inversion change.

Pour lire une face seulement, sélectionner ⇉.
Pour lire de la face avant à la face arrière une fois seulement, sélectionner ⇉.
Pour lire les deux faces à plusieurs reprises, sélectionner ⇄.

- Quand il y a des cassettes en place dans les deux platines, ⇉ sur l'affichage signifie "Lecture continue".

LECTURE D'UNE CASSETTE

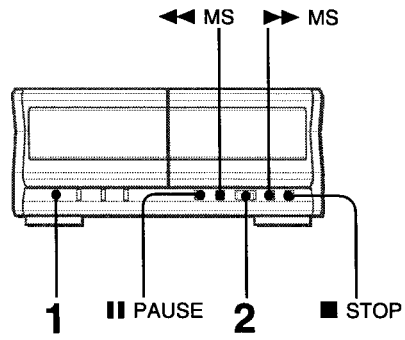

Mettre une cassette en place.

1 Appuyer sur DOLBY NR pour mettre le réducteur de bruit Dolby en ou hors service, en fonction de la cassette à lire.

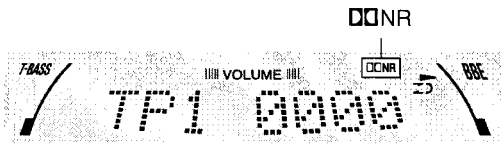

Pour les cassettes enregistrées avec réducteur de bruit DOLBY, allumer DOLBY NR.
Pour les cassettes enregistrées sans réducteur de bruit DOLBY, éteindre DOLBY NR.

2 Appuyer sur ◄► PLAY/DIR pour démarrer la lecture.

Numéro de la platine en lecture *Indicateur de face lue

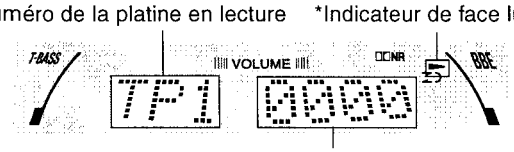

Le compteur indique la durée de défilement de la bande.

*Indicateur de face lue
►: La face avant (orientée vers l'avant) est lue.
◄: La face arrière (orientée vers l'arrière) est lue.

Pour démarrer la lecture avec la télécommande
Appuyer d'abord sur **TAPE** du récepteur stéréo ou de la télécommande. Ensuite, appuyer sur **►/◄► PRESET** de la télécommande pour démarrer la lecture.

Quand il y a des cassettes en place dans les deux platines
Appuyer d'abord sur **TAPE** pour sélectionner une platine.
Le numéro de la platine sélectionnée est affiché.

Pour arrêter la lecture, appuyer sur **■STOP** (ou sur **■CLEAR** de la télécommande).
Pour mettre la lecture en pause, appuyer sur **IIPAUSE** (ou sur **IISET** de la télécommande). Pour reprendre la lecture, appuyer de nouveau sur cette touche.
Pour changer de face lue, appuyer sur **◄►PLAY/DIR** en mode lecture ou pause.
Pour obtenir une avance rapide ou un rebobinage, appuyer sur **◄◄MS** ou **►►MS**. Ensuite, appuyer sur **■STOP** (ou sur **■CLEAR** de la télécommande) pour arrêter le défilement.

Pour démarrer la lecture quand l'alimentation est coupée (fonction de lecture directe)
Appuyer sur **TAPE** du récepteur stéréo. L'appareil est mis sous tension et la lecture de la cassette en place commence.

Pour mettre le compteur à 0000
Appuyer sur **■STOP** (ou sur **■CLEAR** de la télécommande) en mode arrêt. Le compteur est aussi mis à 0000 quand le porte-cassette est ouvert et fermé.

SENSEUR DE MUSIQUE

S'il y a un blanc de quatre secondes ou plus entre les plages, on peut retrouver facilement le début de la plage courante ou suivante pendant la lecture.
Appuyer sur **◄◄MS** ou **►►MS** pendant la lecture en vérifiant l'indicateur de face lue (◄ ou ►) affiché.
Par exemple, quand on appuie sur **►►MS** tandis que "►" est affiché, la lecture de la plage suivante démarre.

La fonction senseur de musique risque de ne pas pouvoir détecter les plages dans les cas suivants:
- Blancs de moins de quatre secondes entre les plages
- Blancs présentant des parasites
- Long passages de son grave
- Enregistrements à bas niveau

LECTURE CONTINUE

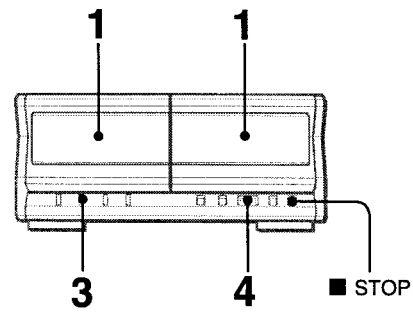

Dès que la lecture sur une platine est terminée, la lecture de la cassette de l'autre platine démarre sans interruption.

1 Insérer des cassettes dans les platines 1 et 2.

2 Appuyer sur TAPE du récepteur stéréo pour sélectionner la platine à utiliser en premier.

3 Appuyer sur REV MODE(DECK 2) pour sélectionner ⇄.

4 Appuyer sur ◄► PLAY/DIR pour démarrer la lecture.
La lecture continue jusqu'à ce qu'on appuie sur **■STOP**.

ENREGISTREMENT DE BASE

Cette partie explique comment enregistrer à partir du tuner, du lecteur de disques compacts ou d'un appareil externe.

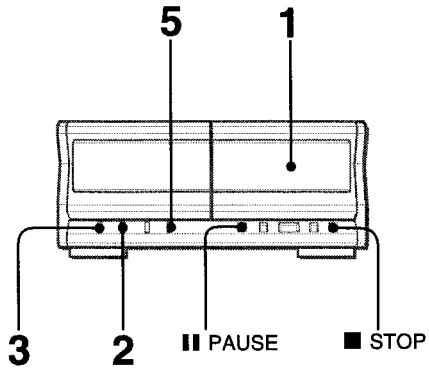

Préparation

- Pour l'enregistrement, utiliser des cassettes de type I (normales) ou de type II (haute polarisation/CrO2).
- Bobiner la cassette jusqu'à l'endroit où l'enregistrement doit démarrer.

1 Insérer la cassette à enregistrer dans la platine 2.
Insérer la cassette avec la face à enregistrer en premier orientée vers l'extérieur de l'appareil.

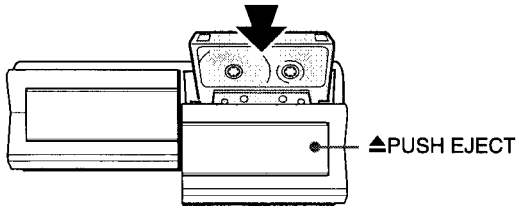

2 Appuyer sur REV MODE(DECK 2) pour sélectionner le mode d'inversion.
Pour enregistrer sur une face seulement, sélectionner ⇉.
Pour enregistrer sur les deux faces, sélectionner ⇉ ou (⇉).

3 Appuyer sur DOLBY NR pour mettre le réducteur de bruit Dolby en ou hors service.
Pour enregistrer avec réducteur de bruit DOLBY, allumer DOLBY NR.
Pour enregistrer sans réducteur de bruit DOLBY, éteindre DOLBY NR.

4 Sélectionner la fonction sur le récepteur stéréo (CD, TUNER, VIDEO/AUX ou MD) et préparer la source à partir de laquelle on veut enregistrer.
Pour enregistrer à partir d'un disque compact, appuyer sur **CD** et mettre le(s) disque(s) en place.
Pour enregistrer une émission de radio, appuyer sur **TUNER** et accorder sur une station.
Pour enregistrer à partir d'une source connectée, appuyer sur **VIDEO/AUX/5.1CH** ou **MD**.

5 Appuyer sur ●REC/REC MUTE pour démarrer l'enregistrement.
Quand la fonction sélectionnée est CD, la lecture et l'enregistrement démarrent simultanément.

Pour démarrer l'enregistrement par la télécommande
Appuyer sur **●REC/REC MUTE**, puis appuyer sur ►/◄► de la télécommande dans les deux secondes.

Pour arrêter l'enregistrement, appuyer sur **■STOP** (ou sur **■CLEAR** de la télécommande).
Pour mettre l'enregistrement en pause, appuyer sur **IIPAUSE** (ou sur **IISET** de la télécommande). Pour reprendre l'enregistrement, appuyer de nouveau sur cette touche.

Réglage du son pendant l'enregistrement

On peut faire varier librement le volume de sortie et la tonalité (BBE exceptés) des enceintes ou du casque sans affecter l'enregistrement.

INSERTION D'ESPACES BLANCS

L'insertion d'espaces blancs de quatre secondes permet de mettre la fonction senseur de musique en service.

1 **Appuyer sur ●REC/REC MUTE pendant l'enregistrement ou pendant le mode pause d'enregistrement.**
L'indicateur de **●REC/REC MUTE** clignote et un espace blanc de quatre secondes est fait. Au bout de quatre secondes, la platine passe au mode pause d'enregistrement.
2 **Appuyer sur IIPAUSE pour reprendre l'enregistrement.**

Pour insérer un espace blanc de moins de quatre secondes, appuyer de nouveau sur **●REC/REC MUTE** tandis que son indicateur clignote.
Pour insérer des espaces blancs de plus de quatre secondes, appuyer de nouveau sur **●REC/REC MUTE** une fois que la platine passe au mode pause d'enregistrement. A chaque pression sur la touche, un espace blanc de quatre secondes est ajouté.

REMARQUE

- Si des bruits de grincement ou de battement se produisent lors de l'enregistrement d'une émission PO ou GO, appuyer sur **MONO TUNER** de la télécommande afin d'eliminer ces bruits.
  En appuyant sur la touche à plusieurs reprises, le point lumineux s'allume et s'eteint alternativement sur l'affichage du récepteur stéréo.
- Lors de l'enregistrement d'une source externe connectée via les prises **VIDEO/AUX** ou les prises **MD**, si le niveau d'entrée est trop haut, les courbes atteignent en permanence le niveau le plus haut sur l'affichage de l'égaliseur graphique.
  Dans ce cas, arrêter l'enregistrement et régler le niveau d'entrée de manière que ces courbes n'atteignent le niveau le plus haut que par intermittence (page 33).

Au sujet des cassettes

- **Pour éviter tout effacement accidentel**, utiliser un tournevis ou tout autre objet effilé pour casser les ergots en plastique de la cassette après l'enregistrement.

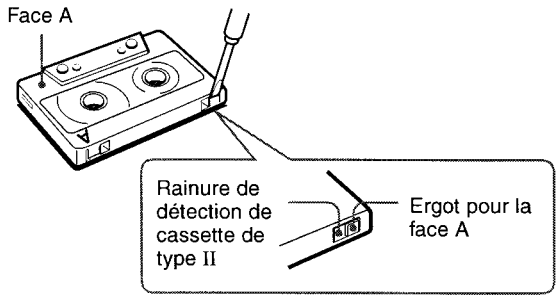

Pour enregistrer de nouveau sur la cassette, recouvrir les cavités des ergots avec du ruban adhésif ou autre. (Sur les cassettes de type II, faire attention à ne pas recouvrir la rainure de détection de cassette de type II.)

- **Le ruban magnétique des cassettes de 120 minutes ou plus** est extrêmement et se déforme ou s'endommage facilement. Ces cassettes ne sont pas recommandées.
- **Tendre le ruban magnétique** avec un crayon ou un objet similaire avant d'utiliser une cassette. Un ruban magnétique détendu peut se rompre ou s'emmêler dans le mécanisme.

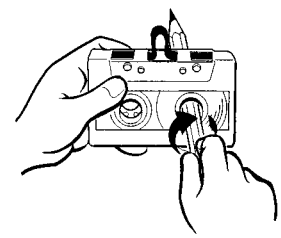

Système réducteur de bruit DOLBY

Le système de réduction de bruit Dolby réduit le souffle de la bande. Pour des performances optimales lors de la lecture d'une cassette enregistrée avec le système réducteur de bruit DOLBY, mettre le système réducteur de bruit DOLBY en service.

DUPLICATION MANUELLE D'UNE CASSETTE

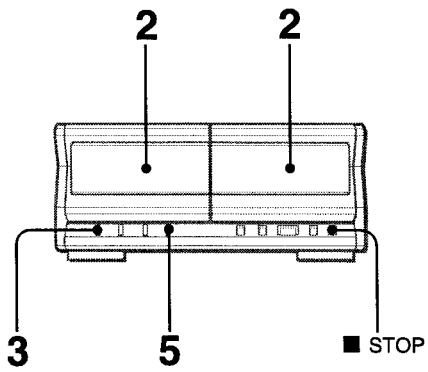

REMARQUE

- Bobiner la cassette jusqu'à l'endroit où l'enregistrement doit démarrer.
- Le mode d'inversion est automatiquement réglé sur ⇄. Remarquer que l'enregistrement ne sera fait que sur une face de la cassette.

1 Appuyer sur TAPE du récepteur stéréo.

2 Insérer la cassette originale dans la platine 1 et la cassette à enregistrer dans la platine 2.
Insérer chaque cassette avec la face à lire ou à enregistrer orientée vers l'extérieur de l'appareil.

3 Appuyer sur DOLBY NR pour mettre le réducteur de bruit Dolby hors service.
DDNR disparaît de l'affichage du récepteur stéréo.

4 Appuyer sur TAPE du récepteur stéréo pour sélectioner la platine 1.
"TP 1" est affiché.

5 Appuyer sur ●REC/REC MUTE pour démarrer l'enregistrement.
La lecture et l'enregistrement démarrent simultanément.

Pour arrêter la duplication
Appuyer sur **■STOP** (ou sur **■CLEAR** de la télécommande).

Sélection du réducteur de bruit Dolby lors de la lecture de la cassette dupliquée
Appuyer sur **DOLBY NR** pour mettre le réducteur de bruit Dolby en ou hors service, en fonction de la cassette originale.

Pour effacer un enregistrement
S'assurer qu'aucun microphone n'est connecté à cet appareil. Régler le volume de microphone et le niveau d'écho sur OFF (page 21).

1 Insérer la cassette à effacer dans la platine 2 et appuyer sur **TAPE** du récepteur stéréo pour afficher "TP 2".
2 Bobiner la cassette jusqu'à l'endroit où on veut démarrer l'effacement.
3 Régler le mode d'inversion en appuyant sur **REV MODE(DECK 2)**.
4 Appuyer sur **●REC/REC MUTE** pour démarrer l'effacement.

DUPLICATION DE LA TOTALITE D'UNE CASSETTE

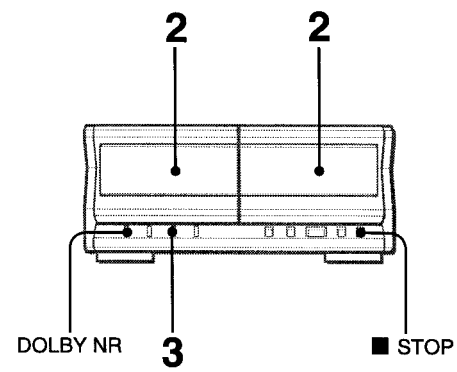

Cette fonction permet de faire des copies exactes des deux faces de la cassette originale. Les faces arrière des deux cassettes démarrent en même temps dès que la cassette la plus longue a été inversée.

REMARQUE

- La duplication ne démarre pas à un point situé au milieu d'une face.
- Le mode d'inversion est automatiquement réglé sur ⇄.
- Le réducteur de bruit Dolby n'affecte pas l'enregistrement.

1 Appuyer sur TAPE du récepteur stéréo.

2 Insérer la cassette originale dans la platine 1 et la cassette à enregistrer dans la platine 2.
Insérer chaque cassette avec la face à lire ou à enregistrer orientée vers l'extérieur de l'appareil.

3 Appuyer une ou deux fois sur SYNC DUB pour démarrer l'enregistrement.
① **Pour enregistrer à vitesse normale**, appuyer une fois sur la touche de manière que "NORM-DUB" soit affiché.
② **Pour enregistrer à grande vitesse**, appuyer deux fois sur la touche de manière que "HIGH-DUB" soit affiché.

① ②

Les cassettes sont rebobinées jusqu'au début des faces avant, puis l'enregistrement démarre.

Pour arrêter la duplication
Appuyer sur **■STOP** (ou sur **■CLEAR** de la télécommande).

Sélection du réducteur de bruit Dolby lors de la lecture de la cassette dupliquée
Appuyer sur **DOLBY NR** pour mettre le réducteur de bruit Dolby en ou hors service, en fonction de la cassette originale.

REMARQUE

Si l'ergot de sécurité d'une face ou l'autre de la cassette à enregistrer est absent, l'enregistrement ne démarre pas.

ENREGISTREMENT AVEC MONTAGE ET CALCUL DU TEMPS

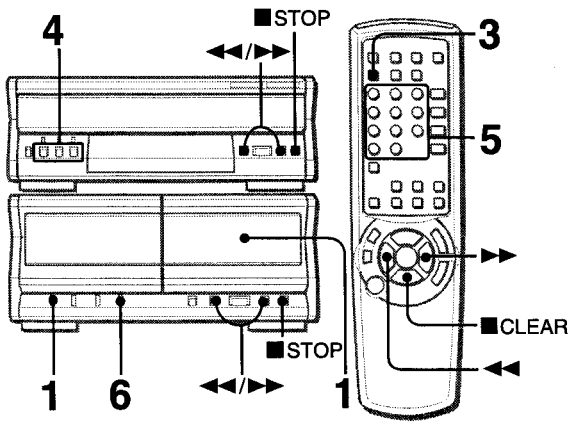

La fonction enregistrement avec montage et calcul du temps permet d'enregistrer à partir de disques compacts sans se préocupper de la durée de la cassette et de la durée des plages. Quand un disque compact est en place, l'appareil calcule automatiquement la durée totale des plages. Si nécessaire, l'ordre des plages est changé de manière qu'aucune plage ne soit tronquée.
(AI: Intelligence Artificielle)

REMARQUE

L'enregistrement avec montage et calcul du temps ne démarrera pas à un point situé au milieu d'une face. La cassette doit être enregistrée à partir du début d'une de ses faces.

1 **Insérer la cassette dans la platine 2 puis appuyer sur DOLBY NR pour mettre le réducteur de bruit Dolby en ou hors service.**
Insérer la cassette avec la face à enregistrer en premier orientée vers l'extérieur de l'appareil.

2 **Appuyer sur CD du récepteur stéréo et mettre le(s) disque(s) en place.**

3 **Appuyer une fois sur CD EDIT/CHECK de la télécommande.**
"AI" et "EDIT" sont encadrés.

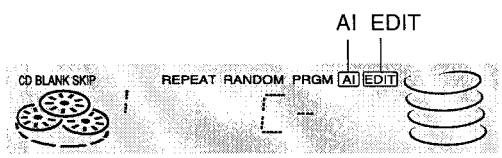

- Si "PRGM" est encadré, appuyer de nouveau sur **CD EDIT/CHECK**.

4 **Appuyer sur une des touches DISC DIRECT PLAY 1-3 pour sélectionner un disque.**

5 **A l'aide des touches numériques 0-9 de la télécommande, spécifier la durée de la cassette.**
On peut spécifier une durée de 10 à 99 minutes.
Exemple: Quand on utilise une cassette de 60 minutes, appuyer sur **6** et **0**.
En quelques secondes, les plages à enregistrer sur chaque face de la cassette sont déterminées.
- On peut aussi utiliser ◄◄/►► pour spécifier la durée de la cassette.

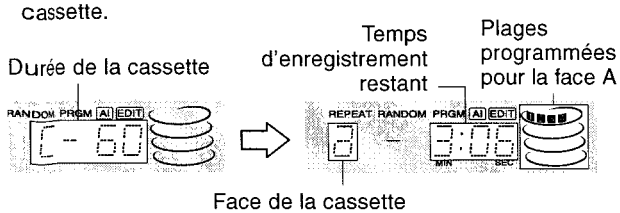

Face de la cassette
a: Face du premier enregistrement (face A)
b: Face du deuxième enregistrement (face B)

6 **Appuyer sur ●REC/REC MUTE pour démarrer l'enregistrement sur la première face.**
La cassette est rebobinée jusqu'au début de la face avant, l'amorce est lue pendant dix secondes, puis l'enregistrement démarre. Une fois que l'enregistrement sur la face avant (A) est terminé, l'enregistrement sur la face arrière (B) démarre.

Pour arrêter l'enregistrement
Appuyer sur **■STOP** du magnétocassette ou du lecteur de disques compacts (ou sur **■CLEAR** de la télécommande). L'enregistrement de la cassette et la lecture du disque compact s'arrêtent simultanément.

Pour effacer le programme du montage
Appuyer deux fois sur **■STOP** du lecteur de disques compacts (ou deux fois sur **■CLEAR** de la télécommande) dans le mode arrêt de manière que les cadres de "AI" et "EDIT" disparaissent de l'affichage.

Pour contrôler l'ordre des numéros des plages programmées
Avant l'enregistrement, appuyer sur **CD EDIT/CHECK** de la télécommande pour sélectionner une face, puis appuyer à plusieurs reprises sur ◄◄ ou ►► du lecteur de disques compacts.

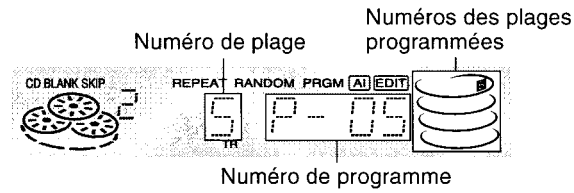

Pour ajouter des plages d'autres disques au programme du montage
S'il reste du temps sur la cassette après l'étape 5, on peut ajouter des plages des autres disques situés dans le compartiment.
1 Appuyer sur **CD EDIT/CHECK** de la télécommande pour sélectionner une face.
2 Appuyer sur une des touches **DISC DIRECT PLAY 1-3** pour sélectionner un disque.
3 Sélectionner les plages à l'aide des touches numériques de la télécommande. Une plage dont la durée de lecture est supérieure au temps restant ne peut pas être programmée.
4 Répéter les étapes 2 et 3 pour ajouter d'autres plages.

Durées des cassettes et temps du montage
La durée réelle d'une cassette est généralement légèrement supérieure à celle indiquée sur l'étiquette. Cet appareil peut programmer des plages pour utiliser le temps supplémentaire. Quand la durée totale d'enregistrement est légèrement supérieure à la durée spécifiée pour la cassette après le montage, l'affichage indique le temps supplémentaire (sans signe moins) au lieu du temps restant de la cassette (avec le signe moins).

REMARQUE

- La fonction enregistrement avec montage et calcul du temps ne peut pas être utilisée avec les disques contenant 31 plages ou plus.
- Si l'ergot de sécurité d'une face ou l'autre de la cassette est absent, l'enregistrement est impossible.
- L'enregistrement avec montage et calcul du temps a la priorité sur la fonction CD BLANK SKIP.

ENREGISTREMENT AVEC MONTAGE PROGRAMME

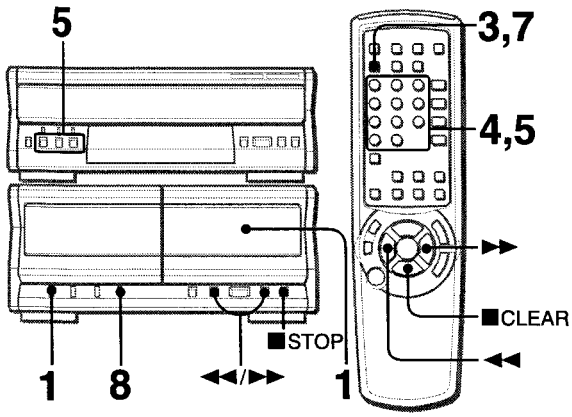

La fonction enregistrement avec montage programmé permet de programmer les plages tout en contrôlant le temps restant sur chaque face de la cassette au fur et à mesure de la programmation.

REMARQUE

L'enregistrement avec montage programmé ne démarrera pas à un point situé au milieu d'une face. La cassette doit être enregistrée à partir du début d'une de ses faces.

1 **Insérer la cassette dans la platine 2 puis appuyer sur DOLBY NR pour mettre le réducteur de bruit Dolby en ou hors service.**

Insérer la cassette avec la face à enregistrer en premier orientée vers l'extérieur de l'appareil.

2 **Appuyer sur CD du récepteur stéréo et mettre le(s) disque(s) en place.**

3 **Appuyer deux fois sur CD EDIT/CHECK de la télécommande.**

"PRGM" et "EDIT" sont encadrés.

- Si "AI" est encadré, appuyer de nouveau sur **CD EDIT/CHECK**.

4 **A l'aide des touches numériques 0-9 de la télécommande, spécifier la durée de la cassette.**

On peut spécifier une durée de 10 à 99 minutes.

- On peut aussi utiliser ◄◄/►► pour spécifier la durée de la cassette.

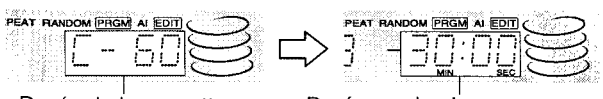

Durée de la cassette — Durée maximale d'enregistrement de la face A

5 **Appuyer sur une des touches DISC DIRECT PLAY 1-3 pour sélectionner un disque. Ensuite, programmer une plage à l'aide des touches numériques 0-9 et +10 de la télécommande.**

Exemple: Pour sélectionner la dixième plage du disque 2, appuyer sur **DISC DIRECT PLAY 2**, puis appuyer sur **+10** et **0**.

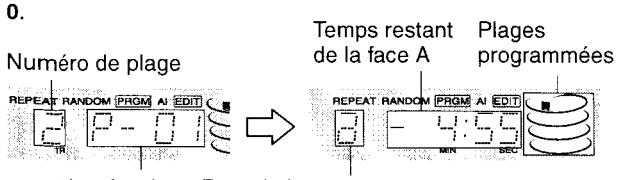

Numéro de programme — Face de la cassette
a: Face du premier enregistrement (face A)
b: Face du deuxième enregistrement (face B)

6 **Répéter l'étape 5 pour le reste des plages de la face A.**

Une plage dont la durée de lecture est supérieure au temps restant ne peut pas être programmée.

7 **Appuyer sur CD EDIT/CHECK de la télécommande pour sélectionner la face B puis programmer les plages pour cette face.**

Après s'être assuré que "b" est affiché, répéter l'étape 5.

8 **Appuyer sur ●REC/REC MUTE pour démarrer l'enregistrement.**

La cassette est rebobinée jusqu'au début de la face avant, l'amorce est lue pendant dix secondes, puis l'enregistrement démarre. Une fois que l'enregistrement sur la face avant (A) est terminé, l'enregistrement sur la face arrière (B) démarre.

Pour arrêter l'enregistrement

Appuyer sur **■STOP** du magnétocassette ou du lecteur de disques compacts (ou sur **■CLEAR** de la télécommande). L'enregistrement de la cassette et la lecture du disque compact s'arrêtent simultanément.

Pour effacer le programme du montage

Appuyer deux fois sur **■STOP** du lecteur de disques compacts (ou deux fois sur **■CLEAR** de la télécommande) dans le mode arrêt de manière que les cadres de "PRGM" et "EDIT" disparaissent de l'affichage.

Pour contrôler l'ordre des numéros des plages programmées

En mode arrêt, appuyer sur **CD EDIT/CHECK** de la télécommande pour sélectionner une face, puis appuyer à plusieurs reprises sur ◄◄ ou ►► du lecteur de disques compacts.

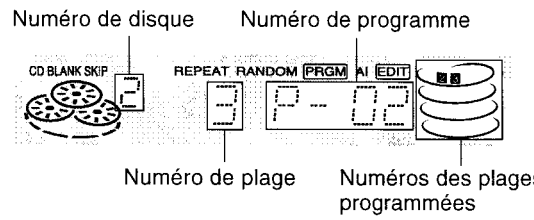

Pour changer le programme de chaque face

Appuyer sur **CD EDIT/CHECK** de la télécommande pour sélectionner une face, puis appuyer sur **■STOP** du lecteur de disques compacts (ou sur **■CLEAR** de la télécommande) pour effacer le programme de la face sélectionnée. Ensuite, reprogrammer des plages.

REMARQUE

- On peut programmer un maximum de 30 plages des disques en place.
- Si l'ergot de sécurité d'une face ou l'autre de la cassette est absent, l'enregistrement est impossible.

CONNEXION D'UN APPAREIL OPTIONNEL

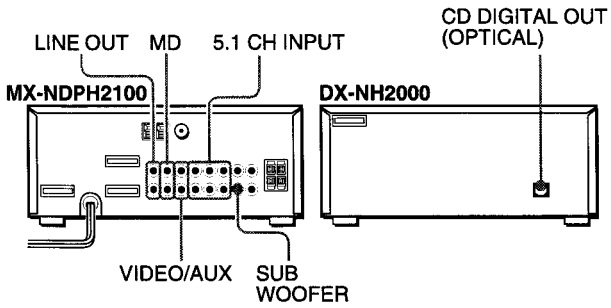

Pour plus de détails, se reporter au mode d'emploi de l'appareil connecté.

- Les cordons de raccordement ne sont pas fournis. Se procurer les cordons nécessaires.
- Pour les appareils optionnels disponibles, consulter le distributeur Aiwa local.

PRISES VIDEO/AUX

Le MX-NDPH2100 peut entrer des signaux sonores analogiques par ces prises.
Utiliser un câble à fiches phono RCA pour connecter un appareil audio (tourne-disque, lecteur de disque laser, lecteur de minidisque, magnétoscope, téléviseur, etc.).
Connecter la fiche rouge à la prise **VIDEO/AUX R** et la fiche blanche à la prise **VIDEO/AUX L**.

Quand on connecte un tourne-disque
Utiliser un tourne-disque Aiwa muni d'un amplificateur à égaliseur intégré.

PRISES MD

Il est recommandé d'utiliser ces prises pour connecter un lecteur de minidisque.
Utiliser un câble à fiches phono RCA.
Connecter la fiche rouge à la prise **MD R** du MX-NDPH2100 et la fiche blanche à la prise **MD L**.

PRISES LINE OUT

Le MX-NDPH2100 peut sortir des signaux sonores analogiques par ces prises.
Utiliser un câble à fiches phono RCA pour connecter un appareil audio muni de prises **LINE IN** (entrée analogique).
Connecter la fiche rouge à la prise **LINE OUT R** et la fiche blanche à la prise **LINE OUT L**.

REMARQUE

- Ne pas connecter un appareil aux prises **LINE OUT** et aux prises **VIDEO/AUX** en même temps. Cela générerait des parasites et provoquerait une panne.
- Le son du système BBE est sorti aux prises **LINE OUT**. Si on ne désire pas ce son, mettre le système BBE sur la position de repos.

PRISE SUB WOOFER

Connecter un caisson de graves alimenté optionnel à amplificateur intégré à la prise **SUB WOOFER** du MX-NDPH2100.

PRISES 5.1 CH INPUT

Le MX-NDPH2100 peut recevoir des signaux sonores de l'appareil audio (lectur de DVD, lectur de disque laser, etc.) qui contient un décodeur Dolby Digital muni de bornes de sortie 5.1 ch. Se reporter à la partie "CONNEXION D'UN LECTEUR DE DVD", page 34.

PRISE CD DIGITAL OUT (OPTICAL)

Le DX-NH2000 peut sortir des signaux sonores numériques de disque compact par cette prise. Utiliser un câble optique pour connecter un appareil audio numérique (platine DAT, enregistreur de minidisque, etc.).
Enlever le capuchon antipoussière ⓐ de la prise **CD DIGITAL OUT (OPTICAL)**. Ensuite, connecter la fiche d'un câble optique à cette prise.

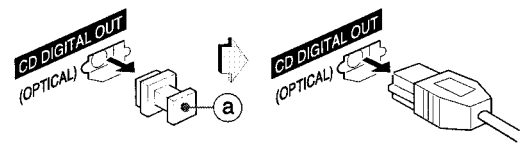

Quand la prise CD DIGITAL OUT (OPTICAL) n'est pas utilisée
Mettre en place le capuchon antipoussière ⓐ fourni.

ECOUTE DE SOURCES EXTERNES

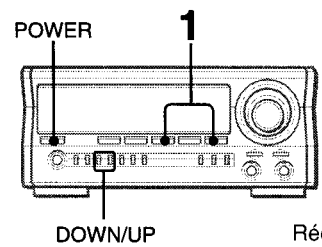

Récepteur stéréo
Pour utiliser l'appareil connecté aux prises **VIDEO/AUX** ou **MD**, procéder de la manière suivante.

1 Appuyer sur VIDEO/AUX/5.1CH ou MD.

Pour utiliser l'appareil connecté à VIDEO/AUX, appuyer sur **VIDEO/AUX/5.1CH**. "VIDEO" apparaît sur l'affichage.
Pour utiliser l'appareil connecté à MD, appuyer sur **MD**. "MD" apparaît sur l'affichage.

2 Mettre l'appareil connecté en lecture.

Pour changer le nom de source sur l'affichage
Quand on appuie sur **VIDEO/AUX/5.1CH**, "VIDEO" est affiché initialement. On peut remplacer ce nom par "AUX" ou "TV".
L'appareil étant sous tension, appuyer sur **POWER** tout en appuyant sur **VIDEO/AUX/5.1CH**.
Répéter cette procédure pour sélectionner un des noms.

Pour régler le niveau sonore de la source externe
Quand le niveau sonore de la source externe est beaucoup plus élevé ou beaucoup plus faible que celui des autres sources, le régler de la façon suivante.

1 Appuyer sur **VIDEO/AUX/5.1CH** ou **MD** et mettre l'appareil en lecture.
2 Appuyer sur **DOWN** ou **UP** de manière que le niveau sonore soit le même que celui des autres sources.

REMARQUE

Pendant l'enregistrement, le niveau sonore ne peut pas être réglé.

CONNEXION D'UN LECTEUR DE DVD

Les prises **5.1CH INPUT** du MX-NDPH2100 sont compatibles avec le système DOLBY DIGITAL SURROUND.
A l'aide de câbles à fiches phono RCA, connecter un lecteur de DVD muni de prises de sortie 5.1CH à cet appareil comme indiqué ci-après:

Prises du lecteur de DVD	Prises de cet appareil
5.1CH OUTPUT FRONT (L,R), etc.	5.1CH FRONT (L,R)
5.1CH OUTPUT SURROUND (L,R), etc.	5.1CH SURROUND (L,R)
5.1CH OUTPUT CENTER, etc.	5.1CH CENTER
5.1CH OUTPUT SUB WOOFER, etc.	5.1CH SUB WOOFER
LINE OUT (L,R), etc.	VIDEO/AUX (Voir **REMARQUE**.)

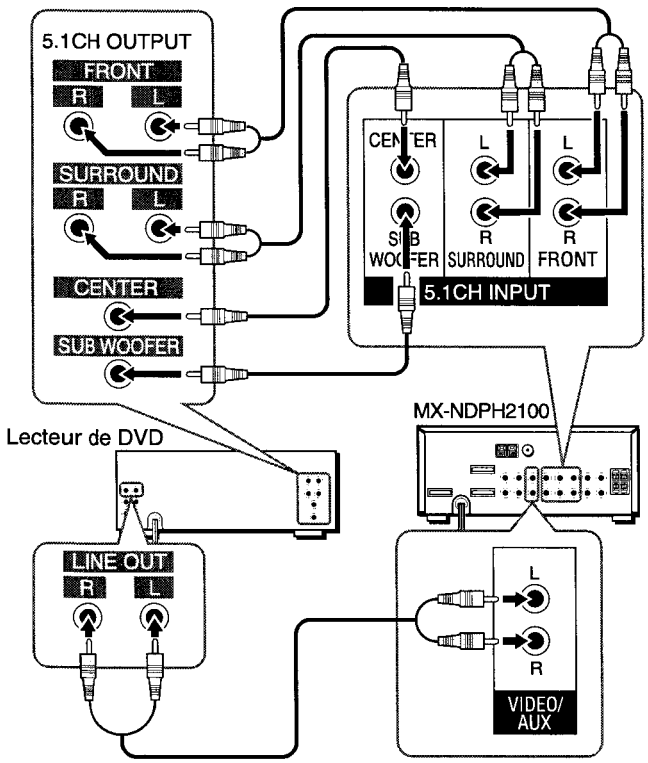

REMARQUE

- Si le lecteur de DVD n'est pas connecté aux prises **VIDEO/AUX** de cet appareil:
  - l'analyseur de spectre ne montre pas le niveau sonore du lecteur de DVD.
  - le son venant du lecteur de DVD connecté ne peut pas être enregistré.

Pour remédier à ces inconvénients, connecter les prises **LINE OUT** du lecteur de DVD aux prises **VIDEO/AUX** de cet appareil en plus de la connexion aux prises **5.1CH INPUT**. La connexion aux prises **VIDEO/AUX** permet le fonctionnement de l'analyseur de spectre et l'enregistrement.
Voir aussi le mode d'emploi du lecteur de DVD utilisé.

- L'enregistrement du son DOLBY DIGITAL SURROUND est impossible.

ECOUTE DE SON DOLBY DIGITAL SURROUND

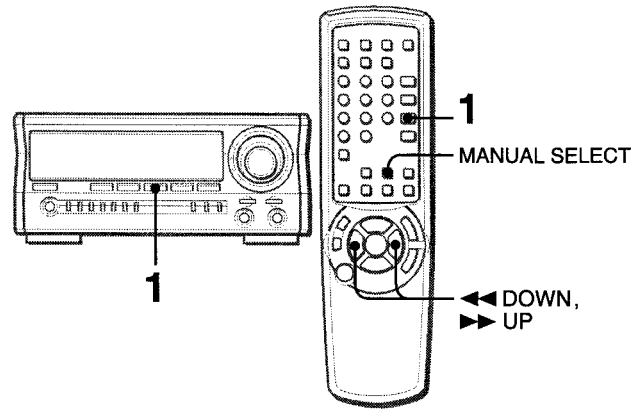

Quand un lecteur de DVD est connecté aux prises **5.1CH INPUT** de cet appareil, on peut utiliser le système DOLBY DIGITAL SURROUND qui permet l'obtention d'un son de qualité spectacle à domicile.

***1* Appuyer sur VIDE/AUX/5.1CH à plusieurs reprises jusqu'à ce que "5.1 ch IN" soit affiché.**

***2* Démarrer la lecture du son DOLBY DIGITAL SURROUND sur le lecteur de DVD.**

REMARQUE

- Les systèmes DOLBY PRO LOGIC, BBE et SURROUND sont automatiquement annulés quand l'entrée 5.1 CH est sélectionnée. La fonction Karaoke et les réglages de volume de microphone et de niveau d'écho sont aussi annulés.
- S'assurer que le support utilisé avec le lecteur de DVD connecté est compatible avec le système DOLBY DIGITAL SURROUND.
- La fonction passe de 5.1 CH à VIDEO quand:
  - un casque est branché.
  - le volume de microphone ou le niveau d'écho est changé.
  - on met le système SURROUND, le système DOLBY PRO LOGIC ou la fonction Karaoke en service.

Pour régler les niveaux sonores des enceintes centrale et surround en mode DOLBY DIGITAL SURROUND

1 Appuyer sur **VIDE/AUX/5.1CH** à plusieurs reprises jusqu'à ce que "5.1 ch IN" soit affiché.
2 Appuyer sur **MANUAL SELECT** à plusieurs reprises.
Les noms d'enceinte apparaissent séquentiellement comme suit:

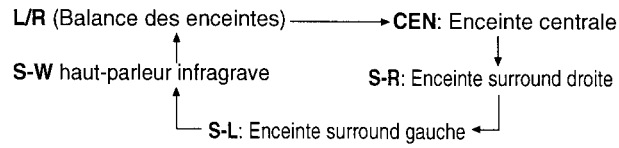

3 Tandis que "CEN", "S-R", "S-L" ou "S-W" est affiché, appuyer sur ◄◄ **DOWN** ou ►► **UP** pour régler le niveau sonore.
Chaque niveau peut être réglé entre -8 dB et +7 dB.
4 Répéter les étapes 2 et 3 pour régler le niveau sonore de chaque enceinte.

REMARQUE

Si le niveau des enceintes surround ou de l'enceinte centrale du système DOLBY DIGITAL SURROUND est changé, celui du système SURROUND (Voir page 12) et celui du système DOLBY PRO LOGIC (Voir page 15) le sont également.

SOINS ET ENTRETIEN

Un entretien et des soins réguliers de l'appareil et des disques et cassettes sont nécessaires pour assurer un fonctionnement optimal.

Nettoyage du coffret
Utiliser un chiffon doux et sec.
Si l'appareil est extrêmement sale, utiliser un chiffon doux légèrement imbibé d'une solution détergente douce. Afin de ne pas altérer le fini de l'appareil, ne pas utiliser de solvants forts, tels que l'alcool, de la benzine ou du diluant.

Nettoyage des têtes et des chemins de bande
Toutes les dix heures d'utilisation, nettoyer les têtes et les chemins de bande avec une cassette de nettoyage ou un coton-tige imbibé d'un liquide de nettoyage ou d'alcool dénaturé. (Des kits de nettoyage sont disponibles dans le commerce.)
Lors du nettoyage avec un coton-tige, essuyer la tête d'enregistrement/de lecture, la tête d'effacement (platine 2 seulement), les cabestans et les galets presseurs.

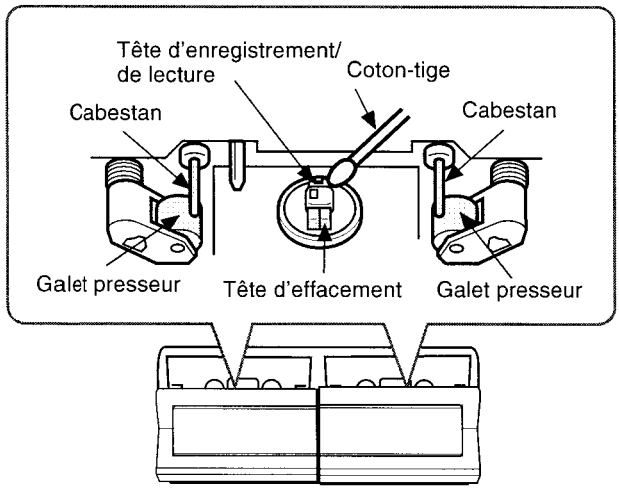

Après le nettoyage des têtes et des chemins de bande avec une cassette de nettoyage à liquide ou avec un coton-tige imbibé, attendre que les parties nettoyées soient complètement sèches avant de mettre des cassettes en place.

Pour démagnétiser les têtes
A la longue, les têtes peuvent devenir magnétisées. Ceci peut restreindre la plage de sortie des cassettes enregistrées et augmenter le bruit. A l'aide d'un dispositif de démagnétisation disponible dans le commerce, démagnétiser les têtes toutes les 20 à 30 heures d'utilisation.

Soin des disques
- Quand un disque est sale, l'essuyer du centre vers l'extérieur avec un chiffon de nettoyage.

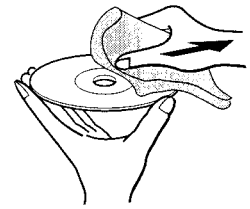

- Après la lecture d'un disque, le ranger dans son étui. Ne pas laisser le disque dans un endroit chaud ou humide.

Soin des cassettes
- Après l'utilisation, ranger les cassettes dans leurs boîtes.
- Ne pas laisser les cassettes près d'un aimant, d'un moteur électrique, d'un téléviseur ou de toute autre source de champ magnétique. Cela diminuerait la qualité sonore et provoquerait du souffle.
- Ne pas exposer les cassettes au soleil ni les laisser dans un véhicule garé au soleil.

EN CAS DE PROBLEME

Si l'appareil ne fonctionne pas comme décrit dans ce mode d'emploi, contrôler le guide suivant.

GENERALITES

Il n'y a pas de son.

- Le cordon secteur est-il branché correctement?
- N'y a-t-il pas une mauvaise connexion? (→ page 4 et 5)
- Il y a peut-être un court-circuit dans les bornes d'enceinte.
  → Débrancher le cordon secteur puis corriger les connexions d'enceinte.
- Une touche de fonction incorrecte n'est-elle pas en service?

Le son ne sort que par une seule enceinte.

- L'autre enceinte n'est-elle pas déconnectée?

Le son sorti n'est pas stéréophonique.

- La fonction Karaoke n'est-elle pas en service? (→ page 21)

Un affichage ou un fonctionnement erroné se produit.

→ Réinitialiser l'appareil. Voir "Pour réinitialiser".

L'appareil s'éteint quand l'alimentation est coupée.

- Le mode économie d'énergie n'est-il pas réglé sur "ECO ON" ou "ECO AUTO"? (→ page 8)

L'appareil n'est pas sous tension.

→ Débrancher le cordon secteur puis le rebrancher quelques secondes après.

RECEPTEUR STEREO

Il y a des charges statiques constantes en forme d'onde.

- L'antenne est-elle connectée correctement? (→ page 5)
- Le signal n'est-il pas faible?
  → Connecter une antenne extérieure.

La réception présente des parasites ou le son présente de la distorsion.

- Le système ne capte-t-il pas des bruits extérieurs ou des ondes réfléchies?
  → Changer l'orientation de l'antenne.
  → Eloigner l'appareil d'autres appareils électriques.

MAGNETOCASSETTE

La bande ne défile pas.

- La platine n'est-elle pas en mode pause? (→ page 28)

Le son est déséquilibré ou trop faible.

- La tête de lecture n'est-elle pas sale? (→ page 35)

L'enregistrement est impossible.

- Un ergot de sécurité de la cassette n'est-il pas absent? (→ page 29)
- La tête d'enregistrement n'est-elle pas sale? (→ page 35)

L'effacement est impossible.

- La tête d'effacement n'est-elle pas sale? (→ page 35)
- Une cassette au métal n'est-elle pas utilisée?

Il n'y a pas de sons aigus.

- La tête d'enregistrement/de lecture n'est-elle pas sale? (→ page 35)
- Une cassette enregistrée sans réducteur de bruit Dolby n'est-elle pas lue avec le système réducteur de bruit Dolby en service? (→ page 28)

LECTEUR DE DISQUES COMPACTS

La lecture ne fonctionne pas.

- Le disque est-il correctement mis en place? (→ page 23)
- Le disque n'est-il pas sale? (→ page 35)
- N'y a-t-il pas de la condensation sur la lentille?
  → Attendre environ une heure puis essayer de nouveau.

Pour réinitialiser

Si une anomalie apparaît sur les fenêtres d'affichage ou dans le magnétocassette, réinitialiser l'appareil de la façon suivante.

1 Appuyer sur **POWER** pour couper l'alimentation.
2 Appuyer sur **POWER** tout en appuyant sur **SET** pour remettre l'appareil sous tension. Toutes les données mémorisées après l'achat sont effacées.

Si à l'étape 1 l'alimentation ne peut pas être coupée du fait d'une anomalie, réinitialiser en débranchant le cordon secteur puis le rebrancher. Ensuite, effectuer l'étape 2.

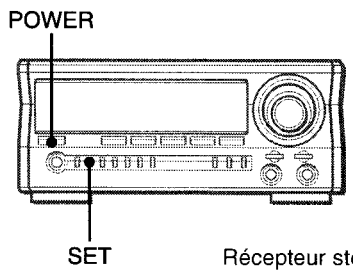

Récepteur stéréo

SPECIFICATIONS

RECEPTEUR STEREO MX-NDPH2100

Partie tuner FM

Plage d'accord	87,5 MHz à 108 MHz
Sensibilité utile (IHF)	16,8 dBf
Bornes d'antenne	75 ohms (asymétrique)

Partie tuner AM

Plage d'accord	531 kHz à 1602 kHz (par pas de 9 kHz) 530 kHz à 1710 kHz (par pas de 10 kHz)
Sensibilité utile	350 µV/m
Antenne	Antenne cadre

Partie tuner GO

Plage d'accord	144 kHz à 290 kHz
Sensibilité utile	1400 µV/m
Antenne	Antenne cadre

Partie amplificateur

Puissance de sortie	**Avant** Nominale: 65 W + 65 W (6 ohms, D. H. T. 1%, 1 kHz/DIN 45500) Référence: 80 W + 80 W (6 ohms, D. H. T. 10%, 1 kHz/DIN 45324) PUISSANCE MUSICALE DIN: 140 W + 140 W **Arrière (Surround)** Nominale: 20 W + 20 W (8 ohms, D. H. T. 1%, 1 kHz/DIN 45500) Référence: 25 W + 25 W (8 ohms, D. H. T. 10%, 1 kHz/DIN 45324) PUISSANCE MUSICALE DIN: 47 W + 47 W **Centrale** Nominale: 20 W (8 ohms, D. H. T. 1%, 1 kHz/DIN 45500) Référence: 25 W (8 ohms, D. H. T. 10%, 1 kHz/DIN 45324) PUISSANCE MUSICALE DIN: 47 W
Distorsion harmonique totale	0,1% (8 W, 1 kHz, 6 ohms, AUDIO DIN/Avant)
Entrées	VIDEO/AUX: 310 mV (réglable) MD: 310 mV (réglable) MIC 1, MIC 2: 1,2 mV (10 kohms) 5,1CH INPUT FRONT (L,R): 400 mV REAR (L,R): 400 mV CENTER: 700 mV SUB WOOFER: 400 mV
Sorties	LINE OUT: 175 mV SUB WOOFER: 1 V SPEAKERS: acceptent des enceintes de 6 ohms ou plus SURROUND SPEAKERS: acceptent des enceintes de 8 ohms à 16 ohms CENTER SPEAKER: accepte une enceinte de 8 ohms ou plus PHONES (prise stéréo): accepte un casque de 32 ohms ou plus

Généralités

Alimentation électrique	Secteur 230 V, 50 Hz
Puissance absorbée	160 W
Puissance absorbée en attente	Si le mode économie d'énergie est réglé sur ECO OFF: 30 W Si le mode économie d'énergie est réglé sur ECO ON ou ECO AUTO: 0,9 W
Dimensions (L × H × P)	284 × 122 × 337 mm
Poids	6,9 kg

MAGNETOCASSETTE FX-NH2000

Format de piste	4 pistes, 2 canaux stéréo
Réponse en fréquence	Cassette de type II (haute polarisation/CrO_2): 50 Hz – 16000 Hz Cassette de type I (normale): 50 Hz – 15000 Hz
Rapport signal/bruit	60 dB (Réducteur de bruir Dolby B en service, Cassette de type II, niveau de crête)
Système d'enregistrement	Polarisation CA, effacement CA
Têtes	1 tête de lecture (platine 1) 1 tête d'enregistrement/de lecture, 1 tête d'effacement (platine 2)
Dimensions (L × H × P)	284 × 122 × 315 mm
Poids	2,0 kg

LECTEUR DE DISQUES COMPACTS DX-NH2000

Laser	Laser à semi-conducteurs (λ = 780 nm)
Convertisseur N/A	1 bit, double
Rapport signal/bruit	85 dB (1 kHz, 0 dB)
Distorsion harmonique	0,05% (1 kHz, 0 dB)
Pleurage et scintillement	En deçà du seuil mesurable
Dimensions (L × H × P)	284 × 101 × 315 mm
Poids	2,3 kg

EGALISEUR GRAPHIQUE GE-NDPH2100

Dimensions (L × H × P)	284 × 101 × 328 mm
Poids	1,8 kg

ENCEINTES ACOUSTIQUES SX-NDPH2100

Enceinte acoustique	3 voies (type à blindage antimagnétique)
Haut-parleurs	Haut-parleur de grave: 2 cônes de 140 mm Haut-parleur d'aigu: cône de 60 mm Super-tweeter: céramique 20 mm
Impédance	6 ohms
Sensibilité	88 dB/W/m
Dimensions (L × H × P)	250 × 443 × 250 mm
Poids	7,0 kg

Les spécifications et l'aspect extérieur peuvent être modifiés sans préavis.

BBE SYSTEM
L'expression "BBE" et le symbole "BBE" sont des marques déposées de BBE Sound, Inc.
Sous licence de BBE Sound, Inc.

DOLBY NR/DOLBY PRO LOGIC
Fabriqué sous licence de Dolby Laboratories Licensing Corporation.
DOLBY, le symbole double-D ⧈ et PRO LOGIC sont des marques de Dolby Laboratories Licensing Corporation.

DROITS D'AUTEUR
Prière de vérifier les lois sur la propriété artistique relatives à l'enregistrement de disques, de la radio ou de cassettes dans le pays d'utilisation de l'appareil.

WARNUNG

SETZEN SIE DIESES GERÄT NICHT REGEN ODER FEUCHTIGKEIT AUS, UM DAS RISIKO EINES BRANDES ODER ELEKTRISCHEN SCHLAGES ZU VERMEIDEN.

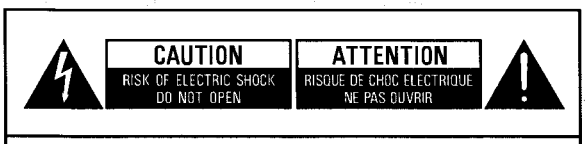

VORSICHT

UM DAS RISIKO VON ELEKTRISCHEM SCHLAG ZU VERRINGERN NICHT DIE ABDECKUNG (ODER RÜCKSEITE) ENTFERNEN.
ES BEFINDEN SICH KEINE VOM BENUTZER ZU WARTENDEN BAUTEILE IM GERÄT. EINE WARTUNG SOLLTE NUR DURCH DEN KUNDENDIENST AUSGEFÜHRT WERDEN.

VORSICHT

Halten Sie sich bitte strikt an die in dieser Bedienungsanleitung angegebenen Bedienungs- und Einstellungsverfahren. Andernfalls können Sie gefährlicher Strahlung ausgesetzt sein.

Dieser CD-Spieler ist als ein KLASSE 1 LASER PRODUKT klassifiziert.
Das KLASSE 1 LASER PRODUKT-Etikett befindet sich auf dem Gehäuse.

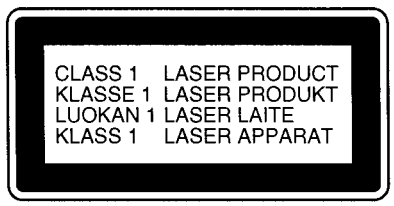

VORSICHT!

Wenn das Gerät geöffnet ist, liegt unsichtbare Laserstrahlung vor. Setzen Sie sich nicht dem Laserstrahl aus.

HINWEIS

AIWA CO.LTD., JAPAN, ERKLÄRT IN EIGENER VERANTWORTUNG, DASS DAS IN DIESEM HANDBUCH BESCHRIEBENE PRODUKT MIT DEN RICHTLINIEN DES D.M 28.8.95 NR.548 ÜBEREINSTIMMT, UND ZWAR GEMÄSS DEN BEDINGUNGEN IN PARAGRAPH 3 VON ANHANG A DES D.M. 25.6.85 UND PARAGRAPH 3 VON ANHANG 1 DES D.M. 27.8.87 (BESTIMMUNGEN ZU FREQUENZEN).

Die Informationen oben gelten nur für Italien.

ZUR BESONDEREN BEACHTUNG

Lesen Sie bitte vor dem Betrieb des Gerätes sorgfältig die Bedienungsanleitung durch und bewahren Sie sie zum späteren Nachschlagen auf. Beachten Sie bitte unbedingt alle in der Bedienungsanleitung angegebenen Warnungen und Vorsichtshinweise sowie die nachfolgenden Sicherheitshinweise.

Aufstellung

1 **Wasser und Feuchtigkeit** — Verwenden Sie dieses Gerät nicht in der Nähe von Wasser, z.B. neben einer Badewanne, einem Waschbecken, einem Swimmingpool usw.

2 **Hitze** — Verwenden Sie dieses Gerät nicht in der Nähe von Wärmequellen wie z.B. Heizungsöffnungen, Öfen und anderen wärmeerzeugenden Geräten.
Das Gerät sollte ebenfalls nicht an Orten mit Temperaturen von weniger als 5°C oder mehr als 35°C aufgestellt werden.

3 **Unterlage** — Stellen Sie das Gerät auf einer ebenen Unterlage auf.

4 **Belüftung** — Um ausreichende Belüftung sicherzustellen, sollte um das Gerät herum genügend freier Raum vorhanden sein. Auf der Ober- und Unterseite des Gerätes sollte ein freier Raum von 10 cm vorhanden sein, an den Seiten ein freier Raum von 5 cm.
- Stellen Sie das Gerät nicht auf einem Bett, Teppich oder einer anderen Unterlage auf, die die Belüftungsöffnungen blockieren kann.
- Stellen Sie das Gerät nicht in einem Bücherregal, Schrank oder luftdicht geschlossenem Gehäuse auf, wo die Belüftung beeinträchtigt ist.

5 **Eindringen von Gegenständen oder Flüssigkeit** — Achten Sie darauf, daß keine kleinen Gegenstände oder Flüssigkeiten durch die Belüftungsöffnungen ins Innere des Gerätes gelangen.

6 **Wagen und Ständer** — Wenn das Gerät auf einem Wagen oder Ständer aufgestellt wird, sollte es sehr behutsam bewegt werden.
Bei schnellem Anhalten, übermäßiger Kraftanwendung oder Bewegung auf Unebenheiten können das Gerät und der Wagen umkippen.

7 **Kondenswasser** — Feuchtigkeit kann sich auf der CD-Abtastlinse bilden, wenn
- das Gerät von einem kalten an einen warmen Ort gebracht wird.
- die Heizung gerade eingestellt wurde.
- das Gerät in einem sehr feuchten Raum benutzt wird.
- das Gerät durch eine Klimaanlage gekühlt wird.

Wenn sich Kondenswasser in dem Gerät gebildet hat, kann es zu Funktionsstörungen kommen. Lassen Sie das Gerät in diesen Fall ein paar Stunden stehen, bevor Sie es wieder benutzen.

8 **Befestigung an Wand oder Decke** — Das Gerät sollte nicht an einer Wand oder an der Decke angebracht werden, wenn das nicht ausdrücklich in der Bedienungsanleitung als zulässig angegeben ist.

Stromversorgung

1 **Stromquelle** — Schließen Sie dieses Gerät nur an Stromquellen an, die in der Bedienungsanleitung und auf dem Gerät selbst angegeben sind.

2 **Netzkabel**
- Fassen Sie beim Abtrennen des Netzkabels am Stecker an. Ziehen Sie niemals am Kabel selbst.
- Fassen Sie den Stecker des Netzkabels niemals mit nassen Händen an. Das könnte zu einem Brand oder elektrischen Schlag führen.
- Netzkabel sollten so verlegt werden, daß sie nicht geknickt oder eingeklemmt werden bzw. sich nicht im Durchgangsbereich von Personen befinden. Die Verlegung des Netzkabels vom Gerät zur Steckdose sollte besonders beachtet werden.
- Achten Sie darauf, daß Steckdose und Verlängerungskabel nicht überlastet werden, da das zu einem Brand oder elektrischen Schlag führen könnte.

3 **Wenn das Gerät nicht benutzt wird** — Trennen Sie das Netzkabel von der Netzsteckdose ab, wenn das Gerät mehrere Monate oder länger nicht benutzt wird. Wenn das Kabel angeschlossen ist, fließt immer etwas Strom in das Gerät, auch wenn es ausgeschaltet ist.

Pflege

Reinigen Sie das Gerät nur auf die in der Bedienungsanleitung angegebene Weise.

Beschädigungen, die Reparatur durch den Kundendienst erfordern

Das Gerät muß von einem qualifizierten Kundendiensttechniker repariert werden, wenn
- das Netzkabel oder der Stecker beschädigt ist.
- Gegenstände oder Flüssigkeit in das Gerät gelangt sind.
- das Gerät Regen oder Wasser ausgesetzt wurde.
- das Gerät nicht normal zu arbeiten scheint.
- das Gerät auffällige Leistungsveränderungen zeigt.
- das Gerät fallen gelassen wurde oder das Gehäuse beschädigt ist.

VERSUCHEN SIE NIEMALS, DAS GERÄT SELBST ZU REPARIEREN.

INHALTSVERZEICHNIS

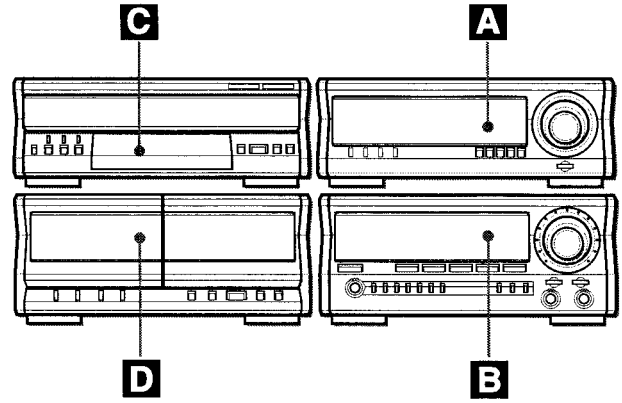

ZUR BESONDEREN BEACHTUNG 2

VORBEREITUNGEN

ANSCHLÜSSE 4
FERNBEDIENUNG 7
VOR DEM BETRIEB 7
TONEINSTELLUNGEN 9

A GRAPHISCHER EQUALIZER

BEDIENELEMENTE 10
GRAPHISCHER EQUALIZER 10
DSP SURROUND 12
EINSTELLUNG DER UHR 12
EINSTELLUNG DES TIMERS 13
EINSTELLUNG DES AUSSCHALT-TIMERS 14
DOLBY PRO LOGIC 15

B STEREOEMPFÄNGER

BEDIENELEMENTE 17
SPEICHERN VON SENDERN 17
EINSTELLUNG EINES GESPEICHERTEN SENDERS 18
SENDERSUCHE MIT HILFE VON RDS-CODES 19
MIKROFON-MISCHBETRIEB (KARAOKE) 21

C CD-SPIELER

BEDIENELEMENTE 23
WIEDERGABE VON CDS 23
PROGRAMM-WIEDERGABE 25
KARAOKE-PROGRAMM 26

D KASSETTENDECK

BEDIENELEMENTE 27
WIEDERGABE EINES BANDES 27
FORTLAUFENDE WIEDERGABE 28
GRUNDLEGENDE AUFNAHME 29
MANUELLE AUFNAHME VON BAND ZU BAND 30
BANDÜBERSPIELUNG 30
AI-EDITIERAUFNAHME 31
PROGRAMMIERTE EDITIERAUFNAHME 32

ALLGEMEINES

ANSCHLUSS ANDERER GERÄTE 33
WIEDERGABE EXTERNER GERÄTE 33
ANSCHLUSS EINES DVD-SPIELERS 34
PFLEGE UND WARTUNG 35
FEHLERSUCHTABELLE 36
TECHNISCHE DATEN 37

D

ANSCHLÜSSE

Das DOLBY PRO LOGIC-System, das besondere Merkmal dieses Systems, bietet Ihnen zu Hause die Wiedergabe mit einem Multi-Kanalton.
Die Einstellungen und Anschlüsse des Hauptgerätes, der mitgelieferten Lautsprecher, des Fernsehers und der Videogeräte sollten folgendermaßen ausgeführt werden.

Überprüfen Sie das System und das Zubehör.

① DX-NH2000 Compact Disc-Spieler
② FX-NH2000 Stereo-Kassettendeck
③ GE-NDPH2100 Graphischer Stereo-Equalizer
④ MX-NDPH2100 Stereoempfänger
SX-NDPH2100 Vordere Lautsprecher
SX-R277 Surround-Lautsprecher
SX-C607 Mittlerer Lautsprecher

Fernbedienung MW/LW-Antenne UKW-Antenne

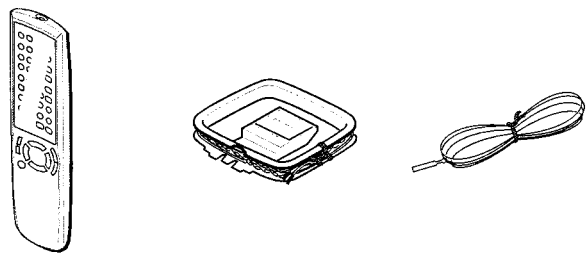

Bedienungsanleitung usw.

Aufstellen der Geräte
Die Geräte horizontal oder vertikal wie gezeigt aufstellen.

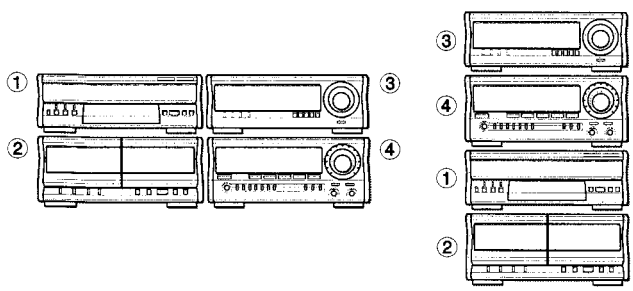

HINWEIS

Sicherstellen, daß das Stereo-Kassettendeck auf der linken Seite des Stereoempfängers aufgestellt wird.
Wenn das Stereo-Kassettendeck auf der rechten Seite oder auf dem Stereoempfänger aufgestellt oder wenn der Stereoempfänger auf dem Stereo-Kassettendeck aufgestellt wird, kann dadurch Rauschen erzeugt und die richtige Funktion des Stereosystems beeinträchtigt werden.

WICHTIG
Zuerst die Lautsprecher, Antennen und alle anderen Zusatzgeräte anschließen. Zum Schluß dann das Netzkabel anschließen.

Vor dem Anschluß des Netzkabels
Die Betriebsspannung ist auf der Rückseite des Stereoempfängers angezeigt und beträgt 230 V Wechselstrom. Bitte überprüfen Sie, daß die Betriebsspannung mit der örtlichen Stromspannung übereinstimmt.

Lautsprecher
Es besteht kein Unterschied zwischen den vorderen Lautsprechern. Beide Lautsprecher können als L- (links) oder R-Lautsprecher (rechts) angeschlossen werden.

***1* Die Flachkabel des DX-NH2000 ①, FX-NH2000 ② und GE-NDPH2100 ③ am MX-NDPH2100 anschließen.**
Den Stecker bis zum Einrasten eindrücken.

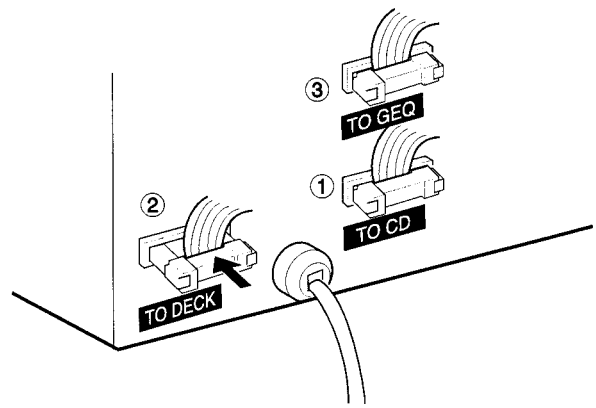

***2* Die Lautsprecherkabel an den vorderen Lautsprechern SX-NDPH2100 anschließen.**
Die Kabel mit den weißen Streifen an die ⊕-Buchsen und die anderen Kabel an die ⊖-Buchsen anschließen.

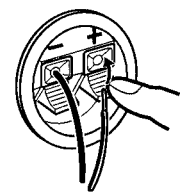

***3* Die Lautsprecherkabel am MX-NDPH2100 anschließen.**
Die Kabel mit den weißen Streifen an die ⊕-Buchsen und die anderen Kabel an die ⊖-Buchsen anschließen.

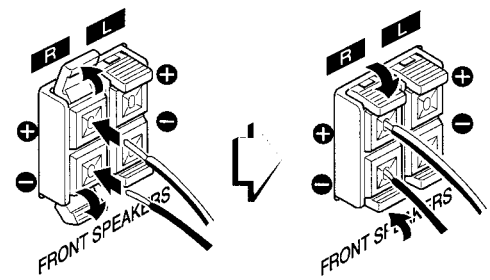

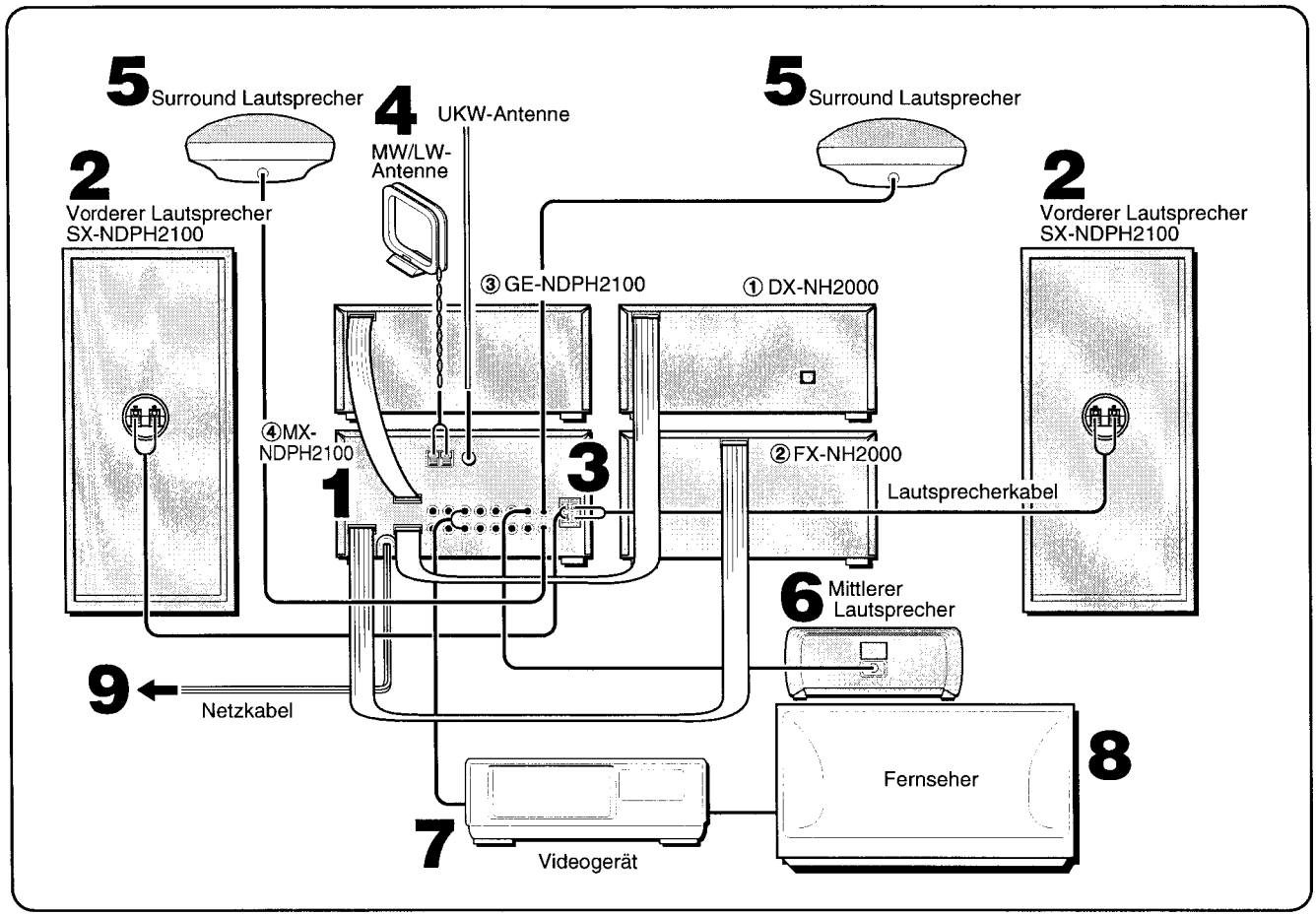

4 Die mitgelieferten Antennen anschließen.

Die UKW-Antenne an der **FM 75** Ω-Buchse und die MW/LW-Antenne an den **MW/LW LOOP**-Buchsen anschließen.

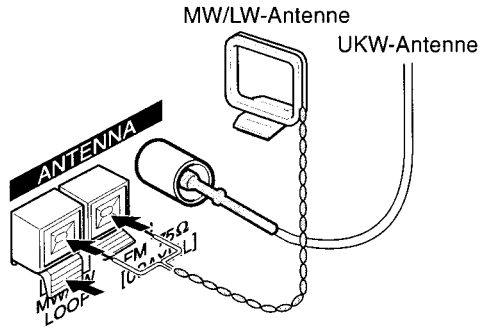

5 Die Surround-Lautsprecher anschließen.

Die Surround-Lautsprecherkabel an den **SURROUND SPEAKERS**-Buchsen anschließen.

Es besteht kein Unterschied zwischen den Surround-Lautsprechern. Beide Lautsprecher können als L- (links) oder R-Lautsprecher (rechts) angeschlossen werden.

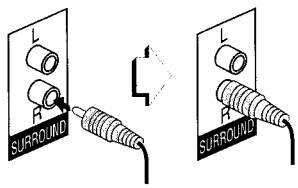

6 Den mittleren Lautsprecher anschließen.

Das Kabel des mittleren Lautsprechers an der **CENTER SPEAKER**-Buchse anschließen.

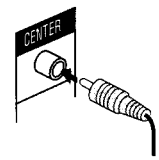

7 Das Videogerät anschließen.

Die **VIDEO/AUX**-Buchsen dieses Gerätes mit den Audioausgangsbuchsen des Videogerätes mit einem zusätzlichen Audio-Verbindungskabel verbinden.

8 Den Fernseher am Videogerät anschließen.

Siehe die Bedienungsanleitung des angeschlossenen Gerätes für weitere Hinweise.

9 Das Netzkabel an einer Steckdose anschließen.

Nach dem erstmaligen Anschließen des Netzkabels an eine Steckdose startet im Display die DEMO-Betriebsart. Zum Deaktivieren der DEMO-Betriebsart die Uhr einstellen.

D

Aufstellen der MW/LW-Antenne

Den Vorsprung in den Schlitz stecken.

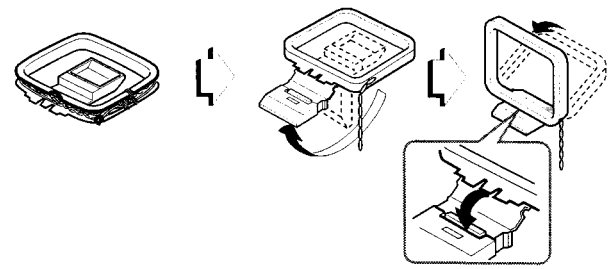

Ausrichten der Antennen
Einpolige UKW-Antenne:
Die Antenne vollständig herausziehen und für den besten Empfang ausrichten.
Diese Antenne sollte nur vorübergehend benutzt werden; die Verwendung einer Außenantenne wird für einen besseren Empfang empfohlen.
MW/LW-Antenne:
Die Antenne ausrichten und für den besten Empfang drehen.

HINWEIS

- Schließen Sie die Lautsprecherkabel korrekt an. Falsche Anschlüsse können Kurzschlüsse in den **SPEAKERS**-Buchsen verursachen.

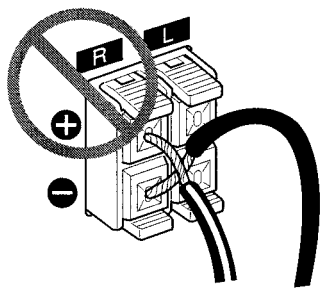

- Lassen Sie keine magnetisierbaren Gegenstände, z.B. Kreditkarten, in der Nähe der Lautsprecher liegen, da diese dadurch beschädigt werden können.
- Lassen Sie die Enden der UKW-Antenne nicht mit Metallgegenständen oder Gardinenschienen in Berührung kommen.
- Halten Sie die MW/LW-Antenne von Zusatzgeräten, dem Stereo-System selbst und von Netzkabeln und Lautsprecherkabeln fern, da es sonst zu Störeinstrahlungen kommen kann.
- Lassen Sie die Zuleitung der MW/LW-Antenne verdrillt.

Abtrennen des Flachkabel-Steckers
Auf die Vorsprünge des Steckers drücken und den Stecker abziehen.

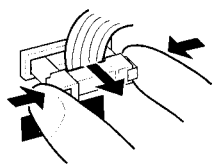

ANSCHLUSS EINER AUSSENANTENNE

Für einen besseren UKW-Empfang wird die Verwendung einer Außenantenne empfohlen.
Die Außenantenne an der **FM 75** Ω -Buchse anschließen.

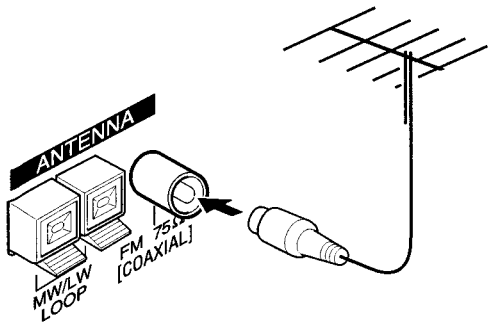

Zum Anschluß weiterer Zusatzgeräte → Seite 33.

AUFSTELLUNG DER LAUTSPRECHER

Zur Erzielung des optimalen Klangeffekts des DOLBY PRO LOGIC-Systems ist eine richtige Aufstellung der Lautsprecher wichtig. Siehe die folgende Abbildung für die beste Lage in Ihrem Zimmer.

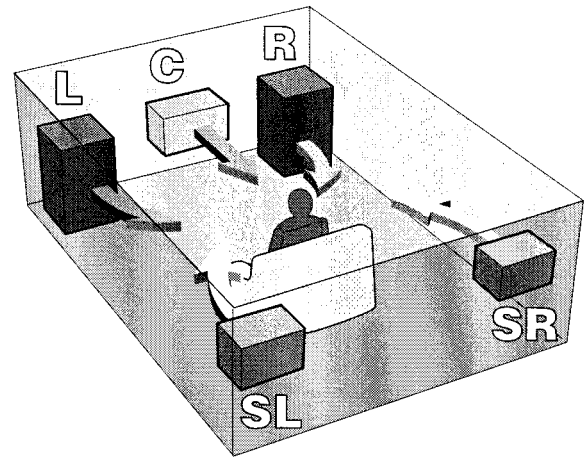

L & R: Vordere Lautsprecher
C: Mittlerer Lautsprecher
Mittig zwischen den zwei vorderen Lautsprechern aufstellen. Er kann auch auf oder unter dem Fernseher aufgestellt werden, wenn ein Fernseher an das System angeschlossen wird.
SL & SR: Surround-Lautsprecher
Die Surround-Lautsprecher direkt auf der Seite oder ein wenig seitlich hinter dem Hörbereich aufstellen. Etwa einen Meter oberhalb der Ohrhöhe horizontal ausrichten.

HINWEIS

- Vom mittleren Lautsprecher und von den Surround-Lautsprechern wird kein Ton wiedergegeben, wenn das DOLBY PRO LOGIC-System, das SURROUND-System und das 5.1 CH-System (Seite 34) ausgeschaltet ist.
- Vom mittleren Lautsprecher wird der Ton wiedergegeben, wenn das DOLBY PRO LOGIC- oder das 5.1 CH-System (Seite 34) eingeschaltet ist.

Befestigung der Surround-Lautsprecher an einer Wand
Die Lautsprecher sollten an einem Platz angebracht werden, der das Gewicht der Lautsprecher trägt.

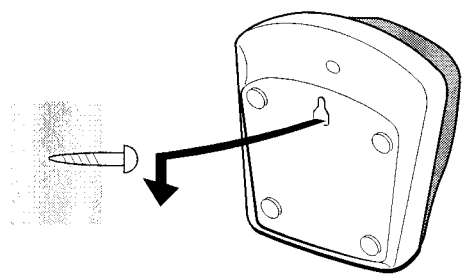

FERNBEDIENUNG

Einsetzen der Batterien

Nehmen Sie die Batterieabdeckung auf der Rückseite der Fernbedienung ab und setzen Sie zwei R6-Batterien (Größe AA) ein.

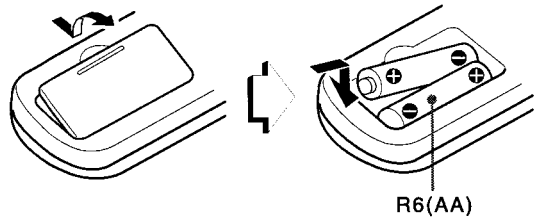

Batteriewechsel

Der maximale Betriebsabstand zwischen der Fernbedienung und dem Sensor auf dem Hauptgerät beträgt ungefähr fünf Meter. Wenn dieser Abstand abnimmt, wechseln Sie die Batterien aus.

Verwendung der Fernbedienung

Die Beschreibungen in dieser Anleitung beziehen sich hauptsächlich auf die Tasten des Hauptgerätes. Tasten auf der Fernbedienung mit der gleichen Bezeichnung wie die auf dem Hauptgerät können ebenfalls verwendet werden.

►/◄►PRESET anu der Fernbedienung

Diese Taste funktioniert wie ◄► auf dem Houptgerät.

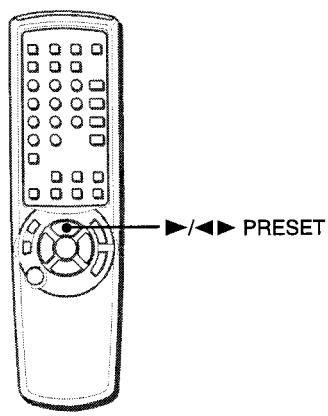

HINWEIS

- Wenn die Fernbedienung längere Zeit nicht benutzt wird, sollten Sie die Batterien herausnehmen, um Beschädigungen durch Auslaufen von Elektrolyt zu vermeiden.
- Die Fernbedienung kann in den folgenden Fällen nicht richtig funktionieren:
  - Wenn die Sichtlinie zwischen der Fernbedienung und dem Sensor im Displayfenster starken Lichtquellen ausgesetzt ist, z.B. direktem Sonnenlicht.
  - Wenn eine andere Fernbedienung (Fernseher usw.) in der Nähe verwendet wird.

VOR DEM BETRIEB

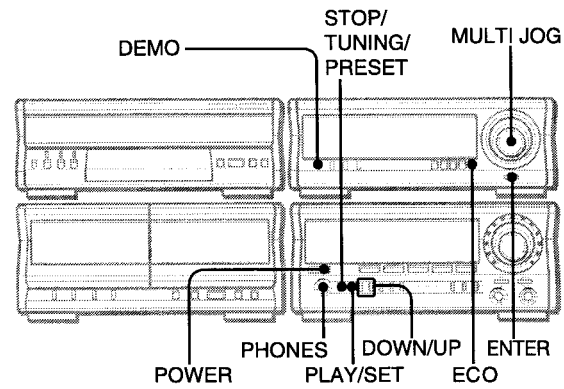

Einschalten des Gerätes

Eine der Funktionstasten (**TAPE**, **TUNER**, **VIDEO/AUX/5.1 CH**, **CD** oder **MD**) drücken. Die Wiedergabe einer eingelegten CD oder eines Bandes beginnt oder der vorher abgestimmte Sender wird empfangen (Funktion für direkte Wiedergabe).
POWER kann ebenfalls verwendet werden.
Beim Einschalten des Gerätes kann es vorkommen, daß das CD-Fach zum Rückstellen des Gerätes geöffnet und wieder geschlossen wird.

Ausschalten des Gerätes

POWER drücken.

Verwendung von Kopfhörern

Kopfhörer mit einem Stereo-Standard-Stecker (Durchmesser 6,3 mm) an die **PHONES**-Buchse anschließen.
Beim Anschluß der Kopfhörer wird kein Ton von den Lautsprechern wiedergegeben.

- Das SURROUND-System, das DOLBY PRO LOGIC-System und das 5.1 CH-System (Seite 34) wird beim Anschluß von Kopfhörern automatisch ausgeschaltet.

Ändern der Display-Dimmer-Betriebsart

1 **ECO** wiederholt drücken, bis "DIM MODE" angezeigt wird.
2 Innerhalb von vier Sekunden **ENTER** drücken.
3 Innerhalb von vier Sekunden **MULTI JOG** zur Wahl einer der Dimmer-Betriebsarten drehen, die der Reihen nach folgendermaßen angezeigt werden.
4 Innerhalb von vier Sekunden **ENTER** drücken.

DIMMER 0 ↔ DIMMER 1 ↔ DIMMER 2

Die "DIMMER 0"-Betriebsart ist die hellste und "DIMMER 2" die schwächste. In der "DIMMER 2"-Betriebsart sind zusätzlich der Spektrum-Analysator und die Beleuchtung der Tasten ausgeschaltet.

DEMO-Betriebsart (Demonstration)

Nach dem Anschließen des Netzkabels oder beim Drücken von **DEMO** startet im Displayfenster die DEMO-Betriebsart.
- Die DEMO-Betriebsart wird deaktiviert, wenn das Gerät eingeschaltet oder die Uhr eingestellt wird.

Dieses Gerät ist mit zwei DEMO-Betriebsarten ausgestattet.
Es gibt eine *Demo-Betriebsart* und eine *Spiel-Demo-Betriebsart.*
In der Demo-Betriebsart wird das Display farbig beleuchtet.
In der Spiel-Demo-Betriebsart kann ein Spiel gespielt werden.

Zur Wahl einer DEMO-Betriebsart oder zum Beenden DEMO wiederholt auf dem Equalizer drücken.
Die DEMO-Betriebsart wird der Reihe nach folgendermaßen auf dem Display des Stereoempfängers geändert.

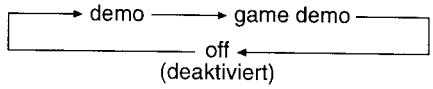

Spielen in der Spiel-Demo-Betriebsart

1 **DEMO** wiederholt zur Wahl der Spiel-Demo-Betriebsart wie oben beschrieben drücken.
2 **SET** zum Durchlaufen der drei Zahlen drücken.
3 **TUNING/PRESET** zum Stoppen einer Zahl auf der linken Seite drücken.
4 **TUNING/PRESET** zum Stoppen einer Zahl in der Mitte drücken. Beim dritten Drücken wird eine Zahl auf der rechten Seite gestoppt.

Bewertung:
Am Beginn des Spiels werden 20 Punkte vorgegeben.
Wenn alle Zahlen gleich sind werden 50 Punkte hinzugezählt.
Wenn die Zahlen nicht gleich sind, wird ein Punkt abgezogen.
Wenn die Punktzahl 9999 erreicht haben Sie gewonnen.
Wenn die Punktzahl 0 erreicht haben Sie verloren.

Beenden der Spiel-Demo-Betriebsart

DEMO wiederholt zur Wahl der "Demo"-Betriebsart oder "Off"-Betriebsart wie oben beschrieben drücken.

Rückstellen des Spiels

DEMO wiederholt zur Wahl der Spiel-Demo-Betriebsart und dann **SET** drücken. Das Spiel beginnt erneut.

Änderung der Wahrscheinlichkeit zum Auftreten von drei gleichen Zahlen

UP/DOWN zur Änderung der Zahl auf der linken Seite drücken.
Es kann eine Zahl zwischen 1 und 3 gewählt werden. Je höher die Zahl, desto größer ist die Chance zum Gewinnen von Punkten.

HINWEIS

- Während des Demo-Spiels können nur **SET** und **TUNING/PRESET** für das Demo-Spiels verwendet werden. Das Demo-Spiel beenden, um diese Tasten für andere Funktionen, z.B. Abstimmen oder Speichern eines Senders, zu verwenden.
- Während des Demo-Spiels können nicht mit dem gegenwärtigen Betrieb des Gerätes verbundene Anzeigen im Display aufleuchten.
- Die Verwendung der Taste **DEMO** wird während einer Aufnahme gesperrt und kann nicht verwendet werden.
- Wenn 5.1 CH (Seite 34) gewählt wird, wird der Spielton nicht wiedergegeben

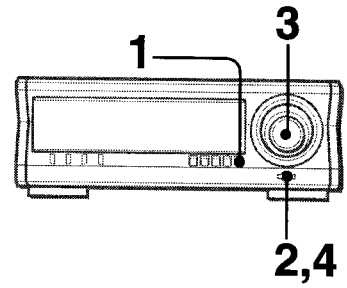

EINSTELLUNG DER ENERGIESPARENDEN BETRIEBSART

Die Einstellung der energiesparenden Betriebsart auf "ECO ON" oder "ECO AUTO" verringert den Energieverbrauch durch die vier ECO-Betriebsarten folgendermaßen.

ECO EIN (ON)
- Beim Ausschalten des Gerätes erlöschen alle Display-Anzeigen (alle Anzeigen des Displays und der Tasten). Nur die rote Anzeige leuchtet auf.
- Wenn DIMMER (1-2) gewählt ist, leuchtet die Beleuchtung des Displays und der Tasten 10 Sekunden lang auf, wenn eine Taste gedrückt oder **VOLUME** oder **MULTI JOG** gedreht wird.
- Die Display-Dimmer-Betriebsart wird auf die schwächste Beleuchtung eingestellt, die Tasten-Anzeigen erlöschen und die Lautstärke wird auf Minimum (0) eingestellt, wenn das Gerät durch eine Timeraufnahme eingeschaltet wird.

ECO AUTO
- Zusätzlich zu den drei Betriebsarten von ECO ON schaltet sich das Gerät automatisch aus, wenn es 10 Minuten lang nicht bedient wird und die Tonquelle 10 Minuten lang stummgeschaltet ist, ausgenommen wenn die TUNER- oder die 5.1 CH-Funktion gewählt ist.

ECO AUS (OFF)
Die energiesparende Betriebsart ist nicht aktiviert.

1 ECO drücken.
"ECO MODE" wird angezeigt.

2 ENTER innerhalb von vier Sekunden drücken.
Die aktuelle energiesparende Betriebsart wird angezeigt.

3 MULTI JOG innerhalb von vier Sekunden zur Wahl einer der energiesparenden Betriebsarten drehen.
Beispiel: Wenn "ECO ON" gewählt ist

4 Innerhalb von vier Sekunden ENTER drücken.

HINWEIS

- Wenn die Uhr nicht eingestellt ist, erlöschen die Anzeigen nicht. Stattdessen wird die DEMO-Betriebsart beim Ausschalten des Gerätes aktiviert.
- Wenn das Gerät bei Einstellung der stromsparenden Betriebsart auf ECO ON oder ECO AUTO ausgeschaltet wird, werden die Einstellungen der Funktionen PRGM, RANDOM, REPEAT bzw. CD BLANK SKIP deaktiviert und das Bandzählwerk auf Null zurückgestellt. Die stromsparende Betriebsart kann bei Bedarf zum Deaktivieren auf die Position OFF eingestellt werden.

TONEINSTELLUNGEN

Die Tasten und Regler auf dem Stereoempfänger oder der Fernbedienung verwenden.

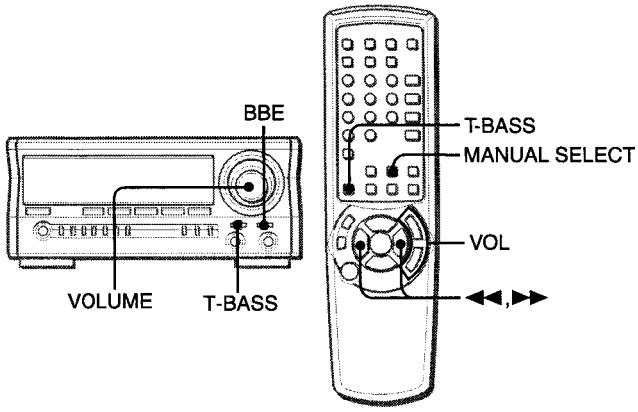

LAUTSTÄRKE

VOLUME auf dem Stereoempfänger drehen oder VOL auf der Fernbedienung drücken.
Der Lautstärkepegel wird als eine Zahl zwischen 0 und MAX (50) angezeigt.
Der Lautstärkepegel wird automatisch auf 20 eingestellt, wenn das Gerät bei Einstellung des Lautstärkepegels auf 21 oder darüber ausgeschaltet wurde.

Ändern der linken/rechten Balance
MANUAL SELECT auf der Fernbedienung drücken. L/R wird zwei Sekunden lang angezeigt. ◀◀ oder ▶▶ auf der Fernbedienung innerhalb dieser zwei Sekunden drücken.
- Der Pegel von DOLBY PRO LOGIC und den vorderen DOLBY DIGITAL SURROUND-Lautsprechern wird ebenfalls geändert (Siehe Seite 15 und 34).

BBE-SYSTEM

Durch das BBE-System werden die hochfrequenten Töne besonders klar wiedergegeben. Darüberhinaus wird die Singstimme bei Verwendung der Karaoke-Funktion klarer und angenehmer wiedergegeben.
BBE auf dem Stereoempfänger drücken.
Jedesmal beim Drücken der Taste wird der Pegel umgeschaltet. Einen der drei Pegel wählen oder diese Funktion deaktivieren.

- Das BBE-System kann nicht verwendet werden, wenn die 5.1CH-Eingänge aktiv sind (Seite 34).

SUPER T-BASS-SYSTEM

Das T-BASS-System verbessert die naturgetreue Wiedergabe der niedrigen Tonfrequenzen.
T-BASS auf dem Stereoempfänger drücken.
Jedesmal beim Drücken der Taste ändert sich der Pegel. Einen der vier Pegel wählen oder diese Funktion deaktivieren.

HINWEIS

- Tiefe Frequenzen können verzerrt wiedergegeben werden, wenn das T-BASS-System zusammen mit einer CD oder einem Band verwendet wird, auf dem die tiefen Frequenzen bereits betont werden. In diesem Fall sollte das T-BASS-System deaktiviert werden.
- Bei der Wiedergabe eines mit dem BBE-System bespielten Bandes sollte die BBE-Funktion ausgeschaltet werden, um verzerrte hochfrequente Töne zu vermeiden.

BEDIENELEMENTE

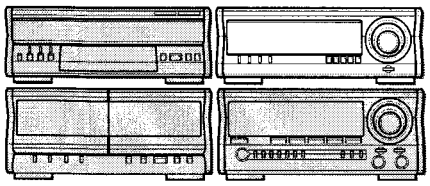

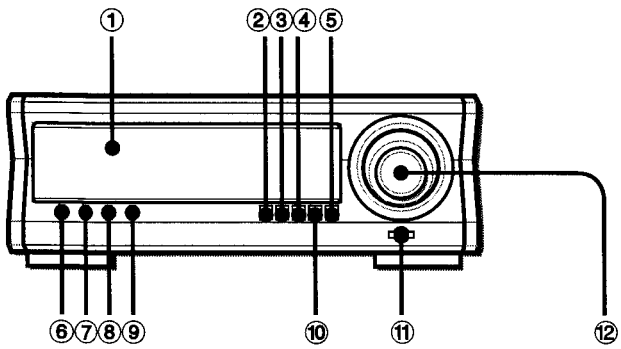

	Name	page
❶	Anzeigefenster	
❷	DOWN	11
❸	UP	11
❹	GEQ	10, 11
❺	ECO	8
❻	DEMO	7, 8
❼	TIMER	13, 14
❽	CLOCK	12
❾	DOLBY PRO LOGIC	15, 16
❿	SURROUND	12
⓫	ENTER	7, 8, 11-14
⓬	MULTI JOG	7, 8, 10-14

GRAPHISCHER EQUALIZER

WAHL EINER PROGRAMMIERTEN EQUALIZERKURVE

Das Gerät ist mit den folgenden fünf verschiedenen programmierten Equalizerkurven ausgestattet:
ROCK: Kräftiger Klang mit Betonung von Höhen und Baß.
POP: Größere Präsenz von Vokalstimmen und Mitteltonbereich.
JAZZ: Betonte tiefere Frequenzen für jazzige Musik.
CLASSIC: Der Ton wird mit schwerem Baß und feinen Höhen angereichert.
LATIN: Betonung der höheren Frequenzen für südamerikanische Musik.

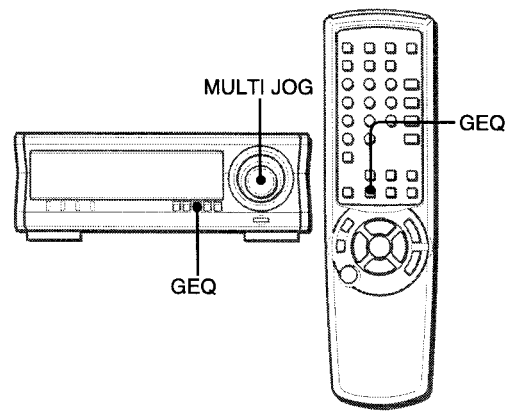

GEQ drücken und MULTI JOG innerhalb von vier Sekunden zur Wahl einer der programmierten Equalizerkurven drehen.
Die GEQ-Betriebsart wird der Reihe nach angezeigt.

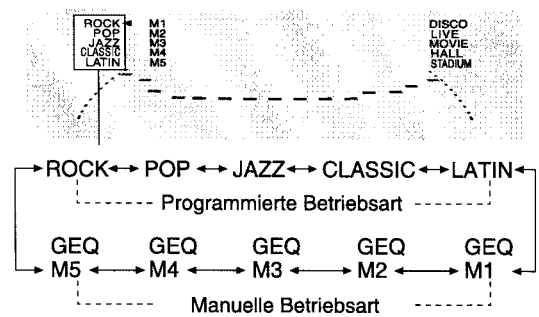

Deaktivieren des graphischen Equalizers
GEQ einmal oder zweimal drücken, so daß "GEQ OFF" im Display des Stereoempfängers angezeigt wird.
Bei Verwendung der Fernbedienung **GEQ** wiederholt drücken, bis "GEQ OFF" angezeigt wird.

MANUELLE EINSTELLUNG EINER NEUEN EQUALIZERKURVE

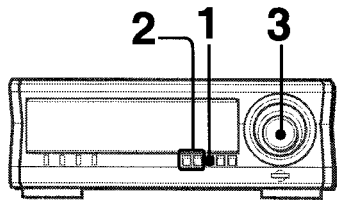

Gespeicherte Equalizerkurven können nach Bedarf geändert werden oder es kann von Anfang an von einer flachen Kurve ausgehend eine neue Kurve erstellt werden.

1 **GEQ einmal oder zweimal zur Anzeige von "GEQ OFF" oder einer Bezeichnung der ab Werk gespeicherten Equalizerkurve (zum Beispiel "ROCK") im Display des Stereoempfängers drücken. Wenn "GEQ OFF" aufleuchtet, drücken Sie UP zum Umschalten der Anzeige auf "GEQ ON".**

Innerhalb von vier Sekunden den nächsten Schritt ausführen. Wenn das Gerät nach der Ausführung dieses Schrittes auf die vorherige Funktion zurückschaltet, drücken Sie **GEQ** erneut.

2 **UP/DOWN wiederholt zur Wahl eines Frequenzbandes drücken.**

Innerhalb von acht Sekunden den nächsten Schritt ausführen. Wenn das Gerät nach der Ausführung dieses Schrittes auf die vorherige Funktion zurückschaltet, muß erneut begonnen werden.

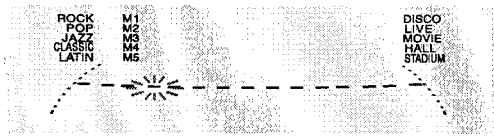

3 **MULTI JOG zum Verstärken oder Verringern des gewählten Frequenzbandes drehen.**

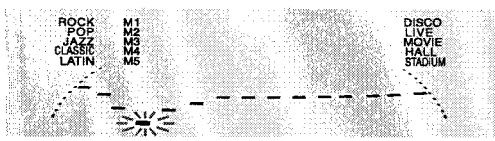

4 **Die Schritte zum Einstellen der anderen Frequenzbänder wiederholen.**

Deaktivieren des graphischen Equalizers

GEQ einmal oder zweimal drücken, so daß "GEQ OFF" im Display des Stereoempfängers angezeigt wird.
Bei Verwendung der Fernbedienung **GEQ** wiederholt drücken, bis "GEQ OFF" angezeigt wird.

HINWEIS

Wenn die eigene Equalizer-Kurve nicht gespeichert wird, geht sie beim Umschalten auf eine andere Kurve oder beim Drücken von **GEQ** verloren. Zum Speichern der neuen Kurve siehe den folgenden Abschnitt.

SPEICHERN VON NEUEN EQUALIZER-KURVEN

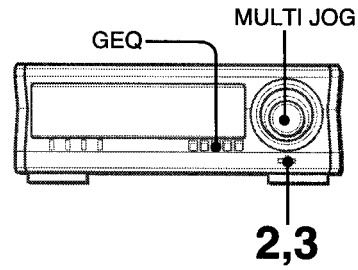

Bis zu fünf von Hand eingestellte Equalizerkurven können als manuelle Betriebsarten M1 - M5 gespeichert werden.

1 **Eine neue Equalizerkurve wie auf der linken Seite beschrieben einstellen.**

Die erstellte Kurve wird acht Sekunden lang angezeigt. Wenn das Gerät nach der Ausführung dieses Schrittes auf die vorherige Funktion zurückschaltet, drücken Sie **GEQ** erneut zur Anzeige der Equalizerkurve.

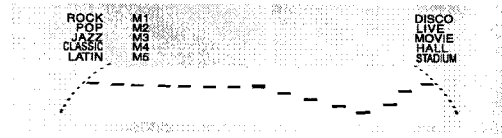

2 **Während der Anzeige der Equalizerkurve ENTER drücken.**

Ein roter Pfeil beginnt links neben der "M1"-Anzeige zu blinken. Dieses Blinken dauert vier Sekunden und in dieser Zeit muß der nächste Schritt ausgeführt werden. Wenn das Gerät während der Ausführung dieses Schrittes auf die vorherige Funktion zurückschaltet, drücken Sie **GEQ** und dann **ENTER** innerhalb von vier Sekunden.

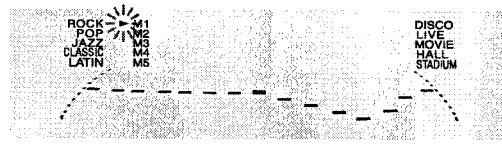

3 **ENTER zum Speichern der gerade erstellten Equalizerkurve in M1 drücken.**

Oder

Vor dem Drücken von ENTER MULTI JOG nach rechts zum Bewegen des roten Pfeiles auf die gewünschte Speicherposition M2-M5 drehen.

Wenn das Gerät während der Ausführung dieses Schrittes auf die vorherige Funktion zurückschaltet, drücken Sie **GEQ** und dann **ENTER** innerhalb von vier Sekunden.

Wahl einer gespeicherten Equalizerkurve

GEQ drücken und **MULTI JOG** innerhalb von vier Sekunden zur Wahl einer der manuellen Betriebsarten M1 - M5 drehen.

DSP SURROUND

Das DSP SURROUND-System (Digital Signal Processor) verändert die akustischen Eigenschaften eines Raumes; dadurch können Sie den aktuellen Klang verschiedener Umgebungen möglichst naturgetreu genießen.
Das Gerät ist mit fünf verschiedenen SURROUND-Betriebsarten programmiert.

WAHL EINER PROGRAMMIERTEN DSP SURROUND-BETRIEBSART

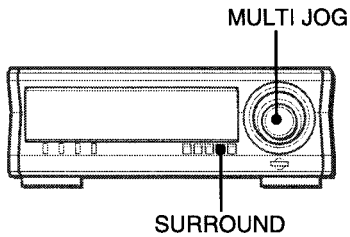

Bei der Wahl einer programmierten DSP SURROUND-Betriebsart kann die Klangpräsenz einer Diskothek (DISCO), einer aktuellen Musikaufführung (LIVE), eines Kinos (MOVIE), einer Konzerthalle (HALL) oder eines Stadions (STADIUM) erzielt werden.

SURROUND drücken und MULTI JOG innerhalb von vier Sekunden zur Wahl einer programmierten Betriebsart drehen.
Die DSP SURROUND-Betriebsarten werden der Reihe nach folgendermaßen angezeigt.

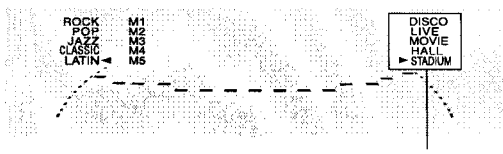

DISCO ⟷ LIVE ⟷ MOVIE ⟷ HALL ⟷ STADIUM

Die Equalizerkurven werden automatisch entsprechend der DSP SURROUND-Betriebsart gewählt.

Beenden von DSP SURROUND
SURROUND einmal oder zweimal drücken, so daß "DSP OFF" auf dem Stereoempfänger angezeigt wird.

Wenn die Musikquelle monaural ist
"LIVE", "MOVIE" oder "STADIUM" für einen simulierten Stereoeffekt einstellen.
Wenn "DISCO" oder "HALL" gewählt ist, wird kein Ton von den angeschlossenen Surround-Lautsprechern wiedergegeben.

Einstellung der Lautstärke der Surround-Lautsprecher
MANUAL SELECT auf der Fernbedienung zwei- oder dreimal drücken.
"S-L" oder "S-R" wird zwei Sekunden angezeigt. Innerhalb dieser zwei Sekunden ◀◀ oder ▶▶ auf der Fernbedienung drücken.
- Der Lautstärkepegel von DOLBY PRO LOGIC (Seite 15) und der DOLBY DIGITAL SURROUND-Lautsprecher (Seite 34) ändert sich ebenfalls.

HINWEIS

- DOLBY PRO LOGIC und DSP SURROUND funktionieren nur, wenn der Lautstärkepegel (Seite 9) auf 8 oder höher eingestellt ist.
- Die SURROUND-Betriebsart wird in folgenden Fällen deaktiviert:
  - Wenn der MIC-oder ECHO-Pegel geändert wird.
  - Wenn das DOLBY PRO LOGIC-System eingeschaltet wird.
  - Wenn Kopfhörer angeschlossen sind.
  - Wenn das 5.1 CH-System (Seite 34) gewählt wird.

EINSTELLUNG DER UHR

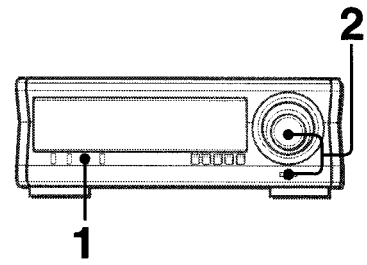

***1* CLOCK drücken.**
Die Stunden- und Minuten-Anzeige beginnt zu blinken.

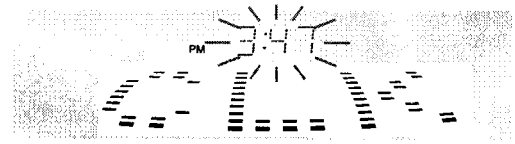

***2* Innerhalb von vier Sekunden MULTI JOG zum Einstellen der Stunde und Minuten drehen und dann ENTER drücken.**
Die Uhr nimmt ab 00 Sekunden den Betrieb auf.

Umschalten auf 24-Stunden-Zeitanzeige
CLOCK drücken und dann **ECO** innerhalb von vier Sekunden drücken.
Zum Umschalten auf die 12-Stunden-Zeitanzeige den Vorgang wiederholen.

Bei der 12-Stunden-Zeitanzeige wird durch "AM 12:00" Mitternacht und "PM 12:00" Mittag angezeigt.

Wenn die Uhr-Anzeige blinkt
Dies ist auf einen Stromausfall zurückzuführen. Die gegenwärtige Zeit erneut einstellen.
Wenn die Stromversorgung länger als ca. 24 Stunden unterbrochen ist, müssen alle nach dem Kauf des Gerätes gespeicherten Einstellungen neu eingegeben werden.

HINWEIS

Bei Einstellung auf energiesparende Betriebsart (Seite 8) wird die gesamte Beleuchtung des Displays beim Ausschalten des Gerätes deaktiviert. Zur Anzeige der Uhr **CLOCK** drücken, damit die Zeit vier Sekunden lang angezeigt wird.

- ***II SET** auf der Fernbedienung kann auch anstelle von **ENTER** verwendet werden.*
- *◀◀ oder ▶▶ auf der Fernbedienung kann auch anstelle von **MULTI JOG** verwendet werden.*

EINSTELLUNG DES TIMERS

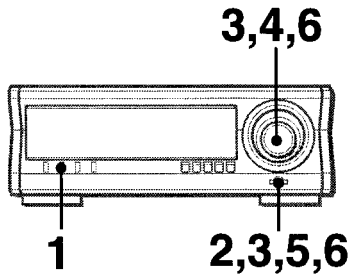

Das Gerät kann mit dem eingebauten Timer täglich zu einer bestimmten Zeit eingeschaltet werden.

Vorbereitungen
Stellen Sie sicher, daß die Uhr richtig eingestellt ist.

Jedesmal beim Drücken von **TIMER** wird auf "OFF", "PLAY" und "REC" umgeschaltet.

TIMER-WIEDERGABE

1 **TIMER zur Anzeige von "PLAY" drücken.**
Ein rotes Uhr-Symbol (🕘) wird abwechselnd mit zwei Zahlen im Display des Equalizers angezeigt, - eine, bei der die Stunden und Minuten durch einen Doppelpunkt getrennt sind, und die andere eine zwei- oder dreistellige Zahl ohne einen Doppelpunkt, während "PLAY" im Display des Stereoempfängers angezeigt wird.

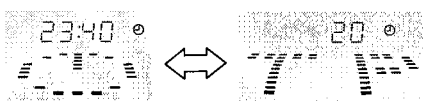

Das Gerät schaltet auf die vorherige Funktion zurück, wenn der nächste Schritt (2) nicht innerhalb von acht Sekunden nach dem Drücken von **TIMER** ausgeführt wird. Bei Bedarf **TIMER** erneut drücken.

2 **ENTER drücken.**
Die Stunde und die Minuten beginnen zu blinken.
- Das Drücken von **II SET** auf der Fernbedienung hat die gleiche Funktion wie das Drücken von **ENTER**.

3 **MULTI JOG zur Eingabe der Zeit drehen, bei der das Gerät mit der Wiedergabe starten soll. Dann ENTER drücken.**

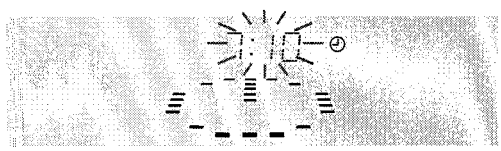

Die untere Hälfte des Equalizer-Displays beginnt zu blinken.

4 **MULTI JOG zur Wahl eines Gerätes drehen, mit der die Wiedergabe zu der Zeit starten soll, die in Schritt 3 eingegeben wurde.**

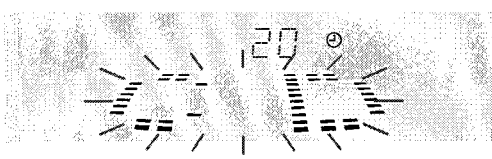

Beim Drehen von **MULTI JOG** ändert sich das Display folgendermaßen:

TP (TAPE) ↔ TUN (TUNER) ↔ VD (VIDEO) ↔ CD (CD) ↔ MD (MD)

5 **Bei Anzeige des gewünschten Gerätes ENTER drücken.**
Die blinkende Anzeige des Gerätes leuchtet jetzt konstant, während die zwei- oder dreistellige Zahl ohne den Doppelpunkt zu blinken beginnt. Dies ist die Aufforderung zur Eingabe der Einschaltdauer, während der das Gerät eingeschaltet bleiben soll.

6 **MULTI JOG zur Eingabe der Einschaltdauer drehen und dann ENTER drücken.**
Die Einschaltdauer kann zwischen 5 und 240 Minuten in 5-Minuten-Abständen eingegeben werden.

7 **Ein Gerät zur Wiedergabe vorbereiten.**

Eine CD auf den Drehteller 1 legen.
Eine Kassette in eines der Decks einlegen.
Zum Radioempfang einen Sender einstellen.
Ein entsprechendes externes Gerät auf die Wiedergabe-Betriebsbereitschaft einstellen.

8 **Die Lautstärke und den Klang (T-BASS usw.) einstellen, dann POWER auf dem Stereoempfänger drücken.**
Das Gerät wird auf Timer-Bereitschafts-Betriebsart geschaltet und alle Anzeigen ausgeschaltet; nur die gegenwärtige Zeit und das rote Uhr-Symbol 🕘 werden im Display des Equalizers angezeigt, wenn die stromsparende Betriebsart nicht auf ON eingestellt ist.

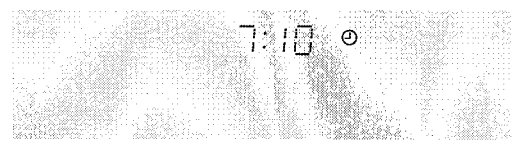

Beim Erreichen der eingestellten Zeit schaltet sich dieses Gerät ein und die Wiedergabe des gewählten Gerätes beginnt. Wenn der Lautstärkepegel auf 21 oder höher eingestellt war, wird er automatisch auf 20 verringert, wenn das Gerät mit der Wiedergabe beginnt.

Überprüfen der Einstellungen
TIMER drücken. Die Timer-Einschaltzeit bzw. die Einschaltzeit, das gewählte Gerät und die Einschaltdauer werden sechs Sekunden lang angezeigt.

Änderung der Einstellungen
TIMER drücken und **ENTER** wiederholt drücken, bis die zu ändernde Einstellung blinkt. Dann **MULTI JOG** drehen.

Vorübergehendes Unterbrechen der Timer-Betriebsbereitschaft
TIMER wiederholt drücken, bis das Uhr-Symbol erlöscht.
Zum Einstellen der **TIMER**-Betriebsbereitschaft die Taste erneut drücken, so daß das Uhr-Symbol wieder angezeigt wird.

- Das Gerät kann nach der Einstellung auf Timer und vor dem Ausschalten des Gerätes normal verwendet werden.

HINWEIS

- Die Timer-Wiedergabe oder Timer-Aufnahme wird nur ausgeführt, wenn das Gerät ausgeschaltet ist.
- Angeschlossene Geräte können nicht mit dem eingebauten Timer dieses Gerätes ein- und ausgeschaltet werden. In diesem Fall sollte ein externer Timer verwendet werden.
- Die stromsparende Betriebsart auf OFF einstellen, wenn die PRGM-, RANDOM-, REPEAT- oder CD BLANK SKIP-Funktion für die Wiedergabe verwendet werden soll oder wenn das Bandzählwerk zur Aufnahme einer Funktion verwendet werden soll, die mit der letzten angezeigten Zahl beginnt und nicht auf Null zurückgestellt wird.

TIMER-AUFNAHME

Eine Timer-Aufnahme kann nur mit der TUNER- und AUX/VIDEO-Funktion als Aufnahmequelle durchgeführt werden. Wenn ein an VIDEO/AUX angeschlossenes externes Gerät verwendet wird, sollte es mit einem im externen Gerät eingebauten Timer oder einem externen Timer geschaltet werden.

TIMER zweimal drücken, bis "REC" im Display angezeigt wird. Dann innerhalb von acht Sekunden ENTER (oder ❚❚ auf der Fernbedienung) drücken, bevor die Schritte 3 bis 7 des Abschnitts EINSTELLUNG DES TIMERS ausgeführt werden. Nach dem Ausführen der Schritte eine Kassette zur Aufnahme in das Deck 2 einlegen.

Überprüfen der Einstellungen
TIMER zweimal drücken. Die Einschaltzeit, das gewählte Gerät und die Einschaltdauer werden acht Sekunden lang angezeigt.

Ändern der Einstellungen
TIMER zweimal und **ENTER** wiederholt drücken, bis die zu Ändern gewünschte Einstellung blinkt, Dann **MULTI JOG** drehen.

- Das Drücken von ◀◀/▶▶ auf der Fernbedienung ist wie das Drehen von **MULTI JOG**.
- 10 Sekunden nach dem Beginn der Aufnahme zur eingestellten Zeit schaltet das Gerät automatisch auf die DIMMER 2-Betriebsart zur Einsparung von Energie, wenn die stromsparende Funktion auf ECO ON oder ECO AUTO eingestellt ist. Dadurch werden alle Anzeigen gedimmt und die LED-Anzeigen der Tasten ausgeschaltet.

HINWEIS

Die Timer-Einstellung kann durch Drücken von **TIMER** selbst bei ausgeschaltetem Gerät überprüft werden. Wenn in diesem Fall **ENTER** oder ❚❚ innerhalb von vier Sekunden nach dem Drücken von **TIMER** gedrückt wird, kann die Timer-Einstellungs-Betriebsart eingestellt und die vorherige Einstellung geändert werden.

EINSTELLUNG DES AUSSCHALT-TIMERS

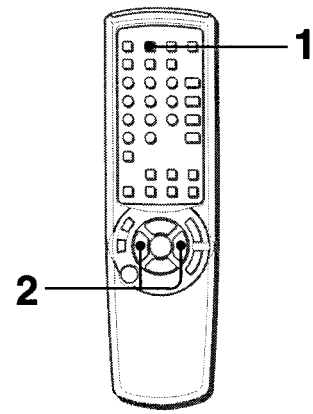

Das Gerät kann automatisch nach einer bestimmten Zeit ausgeschaltet werden.

Verwenden Sie die Fernbedienung.

***1* SLEEP drücken.**
Innerhalb von vier Sekunden den nächsten Schritt ausführen. Wenn das Gerät nach der Ausführung dieses Schrittes auf die vorherige Funktion zurückschaltet, drücken Sie **SLEEP** erneut.

"SLEEP" wird angezeigt.

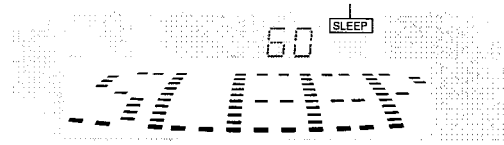

***2* ◀◀ oder ▶▶ zur Eingabe der Zeit bis zum Ausschalten drücken.**
Die Zeit kann zwischen 5 und 240 Minuten in 5-Minuten-Abständen eingestellt werden.

Eingegebene Zeit

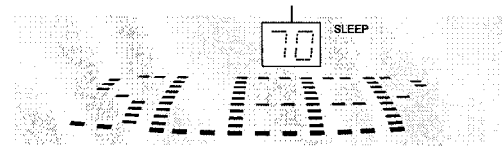

Überprüfen der Restzeit bis zum Ausschalten des Gerätes
SLEEP einmal drücken. Die Restzeit wird vier Sekunden lang angezeigt.

Löschen des Ausschalt-Timers
SLEEP zweimal drücken, so daß "SLEEP" im Display erlöscht.

DOLBY PRO LOGIC

DOLBY PRO LOGIC zusammen mit dem mittleren und den hinteren Lautsprechern (Standard) bieten vollen Heimkino-Ton. Bei der Wiedergabe von Laserdiscs oder Videosoftware, die mit Dolby Surround aufgenommen wurden, wird der Hörer von einen realistischem Klang umgeben; dadurch wird eine neue Stufe von audiovisueller Unterhaltung erreicht.
Die unabhängige Steuerung der fünf Tonkanäle erlauben dem Hörer das Erlebnis der gleichen Tonwiedergabe wie in einem Kino. Stimmen werden im vorderen und mittleren Tonraum wiedergegeben, während die Geräusche der Umgebung, z.B. Autos und Menschen, auf allen Seiten des Hörers zur Erzielung eines lebensechten Audio/Videoerlebnisses wiedergegeben werden. Bitte lesen Sie den folgenden Abschnitt sorgfältig durch und stimmen Sie das System auf die Eigenschaften Ihrer Räumlichkeiten ab.

Die folgenden Punkte überprüfen:

- **Vor der Verwendung von DOLBY PRO LOGIC sollte die Balance des Tonpegels der Lautsprecher richtig eingestellt werden.**
- Sicherstellen, daß die mitgelieferten Lautsprecher richtig aufgestellt und angeschlossen sind. (Siehe Seite 4-6.)
- Sicherstellen, daß der Fernseher und das Videogerät richtig angeschlossen sind. (Siehe Seite 5.)
- Sicherstellen, daß die Laserdisc bzw. das Videoband die folgende Markierung aufweist: DOLBY SURROUND
- DOLBY PRO LOGIC und DSP SURROUND funktionieren nur, wenn der Lautstärkepegel (Seite 9) auf 8 oder höher eingestellt ist.

EINSTELLUNG DER BALANCE DES TONPEGELS DER LAUTSPRECHER

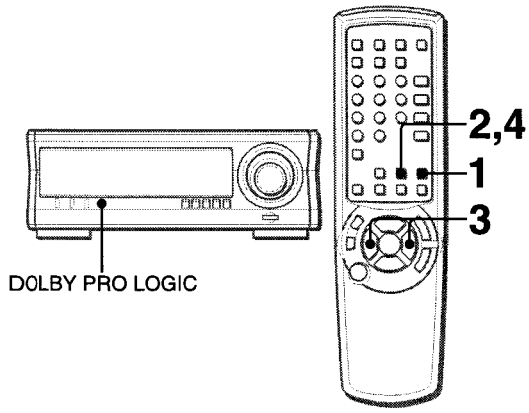

Dieses Gerät ist mit einem eingebauten Testsignal-Generator, Testsignal-Sequenzer genannt, ausgestattet, mit dem die Balance aller fünf Kanäle einfach eingestellt werden kann. Der Sequenzer gibt ein Tonsignal ab, das von Kanal zu Kanal "geht" und durch das eine einfache Einstellung des Tonpegels an der Hörposition ausgeführt und eine gleiche Lautheit für jeden Kanal eingestellt werden kann.

Die Fernbedienung verwenden.

1 DOLBY PRO LOGIC zur Wahl von "NORMAL" drücken.

Beim roten Aufleuchten von "PHANTOM" oder "3 STEREO" **DOLBY PRO LOGIC** wiederholt drücken, bis "NORMAL" angezeigt wird.

2 MANUAL SELECT etwa vier Sekunden drücken, bis "L" blinkt.

Ein Testsignal wird der Reihe nach zu jedem Kanal gesendet.

→ **L**: Linker Lautsprecher → **CEN**: Mittlerer Lautsprecher → **R**: Rechter Lautsprecher →
S-L: Rechter Surround-Lautsprecher ← **S-R**: Linker Surround-Lautsprecher ←

3 Den Tonpegel des mittleren Lautsprechers und der Surround-Lautsprecher einstellen.

Bei Anzeige von "CEN", "S-R" oder "S-L" ◀◀ oder ▶▶ zur Einstellung der Lautstärke des mittleren Lautsprechers und jedes Surround-Lautsprechers drücken, bis der Pegel mit dem der vorderen Lautsprecher übereinstimmt.

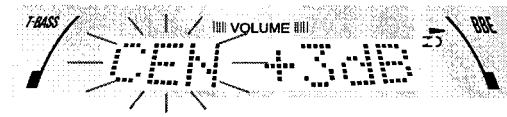

Siehe Seite 9 zur Einstellung der Balance des linken und rechten vorderen Lautsprechers. Dabei sollte die DOLBY PRO LOGIC-Betriebsart durch das Drücken von **DOLBY PRO LOGIC** deaktiviert werden, bis "OFF" angezeigt wird.

4 MANUAL SELECT erneut zum Beenden des Testsignals drücken.

HINWEIS

- Wenn der Surround-Lautsprecherpegel oder der mittlere Lautsprecherpegel des DOLBY PRO LOGIC-Systems geändert wird, wird der Pegel des SURROUND-Systems (Seite 12) und des DOLBY DIGITAL SURROUND-Systems (Seite 34) ebenfalls geändert.
- Bei Anzeige von "S-L" oder "S-R" wird das Testsignal von beiden Surround-Lautsprechern zusammen wiedergegeben. Es kann jedoch nur der Tonpegel des als "S-L" oder "S-R" angezeigten Surround-Lautsprechers eingestellt werden.
- Wenn der Sequenzer ein Testsignal abgibt, kann ein klickendes Geräusch von den Lautsprechern aufgrund der Eigenschaften des Schaltkreises wiedergegeben werden. Dies ist keine Fehlfunktion.

Hinweise zu den Kanälen

Mit dem linken und rechten vorderen Lautsprecher wird der Stereoeffekt erzielt.
Mit dem mittleren Lautsprecher wird die präzise Tonpositionierung über ein breites Klangfeld durchgeführt.
Die hinteren Surround-Lautsprecher verbessern die "Tiefe" des Klangfeldes.

Änderung der Verzögerungszeit

Die Surround-Lautsprecher geben den Ton einen Sekundenbruchteil nach den vorderen Lautsprechern wieder. Die Verzögerung ist anfänglich auf 20 ms (Millisekunden) eingestellt. Zum Ändern dieser Verzögerungszeit **MANUAL SELECT** auf der Fernbedienung wiederholt drücken, bis "TIME" angezeigt wird. Dann ◀◀ oder ▶▶ drücken. Jedesmal beim Drücken der Tasten verändert sich die Verzögerungszeit folgendermaßen.

15 mS ↔ 20 mS ↔ 30 mS

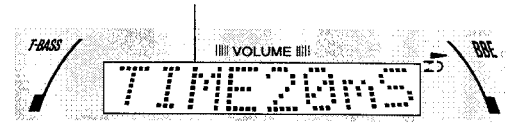

WIEDERGABE MIT DOLBY PRO LOGIC

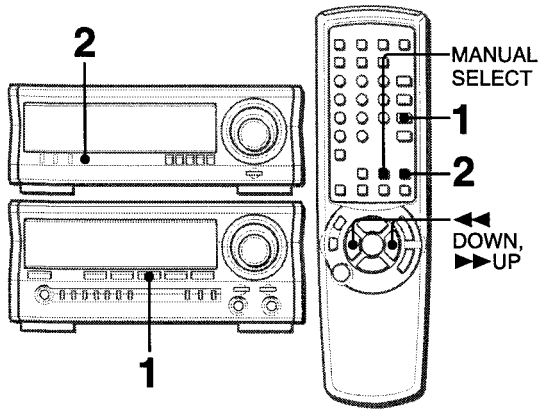

1 **VIDEO/AUX/5.1 CH drücken und die Wiedergabe mit dem Videogerät beginnen.**
"VIDEO" wird angezeigt.
Wenn "5.1 ch IN" angezeigt wird, **VIDEO/AUX/5.1 CH** erneut drücken.

2 **DOLBY PRO LOGIC drücken.**
"NORMAL" wird angezeigt und der Wiedergabeton hat den DOLBY PRO LOGIC-Effekt.

Beenden der DOLBY PRO LOGIC-Betriebsart
DOLBY PRO LOGIC wiederholt drücken, bis "OFF" angezeigt wird.

Änderung des Tonpegels während der Wiedergabe
Nach der Einstellung der Balance mit dem Testsignal-Sequenzer kann der Tonpegel des mittleren Lautsprechers oder der einzelnen Surround-Lautsprecher während der Wiedergabe einer Laserdisc oder eines Videobandes geändert werden.

1 **MANUAL SELECT** auf der Fernbedienung wiederholt zur Wahl von von "CEN" (mittlerer Lautsprecher), "S-L" (linker Surround-Lautsprecher) oder "S-R" (rechter Surround-Lautsprecher) drücken.
2 Während der Anzeige von "CEN", "S-L" oder "S-R" ◄◄ oder ►► auf der Fernbedienung zur Einstellung der Lautstärke drücken.

ZUSÄTZLICHE DOLBY PRO LOGIC-BETRIEBSARTEN

Zusätzlich zur NORMAL-Betriebsart ist dieses Gerät mit der PHANTOM- und der 3 STEREO-Betriebsart ausgestattet.
PHANTOM-Betriebsart: Diese Betriebsart wählen, wenn der mittlere Lautsprecher nicht angeschlossen ist. Alle mittleren Kanalsignale werden auf die Lautsprecher des linken und rechten Kanals verteilt.
3 STEREO-Betriebsart: Diese Betriebsart wählen, wenn die Surround-Lautsprecher nicht angeschlossen sind. Diese Betriebsart kompensiert durch die Wiedergabe des Tons der hinteren auf die vorderen Lautsprecher.

Wahl von PHANTOM oder 3 STEREO
DOLBY PRO LOGIC drücken, bis die gewünschte DOLBY PRO LOGIC-Betriebsart angezeigt wird. Die DOLBY PRO LOGIC-Betriebsart wird der Reihe nach folgendermaßen angezeigt.

NORMAL → PHANTOM → 3 STEREO → deaktiviert

Einstellung der Balance des Tonpegels der angeschlossenen Lautsprecher
Die Schritte 2 bis 4 des Abschnitts "EINSTELLUNG DER BALANCE DES TONPEGELS DER LAUTSPRECHER" ausführen.

HINWEIS

- DOLBY PRO LOGIC und DSP SURROUND funktionieren nur, wenn der Lautstärkepegel (Seite 9) auf 8 oder höher eingestellt ist.
- Abhängig von der Klangquelle bzw. den Wiedergabebedingungen kann selbst mit dem DOLBY PRO LOGIC-System manchmal kein Surround-Effekt erzielt werden.
- Der volle DOLBY PRO LOGIC-Effekt kann nicht erzielt werden, wenn Software ohne die Markierung DOLBY SURROUND verwendet wird. In diesem Fall sollte stattdessen das SURROUND-System verwendet werden. (Siehe Seite 12.)
- Die DOLBY PRO LOGIC-Betriebsart wird in folgenden Fällen deaktiviert:
  - Wenn der MIC oder ECHO-Pegel geändert wird.
  - Wenn das SURROUND-System oder das BBE-System eingeschaltet wird.
  - Wenn Kopfhörer angeschlossen sind.
  - Wenn die Karaoke-Funktion eingeschaltet ist.
  - Wenn das 5.1 CH-System (Seite 34) gewählt wird.
- Die Mikrofon-Lautstärke beim eingeschaltetem DOLBY PRO LOGIC-System auf OFF einstellen. Andernfalls wird der DOLBY PRO LOGIC-Ton nicht richtig wiedergegeben.

BEDIENELEMENTE

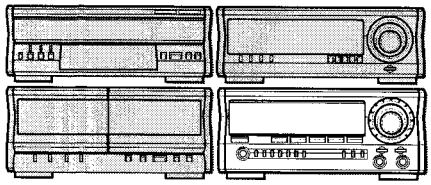

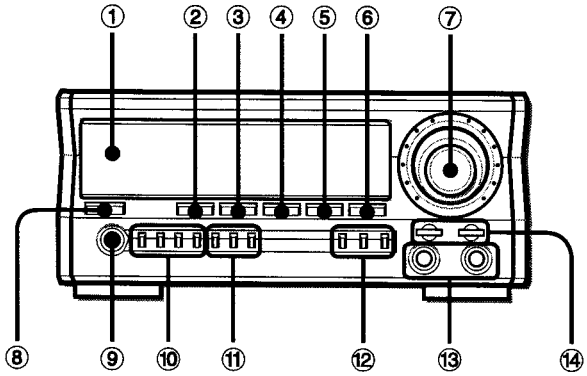

	Name	Seite
❶	**Anzeigefenster**	
❷	**TAPE DECK 1/2**	7, 28, 30
❸	**TUNER BAND**	7, 17-19
❹	**VIDEO/AUX/5.1 CH**	7, 16, 29, 33, 34
❺	**CD**	7, 23-26
❻	**MD**	7, 29, 33
❼	**VOLUME**	9, 21
❽	**POWER**	7, 13, 19, 33
❾	**PHONES**	7
❿	**TUNING/PRESET**	17, 18
	SET	17, 18, 20
	DOWN	18, 20
	UP	18, 20
⓫	**RT**	17, 19
	PTY	19, 20
	AG	20
⓬	**KARAOKE**	22
	MIC	21
	ECHO	21
⓭	**MIC 1, 2**	21
⓮	**T-BASS**	9
	BBE	9

SPEICHERN VON SENDERN

Das Gerät kann insgesamt 32 Sender speichern. Nach dem Speichern kann ein Sender direkt abgestimmt werden. Den Sendern werden Sendernummern zugewiesen, beginnend mit 1 der Reihe nach für jeden Wellenbereich (UKW, MW, LW).

Automatisches Speichern:
Dieses Gerät ist mit einer Funktion für den Empfang von *1RDS (Radio Data System) und anderen Sendern ausgestattet.
UKW-RDS-Sender haben Vorrang gegenüber anderen Sendern, wenn die Gesamtzahl der empfangbaren Sender 32 überschreitet.

Manuelles Speichern:
Zum Speichern können Sender aus allen Wellenbereichen gewählt werden.

AUTOMATISCHE SPEICHERUNG

Der Tuner tastet durch den empfangbaren Frequenzbereich und speichert automatisch Sender.

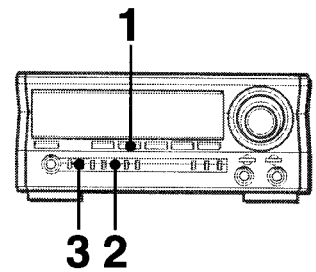

***1* TUNER BAND drücken.**

***2* RT vier Sekunden lang gedrückt halten, bis "AUTO PRESET" angezeigt wird.**
"AUTO PRESET" wird vier Sekunden lang angezeigt.

***3* SET während der Anzeige von "AUTO PRESET" drücken.**
Der Tuner sucht nach einem Sender; die Suche beginnt mit dem UKW-Wellenbereich. Wenn ein eingestellter Sender gespeichert wird, blinkt die Sendernummer im Display.

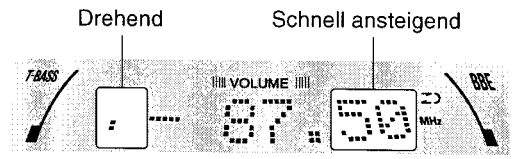

Die Suche wird durch den MW- und LW-Wellenbereich fortgeführt, solange Sendernummern frei sind.
Nach der automatischen Speicherung wird das Display auf den ersten gespeicherten Sender zurückgestellt.

Wenn der Tuner *2identische RDS-Sender mit alternativen Frequenzen feststellt
Nur der Sender mit dem stärksten Signal wird gespeichert.
Vor dem Speichern eines RDS-Senders überprüft der Tuner, ob der gleiche Sender bereits mit anderen Frequenzen gespeichert wurde und speichert dann den Sender mit dem besten Empfang.

HINWEIS

Beim automatischen Speichern werden alle vorher gespeicherten Sender gelöscht.

MANUELLE ABSTIMMUNG

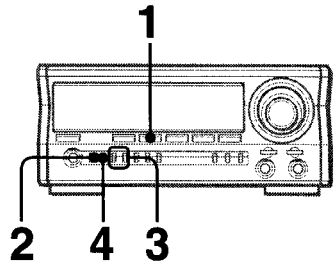

***1* TUNER BAND zur Wahl eines Wellenbereichs drücken.**

FM → MW → LW

***2* Bei Anzeige von "PRESET No." TUNING/PRESET zum Erlöschen drücken.**

Oder **DOWN** oder **UP** im nächsten Schritt zur Wahl von gespeicherten Sendern drücken.

***3* DOWN oder UP zur Wahl eines Senders drücken.**

Jedesmal beim Drücken der Taste ändert sich die Frequenz.

ⓐ Wenn ein UKW-RDS-Sender abgestimmt wird

Nachdem "TUNE" im Display erlöscht, wird der Name der Programmkette (*3PS) angezeigt und "RDS" leuchtet auf.

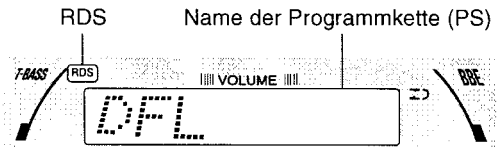

ⓑ Wenn ein anderer Sender abgestimmt wird

Nachdem "TUNE" im Display erlöscht, wird der Wellenbereich angezeigt.

- Während des UKW-Stereoempfangs wird ((◎)) angezeigt.

***4* SET zum Speichern des Senders drücken.**

Die gewählte Sendernummer wird angezeigt.

***5* Die Schritte 2 bis 4 zum Speichern weiterer Sender wiederholen.**

Der nächste Sender wird nicht gespeichert, wenn bereits insgesamt 32 Sender für alle Wellenbereiche gespeichert sind.

Schnelles Aufsuchen eines Senders (Automatischer Suchlauf)

DOWN oder **UP** gedrückt halten, bis die Frequenz-Anzeige sich schnell ändert. Nach dem Auffinden eines Senders stoppt der Suchlauf.

Zum Unterbrechen des automatischen Suchlaufs **DOWN** oder **UP** drücken.

- Der automatische Suchlauf kann Sender mit schwachen Signalen überspringen.

EINSTELLUNG EINES GESPEICHERTEN SENDERS

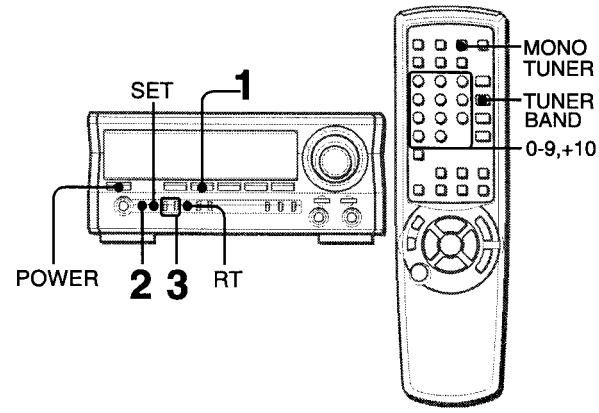

***1* TUNER BAND zur Wahl eines Wellenbereichs drücken.**

***2* TUNING/PRESET zur Anzeige von "PRESET No." drücken.**

***3* DOWN oder UP wiederholt zur Wahl eines Senders drücken.**

Wahl einer Sendernummer mit der Fernbedienung

TUNER BAND zur Wahl eines Wellenbereichs drücken. Dann eine der Zahlentasten **0-9** zur Wahl einer Sendernummer drücken.

"PRESET No." wird im Display angezeigt.

Beispiel:

Zur Wahl der Speichernummer 20 **+10**, **+10** und **0** drücken.

Zur Wahl der Speichernummer 15 **+10** und **5** drücken.

Löschen eines gespeicherten Senders

Die Sendernummer des zu löschenden Senders wählen. Dann **SET** drücken. Die Frequenz blinkt. Dann erneut **SET** innerhalb von vier Sekunden drücken.

Die Sendernummern aller anderen Sender im gleichen Wellenbereich mit höheren Nummern werden ebenfalls um eine Nummer verringert.

Einstellung eines nicht gespeicherten Senders

TUNING/PRESET drücken, damit "PRESET No." im Display erlöscht.

Dann **TUNER BAND** zur Wahl eines Wellenbereichs und **DOWN** oder **UP** zur Wahl eines Senders drücken.

Wiedergabe eines gespeicherten Senders bei ausgeschaltetem Gerät (Funktion für direkte Wiedergabe)

TUNER BAND drücken. Das Gerät wird eingeschaltet und der gespeicherte Sender wiedergegeben.

Wenn eine UKW-Stereosendung schlecht empfangen wird

MONO TUNER auf der Fernbedienung zur Anzeige von "MONO" drücken.

Dadurch wird das Hintergrundrauschen verringert, allerdings ist der Empfang monaural.

Zum Zurückschalten auf Stereoempfang **MONO TUNER** erneut zum Löschen von "MONO" im Display drücken.

HINWEIS

Die RDS-Funktionen können möglicherweise nicht richtig arbeiten, wenn die übertragenen RDS-Daten vom Sender gestört sind oder das empfangene Signal zu schwach ist.

Anzeige von Radiotext (*[4]RT) während des RDS-Empfangs

Wenn der eingestellte Sender RT-Codes überträgt, wird beim Drücken von **RT** Text im Display angezeigt.
Zum Zurückstellen auf das normale Display **RT** erneut drücken.

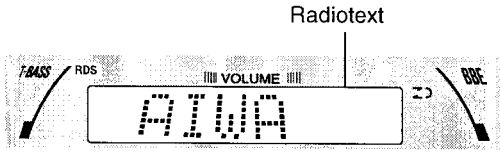

Wenn der eingestellte Sender keine RT-Codes überträgt, wird beim Drücken von **RT** "NO RT" im Display angezeigt.

Ändern des MW-Abstimmungsintervalls

Die Grundeinstellung des MW-Abstimmungsintervalls sind 9 kHz-Schritte. Wenn dieses Gerät in einem Gebiet verwendet wird, in dem die Frequenzzuweisung 10 kHz-Schritte beträgt, muß der Abstimmungsintervall geändert werden.
POWER während des Drückens von **TUNER BAND** drücken.
Zum Rückstellen des Intervalls diesen Vorgang wiederholen.

HINWEIS

Nach dem Ändern des MW-Abstimmungsintervalls werden alle gespeicherten Sender gelöscht. Die Sender müssen erneut gespeichert werden.

***[1]RDS**

Heutzutage übertragen viele Sender gleichzeitig mit den normalen Tonsignalen sogenannte RDS-Codes, die verschiedene zusätzliche Informationen enthalten.

***[2]Identische RDS-Sender mit alternativen Frequenzen (AF)**

Dies ist eine Liste von alternativen Frequenzen mit Informationen über die verschiedenen Sender, die das gleiche Programm in demselben Empfangsbereich ausstrahlen. Empfänger mit Speicherplatz können diese Liste speichern und so die Zeit zum Umschalten auf einen anderen Sender verringern.

***[3]Name der Programmkette (PS)**

Dies ist eine Bezeichnung, die nicht mehr als acht alphanumerische Zeichen enthält, die den Hörer darüber informieren, welcher Programm-Service von einer Radiostation gesendet wird.
Beispiel: BBC 1

Folgende Zeichen können angezeigt werden

A B C D E F G H I J K L M N O P Q R S T U V W X Y Z
0 1 2 3 4 5 6 7 8 9 < > ? " ' ✱ @ ⌐ _ – + /

Wenn ein Zeichen gesendet wird, das vom Empfänger nicht dargestellt werden kann, wird eine Leerstelle eingefügt.

***[4]Radiotext (RT)**

Informationen wie zum Beispiel die Besetzung eines Stückes oder der Musiktitel werden im Display angezeigt.

SENDERSUCHE MIT HILFE VON RDS-CODES

Jeder RDS-Sender identifiziert den Programmtyp (*[5]PTY), den er gerade sendet. Wenn ein Programmtyp bestimmt wird, kann das Gerät automatisch einen geeigneten Sender unter den gespeicherten Sendern auffinden. Darüberhinaus wird in einigen Bereichen der *[6]EON-Service (Enhanced Other Networks) verwendet, so daß das Suchen nach Sendern schneller ausgeführt wird.

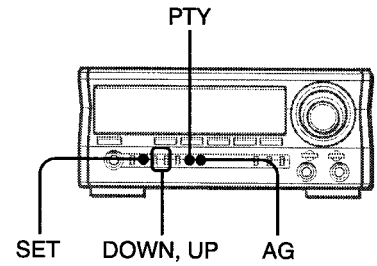

ANZEIGE DES PROGRAMMTYPS

PTY während des RDS-Empfangs drücken.

Programme werden folgendermaßen eingeteilt:

TRAFFIC (Verkehr), NEWS (Nachrichten), AFFAIRS (Politik), INFO (Information), SPORT, EDUCATE (Erziehung), DRAMA, CULTURE (Kultur), SCIENCE (Wissenschaft), VARIED (Unterhaltung), POP M (Pop-Musik), ROCK M (Rock-Musik), EASY M (Unterhaltungsmusik), LIGHT M (leichte klassische Musik), CLASSICS (ernste klassische Musik), OTHER M (sonstige Musik), WEATHER (Wetter), FINANCE (Finanzen), CHILDREN (Kinderprogramme), SOCIAL (Gesellschaft), RELIGION (Religion), PHONE IN (öffentliche Meinung), TRAVEL (Reisen), LEISURE (Freizeit), JAZZ (Jazz-Musik), COUNTRY (Country-Western-Musik), NATION M (Volksmusik), OLDIES, FOLK M (Folklore), DOCUMENT (Dokumentation), TEST (Alarmtest), ALARM

HINWEIS

- Wenn keine Programmtyp-Informationen übertragen werden. wird "NO PTY" angezeigt.
- Wenn unbestimmte Programmtyp-Informationen übertragen werden, wird "UNDEFINE" angezeigt.
- Das Gerät identifiziert TRAFFIC als einen Programmtyp.

AUFSUCHEN EINES BESTIMMTEN PROGRAMMTYPS

1 **PTY drücken.**
Der Programmtyp des eingestellten Senders wird angezeigt.

2 **Innerhalb von vier Sekunden DOWN order UP zur Wahl eines Programmtyps drücken.**

3 **Innerhalb von vier Sekunden PTY erneut drücken.**
Durch den Suchlauf wird jeder gespeicherte Sender automatisch geprüft. Nach dem Auffinden eines geeigneten Senders wird dieser Sender gewählt.

EON-Service für den PTY-Suchlauf
Wenn ein EON-Service zur Übertragung von Programmtypen verwendet wird, wird ohne Überprüfen aller gespeicherten Sender ein geeigneter Sender aufgefunden. Wenn ein Sender EON-Informationen überträgt, benötigt das Gerät etwa 15 bis 30 Sekunden zum Decodieren der EON-Informationen. Nach dem Decodieren der Informationen leuchtet "EON" im Display auf.

Wenn kein Sender gefunden wird
"NOT FOUND" wird angezeigt und das Gerät geht auf den vorher eingestellten Sender zurück.

Wenn der Verkehrssendungen-Programmtyp (TRAFFIC) gewählt ist
Das Gerät sucht nach einem Sender, der einen *7TP-Code überträgt.
Der empfangene Sender kann jedoch möglicherweise gerade keine Verkehrsdurchsagen senden. Warten Sie eine Weile. Der empfangene Sender überträgt regelmäßig Verkehrsinformationen und Verkehrsdurchsagen werden gesendet.

EON-SUCHLAUF

Während des UKW-RDS-Empfangs schaltet das Gerät automatisch auf Radioprogramme mit dem angegebenen Programmtyp um, sobald sie beginnen.

1 **PTY drücken.**
Der Programmtyp des gegenwärtigen Senders wird angezeigt.

2 **Innerhalb von vier Sekunden DOWN order UP zur Wahl eines Programmtyps drücken.**

3 **Innerhalb von vier Sekunden ▮▮SET drücken.**
"EON ON" wird drei Sekunden lang angezeigt. Dann beginnt "EON" zu blinken und das Gerät wird auf die Bereitschafts-Betriebsart für EON-Suchlauf geschaltet.
Wenn ein Radioprogramm mit dem angegebenen Programmtyp bei einem anderen Sender beginnt, wird das gegenwärtig wiedergegebene Radioprogramm unterbrochen und das Radioprogramm mit dem angegebenen Programmtyp wiedergegeben. Dabei blinkt "EON" schneller.
Am Ende des Radioprogramms mit dem angegebenen Programmtyp wird wieder auf den vorherigen UKW-Sender umgeschaltet.
- Die Bereitschafts-Betriebsart für EON-Suchlauf bleibt bis zum Löschen gespeichert, selbst wenn das Gerät ausgeschaltet wird.

Zum Zurückstellen auf den vorherigen UKW-Sender während des Empfangs des Radioprogramms mit dem angegebenen Programmtyp
DOWN oder **UP** drücken.
Dadurch wird die Bereitschafts-Betriebsart für EON-Suchlauf beendet.

Beenden der Bereitschafts-Betriebsart für EON-Suchlauf
PTY gedrückt halten. (**PTY** nicht loslassen.) "EON PTY" und der angegebene Programmtyp werden abwechselnd angezeigt. Dann **SET** während des Drückens von **PTY** drücken. "EON OFF" wird angezeigt und die Bereitschafts-Betriebsart für EON-Suchlauf beendet.

HINWEIS

Die EON-Suchlauf-Funktion kann nicht verwendet werden, wenn
- UKW-Sender nicht gespeichert sind.
- Die Sendersignale des vorbestimmten PTY schwach sind.
- Wenn UKW-RDS nicht empfangen wird.

WEITERE FUNKTIONEN DES RDS-CODES

Automatische GEQ-Funktion
Die Equalizerkurve wird automatisch umgeschaltet und dem Musikprogramm des RDS-Senders angepaßt.
AG drücken.
"AG" leuchtet auf.
Zum Zurückstellen die Taste erneut drücken.

Übereinstimmung von GEQ mit PTY:

PTY	GEQ
POP M	POP
ROCK M	ROCK
LIGHT M	JAZZ
CLASSICS	CLASSIC
JAZZ	JAZZ
COUNTRY	POP
NATION M	POP
OLDIES	POP
FOLK M	JAZZ
Sonstige	deaktiviert

Die gewählte GEQ-Funktion kann nach Wunsch durch Drücken von **GEQ** geändert werden. Während dieser Zeit wird die automatische GEQ-Funktion deaktiviert.

Uhrzeit (*8CT)
Die CT-Funktion (Clock Time) versorgt das Gerät mit Informationen über die Ortszeit. Die CT-Funktion arbeitet immer bei Empfang eines CT-Senders.

Wenn die Uhrzeit nicht eingestellt ist (die Uhr blinkt im Display)
Die gegenwärtige Uhrzeit kann automatisch durch das Einstellen eines RDS-Senders eingestellt werden.
Wenn kein RDS-Sender gespeichert ist, kann ein RDS(CT)-Sender manuell durch Drücken von ◄◄ **DOWN** oder **UP** ►► eingestellt werden.

Wenn die Uhr nicht mit der Senderzeit übereinstimmt
Das RDS-Signal stellt die Uhrzeit jedesmal zur vollen Stunde ein.

***5Programmtyp-Identifizierung (PTY)**
PTY erlaubt die Wahl von einem bis 30 oder mehr Programmtypen anstelle eines Senders.

***6Enhanced Other Networks Information (EON)**
EON-Informationen geben dem Empfänger Querverweise zu anderen Sendern und erlauben dem Empfänger das Umschalten von dem gerade eingestellten auf einen anderen RDS-Sender.

***7Verkehrs-Programm-Identifizierung (TP)**
Dies ist ein Code, der dem Empfänger mitteilt, daß der eingestellte Sender regelmäßig Verkehrsdurchsagen durchgibt.

***8Uhrzeit (CT)**
Die CT-Funktion (Clock Time) bietet ein genaues Zeitsignal, mit dem das Gerät sich selbst auf Zeitzonen und Zeitumstellungen einstellt.

MIKROFON-MISCHBETRIEB (KARAOKE)

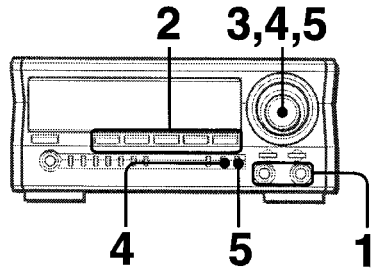

An das Gerät können bis zu zwei Mikrofone (nicht mitgeliefert) angeschlossen werden, damit Sie zu einer Begleitmusik mitsingen können.
Mikrofone mit einem Mini-Klinkenstecker (Durchmesser 3,5 mm) verwenden.

1 **Die Mikrofone an die MIC 1- und MIC 2-Buchse anschließen.**

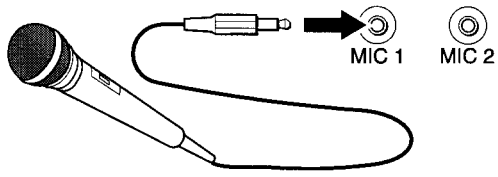

2 **Eine der Funktionstasten zur Wahl des zu mischenden Gerätes drücken und dieses dann wiedergeben.**

3 **Die Lautstärke und den Klang des wiedergegebenen Gerätes einstellen.**

4 **MIC drücken und innerhalb von vier Sekunden VOLUME zum Einstellen der Mikrofon-Lautstärke drehen.**
Die Mikrofon-Lautstärke kann zwischen 1 und MAX (7) oder OFF (deaktiviert) eingestellt werden.
Die Lautstärke beider Mikrofone wird gleichzeitig eingestellt.

5 **ECHO drücken und innerhalb von vier Sekunden VOLUME zum Einstellen des Echopegels drehen.**
Der Echopegel kann zwischen 1 und MAX (7) oder OFF (deaktiviert) eingestellt werden.

Änderung der Verzögerungszeit des Echos
Bei eingeschaltetem Echo-Effekt **ECHO** gedrückt halten.
"ECHO-L" (Lang) und "ECHO-M" (Mittel) wird abwechselnd angezeigt. Die Taste bei der gewünschten Anzeige loslassen.

Aufnahme des Mikrofonmischtons mit dem Quellenton
Den Schritten zur Aufnahme der einzelnen Geräte folgen (siehe Seite 29).
SYNC DUB kann nicht für den Aufnahme-Mischbetrieb verwendet werden.

Wenn keine Mikrofone verwendet werden
Die Mikrofon-Lautstärke und den Echopegel auf OFF einstellen und die Mikrofone von den **MIC**-Buchsen abtrennen.

HINWEIS

- Bei einer Änderung des MIC-oder ECHO-Pegels werden das SURROUND-System und das DOLBY PRO LOGIC-System automatisch deaktiviert.
- Wenn MIC oder ECHO während der Wahl von 5.1 CH (Seite 34) eingeschaltet sind, wird 5.1 CH auf VIDEO geändert.
- Wenn sich das Mikrofon zu dicht am Lautsprecher befindet, kann es durch akustische Rückkopplung zu einem Heulgeräusch kommen. Entfernen Sie das Mikrofon dann weiter vom Lautsprecher oder verringern Sie die Mikrofon-Lautstärke.
- Wenn der mit dem Mikrofon wiedergegebene Ton sehr laut ist, kann er verzerrt werden. In diesem Fall verringern Sie die Mikrofon-Lautstärke.
- Wenn die Funktion geändert wird, werden die Mikrofon-Lautstärke und der Echo-Pegel ausgeschaltet.

Empfohlene Mikrofone
Um die Gefahr einer akustischen Rückkopplung zu verringern, empfiehlt sich die Verwendung von eindirektionalen Mikrofonen. Für weitere Hinweise wenden Sie sich an Ihren Aiwa-Händler.

VOCAL FADER-/MULTIPLEX-FUNKTION

Mit diesem Gerät können CDs oder Bänder als Quellen zum Mitsingen verwendet werden.
Die VOCAL FADER-Funktion für normale CDs oder Bänder verwenden.
Die MULTIPLEX-Funktion für Multi-Audio-CDs oder Bänder verwenden.

KARAOKE wiederholt zur Wahl der Vocal Fader- oder Multiplex-Funktion drücken.
Jedesmal beim Drücken von **KARAOKE** wird der Reihe nach eine dieser Funktionen gewählt.

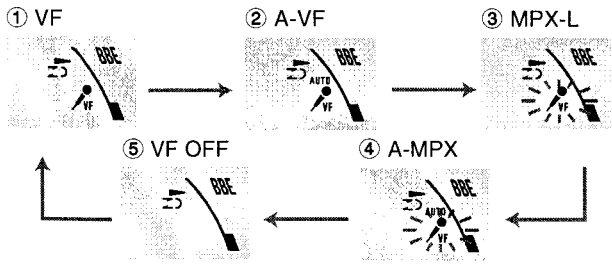

① VF (Vocal Fader)
Die Singstimme wird leiser als die Begleitmusik.

② A-VF (Auto Vocal Fader)
Die Singstimme wird nur leiser als die Begleitmusik, wenn ein Audioeingang über ein Mikrofon festgestellt wird.

③ MPX-L (Multiplex)
Nur der Ton des linken Kanals wird von beiden Lautsprechern wiedergegeben und der Ton des rechten Kanals ist stummgeschaltet.

④ A-MPX (Auto Multiplex)
Der Ton des linken Kanals wird von beiden Lautsprechern wiedergegeben und der Ton des rechten Kanals wird nur stummgeschaltet, wenn ein Audioeingang über ein Mikrofon festgestellt wird.

⑤ VF OFF (Deaktiviert)

Änderung der Verzögerungszeit bei der Auto Vocal Fader- oder der Auto Multiplex-Funktion

Die stummgeschaltete Originalstimme kann schneller auf den normalen Pegel geändert werden.
Wenn die Auto Vocal Fader- oder die Auto Multiplex-Funktion gewählt ist, wird "A-VF" oder "A-MPX" drei Sekunden lang angezeigt und dann ändert sich die Anzeige auf den gewählten Funktionsnamen. Nachdem die gewählte Funktion angezeigt wird, drücken Sie **KARAOKE** so lange, bis "FAST" angezeigt wird.
Zum Zurückstellen auf die Anfangseinstellungen "SLOW" wählen. Beim Ausschalten schaltet das Gerät automatisch wieder auf "SLOW".

Änderung des hörbaren Kanals bei der MULTIPLEX-Funktion

Nur der Ton des rechten Kanals wird von beiden Lautsprechern wiedergegeben.
Wenn die MULTIPLEX-Funktion gewählt ist, wird "MPX-L" vier Sekunden lang angezeigt und dann ändert sich die Anzeige auf den gewählten Funktionsnamen. Nachdem die gewählte Funktion angezeigt wird, drücken Sie **KARAOKE** so lange, bis "MPX-R" angezeigt wird.
Zum Zurückstellen auf die Anfangseinstellungen "MPX-L" wählen. Beim Ausschalten schaltet das Geräte automatisch wieder auf "MPX-L".

HINWEIS

- Es kann vorkommen, daß die Karaoke-Funktion mit den folgenden CDs oder Bändern nicht verwendet werden kann.
  - Mit monauralen Aufnahmen
  - Mit Aufnahmen mit starkem Echo
  - Mit einer auf der rechten oder linken Seite des Klangspektrums aufgenommenen Singstimme
- Bei eingeschalteter Karaoke-Funktion wird der Ton der Quelle monaural wiedergegeben.
- Bei Änderung der Funktion wird Karaoke deaktiviert.

BEDIENELEMENTE

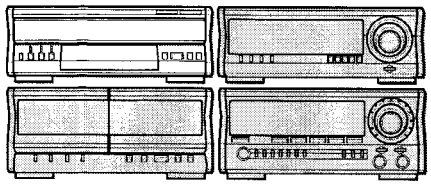

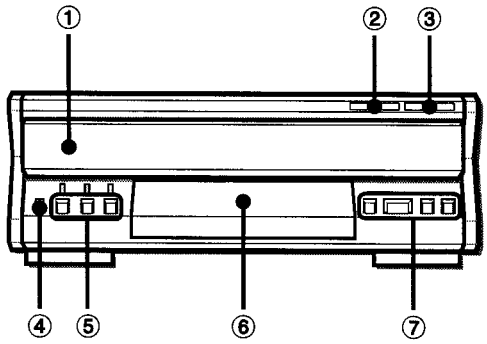

	Name	Seite
❶	CD-Fach	
❷	DISC CHANGE	23, 24
❸	≜OPEN/CLOSE	23, 24
❹	CD BLANK SKIP	24
❺	DISC DIRECT PLAY 1-3	24-26
❻	Anzeigefenster	
❼	◄◄/I◄◄	24, 25
	■STOP	24-26
	►IIPLAY/PAUSE	24-26
	►►/►►I	24-26

WIEDERGABE VON CDs

EINLEGEN VON CDs

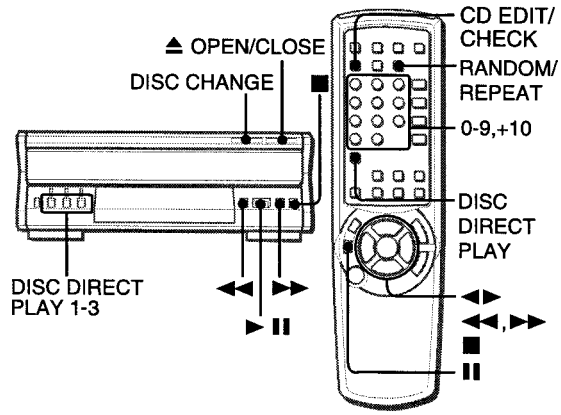

CD drücken und dann ≜OPEN/CLOSE zum Öffnen des CD-Fachs drücken. CDs mit der Beschriftung nach oben einlegen.

Zur Wiedergabe von einer oder zwei CDs die CDs auf die Drehteller 1 und 2 legen.

Zur Wiedergabe von drei CDs nach dem Einlegen von zwei CDs **DISC CHANGE** zum Drehen des Plattentellers drücken. Die nächste CD auf den Drehteller 3 legen. **≜OPEN/CLOSE** zum Schließen des CD-Fachs drücken.

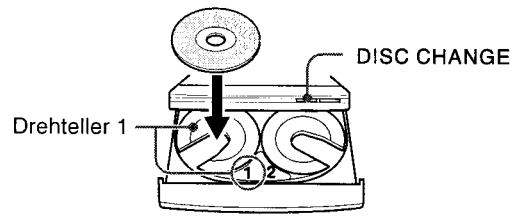

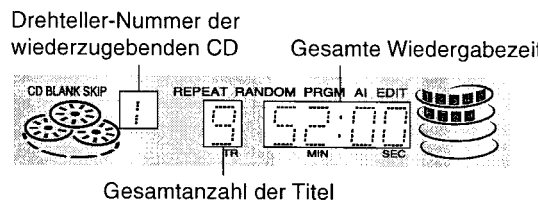

WIEDERGABE VON CDs

CDs einlegen.

Zur Wiedergabe aller CDs im CD-Fach ►IIPLAY/PAUSE (oder ►/◄►PRESET auf der Fernbedienung) drücken.
Die Wiedergabe beginnt mit der CD auf Drehteller 1.

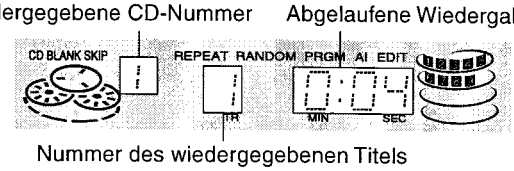

Zur Wiedergabe von nur einer CD DISC DIRECT PLAY 1-3 drücken.
Die gewählte CD wird einmal wiedergegeben.

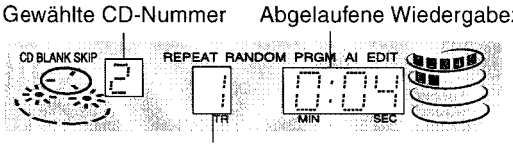

- Wenn die gewählte Taste noch einmal gedrückt wird, werden alle CDs im CD-Fach einmal fortlaufend wiedergegeben.

Starten der Wiedergabe mit der Fernbedienung
DISC DIRECT PLAY und dann eine der Zahlentasten **1-3** zur Wahl einer CD drücken.

Zum Stoppen der Wiedergabe ■STOP (oder ■CLEAR auf der Fernbedienung) drücken.
Zum Umschalten auf Pause ►II PLAY/PAUSE (oder IISET auf der Fernbedienung) drücken. Zum Fortsetzen der Wiedergabe die Taste erneut drücken.
Zum Aufsuchen einer bestimmten Stelle während der Wiedergabe ◄◄ oder **►►** gedrückt halten und an der gewünschten Stelle loslassen.
Zum Überspringen zum Anfang eines Titels während der Wiedergabe ◄◄ oder **►►** wiederholt drücken.
Zum Entnehmen von CDs ▲OPEN/CLOSE drücken.

Starten der Wiedergabe bei ausgeschaltetem Gerät (Funktion für direkte Wiedergabe)
CD auf dem Stereoempfänger drücken. Das Gerät wird eingeschaltet und die Wiedergabe der eingelegten CD(s) beginnt.

Überprüfen der Restspielzeit
Während der Wiedergabe (ausgenommen Zufalls-Wiedergabe und programmierte Wiedergabe) **CD EDIT/CHECK** auf der Fernbedienung drücken. Die Restspielzeit bis zum Ende der Wiedergabe aller Titel wird angezeigt. Zur Anzeige der Wiedergabezeit die Taste erneut drücken.

Wahl eines Titels mit der Fernbedienung
1 **DISC DIRECT PLAY** drücken, dann eine der Zahlentasten **1-3** innerhalb von drei Sekunden zur Wahl einer CD drücken.
2 Die Zahlentasten **0-9** und **+10** zur Wahl eines Titels drücken.
Beispiel:
Zur Wahl des 25. Titels **+10**, **+10** und **5** drücken.
Zur Wahl des 10. Titels **+10** und **0** drücken.
Die Wiedergabe beginnt mit dem gewählten Titel und wird bis zum Ende der CD durchgeführt.

Wechseln von CDs während der Wiedergabe
Während der Wiedergabe einer CD können die anderen CDs ohne die Wiedergabe zu unterbrechen ausgewechselt werden.
1 **DISC CHANGE** drücken.
2 Die CDs entnehmen und andere einlegen.
3 **▲OPEN/CLOSE** zum Schließen des CD-Fachs drücken.

HINWEIS

- Eine 8-cm-CD zur Wiedergabe in die innere Mulde des Drehtellers legen.
- Nicht mehr als eine CD gleichzeitig auf einen Drehteller legen.
- Das Gerät nicht kippen, wenn CDs eingelegt sind. Dadurch kann es zu Fehlfunktionen kommen.
- Keine CDs mit ungewöhnlichen Formen (z.B. herzförmig, achteckig usw.) verwenden. Dadurch können Fehlfunktionen auftreten.
- Es kann vorkommen, daß dieses Gerät eine auf Personal Computern oder auf einigen Arten von CD-R/RW-Rekordern aufgenommene CD-R/RW-Disc aufgrund der Unterschiede in den Aufnahmeformaten nicht wiedergibt.
- Keinen Aufkleber und keine Beschriftung auf den Seiten einer CD-R/RW-Disc (die beschreibbare Seite oder die mit Aufkleber versehene Seite). Dadurch kann es zu Fehlfunktionen kommen.

ZUFALLS-WIEDERGABE/WIEDERHOLTE WIEDERGABE

Verwenden Sie die Fernbedienung.

ZUFALLS-Wiedergabe
Alle Titel auf der gewählten CD oder auf allen CDs können in beliebiger Reihenfolge wiedergegeben werden.

WIEDERHOLTE Wiedergabe
Eine einzelne CD oder alle CDs können wiederholt wiedergegeben werden.

RANDOM/REPEAT auf der Fernbedienung drücken.
Jedesmal beim Drücken der Taste kann der Reihe nach eine Funktion gewählt werden.
ZUFALLS-Wiedergabe — "RANDOM" leuchtet im Display auf.
WIEDERHOLTE Wiedergabe — "REPEAT" leuchtet im Display auf.
ZUFALLS-/WIEDERHOLTE Wiedergabe — "RANDOM" und "REPEAT" leuchten im Display auf.
Deaktiviert — "RANDOM" und "REPEAT" erlöschen im Display.

Zur Wiedergabe aller CDs ►/◄►PRESET (oder **►IIPLAY/PAUSE** auf dem CD-Spieler) zum Starten der Wiedergabe drücken.
Zur Wiedergabe von nur einer CD DISC DIRECT PLAY drücken und dann eine der Zahlentasten **1-3** (oder **DISC DIRECT PLAY 1-3** auf dem CD-Spieler) zur Wahl einer CD drücken.

HINWEIS

Während der Zufalls-Wiedergabe kann nicht mit **◄◄** auf den vorherigen Titel zurückgegangen werden.

ÜBERSPRINGEN VON LEERSTELLEN BEI DER WIEDERGABE

Nichtbespielte Teile zwischen Titeln auf einer CD können bei der Wiedergabe übersprungen werden.

1 CD BLANK SKIP drücken.
"CD BLANK SKIP" wird umrandet im Display angezeigt.

2 ►II zum Starten der Wiedergabe drücken.
Nichtbespielte Teile zwischen Titeln werden übersprungen und die Wiedergabe erfolgt ohne Unterbrechung. Wenn ein Titel ausgeblendet wird (mit langsam abnehmender Lautstärke), wird der ausblendende Teil ebenfalls übersprungen.

Zurückgehen auf normale Wiedergabe
CD BLANK SKIP erneut drücken; die Umrandung von CD BLANK SKIP erlöscht im Display.

HINWEIS

- Es kann vorkommen, daß die Funktion ÜBERSPRINGEN VON LEERSTELLEN BEI DER WIEDERGABE nicht richtig funktioniert.
- Die Funktion ÜBERSPRINGEN VON LEERSTELLEN BEI DER WIEDERGABE wird automatisch bei der Durchführung von AI EDITIERAUFNAHME (Seite 31), PROGRAMMIERTE EDITIERAUFNAHME (Seite 32), Aufnahmen während der PROGRAMM-WIEDERGABE (Seite 25) oder ZUFALLS-WIEDERGABE (Seite 24) deaktiviert.

PROGRAMM-WIEDERGABE

Bis zu 30 Titel können von den eingelegten CDs programmiert werden.

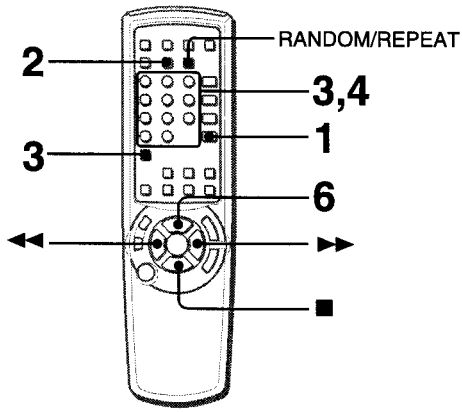

Verwenden Sie die Fernbedienung.

***1* CD drücken und CDs einlegen.**

***2* PRGM zweimal in der Stopp-Betriebsart drücken.**
"PRGM" wird umrandet angezeigt.

- Wenn **PRGM** in Schritt 2 einmal gedrückt wird, wird das Gerät auf die KARAOKE PROGRAMM-Betriebsart eingestellt (Seite 26).

***3* DISC DIRECT PLAY drücken, dann innerhalb von drei Sekunden eine der Zahlentasten 1-3 zur Wahl einer CD drücken.**
Zum nächsten Schritt übergehen, wenn sich der Drehteller nicht mehr bewegt.

***4* Die Zahlentasten 0-9 und +10 zur Programmierung eines Titels drücken.**
Beispiel:
Zur Wahl des 25. Titels **+10**, **+10** und **5** drücken.
Zur Wahl des 10. Titels **+10** und **0** drücken.

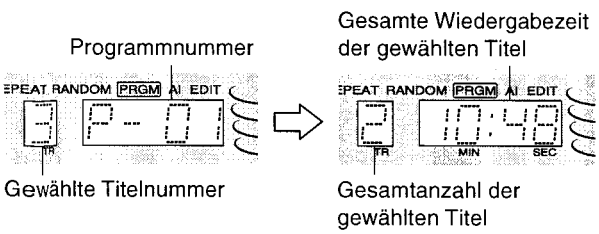

***5* Die Schritte 3 und 4 zum Programmieren weiterer Titel wiederholen.**

***6* ►/◄► (oder ►II PLAY/PAUSE auf dem CD-Spieler) zum Starten der Wiedergabe drücken.**

Überprüfen des Programms
Jedesmal beim Drücken von ◄◄ oder ►► in der Stopp-Betriebsart werden eine CD-Nummer, eine Titelnummer und eine Programmnummer angezeigt.

Löschen des Programms
■**STOP** (oder ■**CLEAR** auf der Fernbedienung) in der Stopp-Betriebsart drücken.

Hinzufügen von Titeln zum Programm
In der Stopp-Betriebsart die Schritte 3 und 4 ausführen. Der Titel wird an den letzten programmierten Titel angehängt.

Ändern der programmierten Titel
Das Programm löschen und alle Schritte erneut ausführen.

Wiederholte Wiedergabe der programmierten Titel
Nach dem Programmieren der Titel **RANDOM/REPEAT** drücken. "REPEAT" wird umrandet im Display angezeigt.

HINWEIS

Während der programmierten Wiedergabe kann die Zufalls-Wiedergabe nicht verwendet, die verbleibende Zeit nicht überprüft und eine CD oder ein Titel nicht gewählt werden.

KARAOKE-PROGRAMM

Vor oder während der CD-Wiedergabe können bis zu 8 Titel programmiert werden, die nach dem gegenwärtigen Titel wiedergegeben werden. Jeder gespeicherte Titel wird nach der Wiedergabe gelöscht.

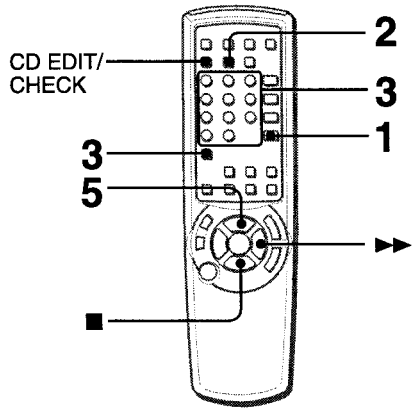

Verwenden Sie die Fernbedienung.

1 **CD drücken und die CDs in den CD-Spieler einlegen.**

2 **PRGM einmal in der Stopp-Betriebsart drücken.**

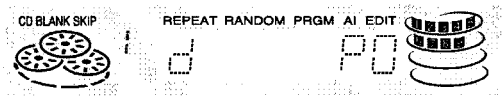

3 **DISC DIRECT PLAY drücken, dann innerhalb von drei Sekunden eine der Zahlentasten 1-3 zur Wahl einer CD drücken.**
Dann die Zahlentasten 0-9 und +10 zur Programmierung eines Titels drücken.

4 **Den Schritt 3 zum Programmieren anderer Titel wiederholen.**

Programmierte CD-Nummer — Programmierte Titelnummer

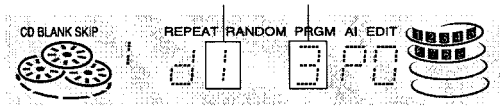

5 **►/◄► (oder ►IIPLAY/PAUSE auf dem CD-Spieler) zum Starten der Wiedergabe drücken.**
Nach der Wiedergabe eines Titels wird dieser aus dem Programm gelöscht.

CD-Nummer des letzten programmierten Titels — Anzahl der verbleibenden programmierten Titel

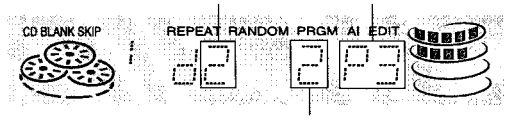

Titelnummer des letzten programmierten Titels

Hinzufügen eines programmierten Titels während der Wiedergabe
Den Schritt 3 wiederholen.

Überprüfen der programmierten Titel
CD EDIT/CHECK wiederholt drücken. Jedesmal beim Drücken der Taste werden eine CD-Nummer und eine Titelnummer in umgekehrter Reihenfolge angezeigt.

Beenden der Wiedergabe
■STOP drücken (oder **■CLEAR** auf der Fernbedienung).
Wenn **►/◄►** (oder **►II PLAY/PAUSE** auf dem CD-Spieler) zur erneuten Wiedergabe gedrückt werden, wird der zuletzt wiedergegebene Titel noch einmal wiedergegeben.

Überspringen eines Titels
►► drücken. Der übersprungene Titel wird aus dem Programm gelöscht.

Löschen aller programmierten Titel
►► wiederholt drücken, bis "d P0" angezeigt wird.

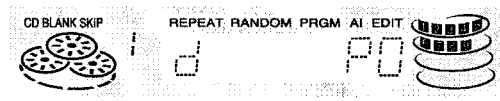

Durch nochmaliges Drücken wird das Karaoke-Programm beendet. Die Anzeige wird auf die Wiedergabe von CDs umgeschaltet.

HINWEIS

- Wenn der programmierte Titel nicht auf der gewählten CD vorhanden ist, wird die Wiedergabe unterbrochen und das Display blinkt.
  In diesem Fall **►►** zum Überspringen des falschen Titels drücken. Dann **►/◄►** (oder **►IIPLAY/PAUSE** auf dem CD-Spieler) zum Starten der Wiedergabe mit dem nächsten programmierten Titel drücken.
- Wenn **PRGM** wiederholt in Schritt 2 gedrückt wird, wird "PRGM" umrandet angezeigt und das Gerät wird auf CD-Programmwiedergabe (Seite 25) eingestellt.
  Zum Beenden der Programm-Wiedergabe **■STOP** (oder **■CLEAR** auf der Fernbedienung) drücken.

Zur Verwendung der Mikrofone und der Karaoke-Funktion siehe den Abschnitt "MIKROFON-MISCHBETRIEB (KARAOKE)" auf Seite 21.

BEDIENELEMENTE

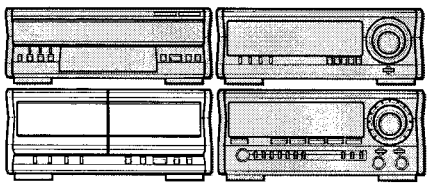

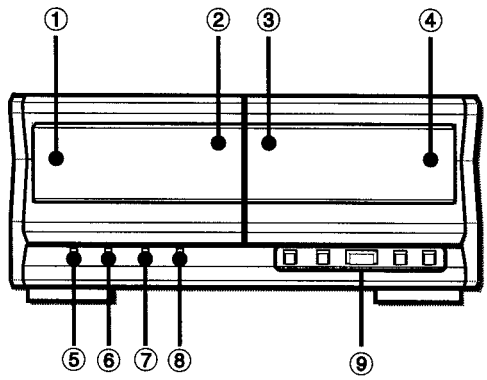

	Name	Seite
❶	≜PUSH EJECT (für Deck 1)	27
❷	Deck 1	
❸	Deck 2	
❹	≜PUSH EJECT (für Deck 2)	29
❺	DOLBY NR	28-32
❻	REV MODE (DECK 2)	27-30
❼	SYNC DUB NORM/HIGH	30
❽	●REC/REC MUTE	29-32
❾	❚❚PAUSE	28, 29
	◀◀ MS	28
	◀▶PLAY/DIR	28
	▶▶ MS	28
	■STOP	28-32

Die Informationen des Kassettendecks werden im Display des Stereoempfängers angezeigt.

WIEDERGABE EINES BANDES

KASSETTEN EINLEGEN

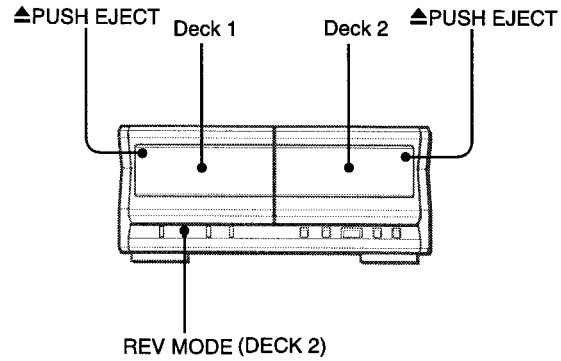

- In Deck 1 werden die Bänder immer auf beiden Seiten wiedergegeben.
  In Deck 2 kann eine Umkehr-Betriebsart zur Wiedergabe einer oder beider Seiten gewählt werden.
- Mit diesem Gerät können Typ I- (normal), Typ II- (CrO_2) oder Typ IV-Bänder (Reineisen-Bänder) für die Wiedergabe verwendet werden.

≜PUSH EJECT zum Öffnen des Kassettenhalters drücken.

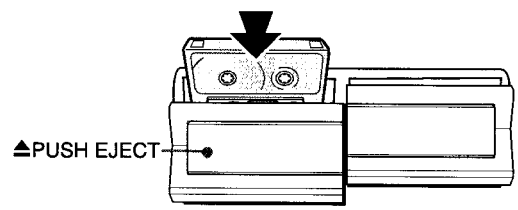

Eine Kassette mit der freiliegenden Bandseite nach unten weisend einlegen. Den Kassettenhalter zum Schließen drücken.

Wahl einer Umkehr-Betriebsart (nur Deck 2)
Jedesmal beim Drücken von **REV MODE(DECK 2)** ändert sich die Umkehr-Betriebsart.

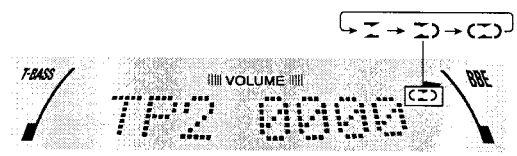

Zur Wiedergabe einer Seite ⇄ wählen.
Zur einmaligen Wiedergabe beider Seiten ⇄ wählen.
Zur wiederholten Wiedergabe beider Seiten ⇄ wählen.

- Wenn in beiden Decks Bänder eingelegt sind, bedeutet die Anzeige von ⇄ fortlaufende Wiedergabe.

D

WIEDERGABE EINES BANDES

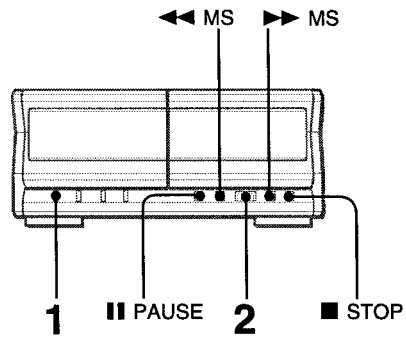

Eine Kassette einlegen.

1 DOLBY NR zum Ein- oder Ausschalten des DOLBY NR-Systems drücken, um das Gerät auf das wiederzugebende Band einzustellen.

Für mit DOLBY NR bespielte Bänder DDNR anzeigen.
Für ohne DOLBY NR bespielte Bänder DDNR ausschalten.

2 ◄► PLAY/DIR zum Starten der Wiedergabe drücken.

Nummer des wiedergegebenen Decks

* Anzeige für die Wiedergabeseite

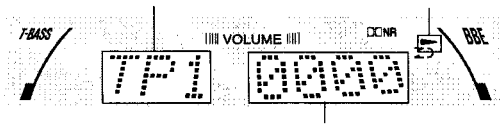

Das Bandzählwerk zeigt die Bandlaufzeit an

* Anzeige für die Wiedergabeseite
►: Die Vorderseite wird wiedergegeben (vorwärts).
◄: Die Rückseite wird wiedergegeben (rückwärts).

Starten der Wiedergabe mit der Fernbedienung
Zuerst **TAPE** auf dem Stereoempfänger oder der Fernbedienung drücken. Dann **►/◄► PRESET** auf der Fernbedienung zum Starten der Wiedergabe drücken.

Wenn in beiden Decks ein Band eingesetzt ist
Zuerst **TAPE** zur Wahl eines Decks drücken.
Die gewählte Decknummer wird angezeigt.

Zum Beenden der Wiedergabe ■STOP (oder **■CLEAR** auf der Fernbedienung) drücken.
Zum Umschalten auf Pause IIPAUSE (oder **IISET** auf der Fernbedienung) drücken. Zum Fortsetzen der Wiedergabe die Taste erneut drücken.
Zum Ändern der Wiedergabeseite ◄►PLAY/DIR während der Wiedergabe- oder der Pause-Betriebsart drücken.
Zum Vor- oder Zurückspulen ◄◄MS oder **►►MS** drücken. Dann **■STOP** (oder **■CLEAR** auf der Fernbedienung) drücken, um das Band zu stoppen.

Starten der Wiedergabe bei ausgeschaltetem Gerät (Funktion für direkte Wiedergabe)
TAPE auf dem Stereoempfänger drücken. Das Gerät wird eingeschaltet und die Wiedergabe des eingelegten Bandes beginnt.

Einstellung des Bandzählwerks auf 0000
In der Stopp-Betriebsart **■STOP** (oder **■CLEAR** auf der Fernbedienung) drücken. Das Bandzählwerk wird ebenfalls auf 0000 zurückgestellt, wenn der Kassettenhalter geöffnet und geschlossen wird.

MUSIKSENSOR

Wenn eine Leerstelle von vier Sekunden oder länger zwischen den Titeln vorhanden ist, kann während der Wiedergabe einfach nach dem Anfang des gegenwärtigen oder nächsten Titels gesucht werden.
Während der Wiedergabe **◄◄MS** oder **►►MS** unter Beachtung der Wiedergabeseiten-Anzeige (◄ oder ►) drücken.
Wenn zum Beispiel **►►MS** während der Anzeige von "►" gedrückt wird, beginnt die Wiedergabe des nächsten Titels.

Die Musiksensor-Funktion kann eventuell Titel auf folgenden Bändern nicht richtig feststellen:
- Ein Band mit Leerstellen von weniger als vier Sekunden.
- Ein Band mit einer verrauschten Leerstelle.
- Ein Band mit langen Abschnitten, die tiefe Tonpegel aufweisen.
- Ein Band mit niedrigem Aufnahmepegel.

FORTLAUFENDE WIEDERGABE

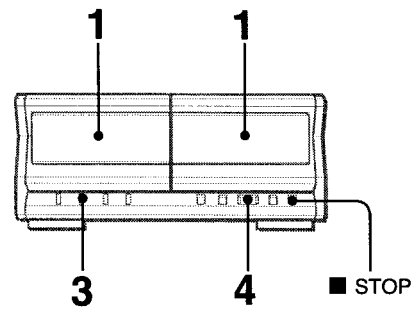

Nach Beendigung der Wiedergabe des Bandes in einem Deck wird das Band im anderen Deck ohne Unterbrechung wiedergegeben.

1 Kassetten in Deck 1 und 2 einlegen.

2 TAPE auf dem Stereoempfänger zur Wahl des Decks für die erste Wiedergabe drücken.

3 REV MODE(DECK 2) zur Wahl von ⇄ drücken.

4 ◄► PLAY/DIR zum Starten der Wiedergabe drücken.
Die Wiedergabe wird fortgeführt, bis **■STOP** gedrückt wird.

GRUNDLEGENDE AUFNAHME

In diesem Abschnitt wird die Aufnahme vom Tuner, CD-Spieler oder von externen Geräten beschrieben.

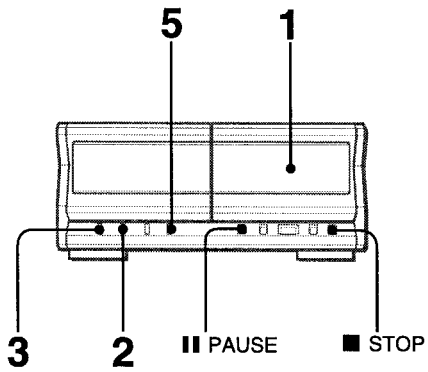

Vorbereitungen

- Für Aufnahmen Bänder vom Typ I (normal) und Typ II (hochempfindlich/CrO_2) verwenden.
- Das Band bis zu der Stelle umspulen, an der die Aufnahme starten soll.

1 Das zu bespielende Band in Deck 2 einlegen.

Die Kassette mit der zuerst zu bespielenden Seite nach außen weisend einlegen.

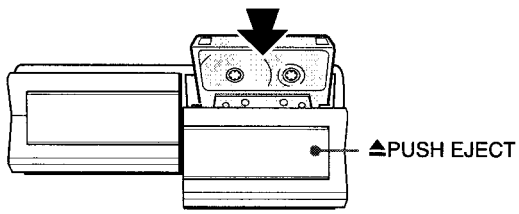

2 REV MODE(DECK 2) zur Wahl der Umkehr-Betriebsart drücken.

Für eine Aufnahme auf nur einer Seite ⇉ wählen.
Für eine Aufnahme auf beiden Seiten ⇉ oder ⇄ wählen.

3 DOLBY NR zum Ein- oder Ausschalten des DOLBY NR-Systems drücken.

Für eine Aufnahme mit DOLBY NR DDNR anzeigen.
Für eine Aufnahme ohne DOLBY NR DDNR ausschalten.

4 Eine der Funktionstasten auf dem Stereoempfänger (CD, TUNER, VIDEO/AUX oder MD) drücken und die aufzunehmende Quelle vorbereiten.

Zur Aufnahme von einer CD CD drücken und CDs einlegen.
Zur Aufnahme einer Radiosendung TUNER drücken und einen Sender einstellen.
Zur Aufnahme von einem externen Gerät VIDEO/AUX/5.1 CH oder **MD** drücken.

5 ● REC/REC MUTE zum Starten der Aufnahme drücken.

Wenn die CD-Funktion gewählt ist, beginnen Wiedergabe und Aufnahme gleichzeitig.

Starten der Aufnahme mit der Fernbedienung

● **REC/REC MUTE** drücken, dann ►/◄► auf der Fernbedienung innerhalb von zwei Sekunden drücken.

Zum Beenden der Aufnahme ■STOP (oder **■CLEAR** auf der Fernbedienung) drücken.
Zum Unterbrechen der Aufnahme IIPAUSE (oder **IISET** auf der Fernbedienung) drücken. Zum Fortsetzen der Aufnahme die Taste erneut drücken.

Toneinstellung während der Aufnahme

Die Ausgangs-Lautstärke und der Klang (ausgenommen das BBE-System) der Lautsprecher oder Kopfhörer können ohne einen Einfluß auf den Aufnahmepegel beliebig eingestellt werden.

EINFÜGEN VON LEERSTELLEN

Mit Leerstellen von vier Sekunden kann die Musiksensor-Funktion verwendet werden.

1 **● REC/REC MUTE während der Aufnahme oder der Aufnahmepause-Betriebsart drücken.**
Die Anzeige auf der Taste ● **REC/REC MUTE** blinkt und eine Leerstelle von vier Sekunden wird eingefügt. Dann wird das Deck auf Aufnahmepause geschaltet.
2 **Zum Fortsetzen der Aufnahme IIPAUSE drücken.**

Zum Einfügen einer Leerstelle von weniger als vier Sekunden
● REC/REC MUTE erneut während des Blinkens der Anzeige auf **● REC/REC MUTE** drücken.
Zum Einfügen einer Leerstelle von länger als vier Sekunden
● REC/REC MUTE erneut drücken, nachdem das Deck auf Aufnahmepause-Betriebsart geschaltet hat. Jedesmal beim Drücken der Taste wird eine weitere Leerstelle von vier Sekunden eingefügt.

HINWEIS

- Wenn während der Aufnahme einer MW- oder LW-Sendung Quietsch- oder Brummgeräusche auftreten, **MONO TUNER** auf der Fernbedienung drücken, damit das Geräusch verschwindet.
  Durch wiederholtes Drücken der Taste wird das Punktlicht im Displayfenster des Stereoempfängers ein- bzw. ausgeschaltet.
- Wenn bei Aufnahmen von einem an die **VIDEO/AUDIO**-Buchsen oder **MD**-Buchsen angeschlossenen externen Gerät der Eingangspegel zu hoch ist, geht die Kurve des grafischen Equalizers fortlaufend auf den höchsten Pegel im Display des GRAFISCHEN EQUALIZERS.
  In diesem Fall sollte die Aufnahme unterbrochen und der Eingangspegel so eingestellt werden, bis die Kurve unterbrochen zum höchsten Pegel ansteigt (Seite 33).

Hinweise zu Kassetten

- **Zum Schutz gegen versehentliches Löschen** die Kunststoffzunge der Kassette nach der Aufnahme mit einem Schraubenzieher oder einem anderen spitzen Gegenstand herausbrechen.

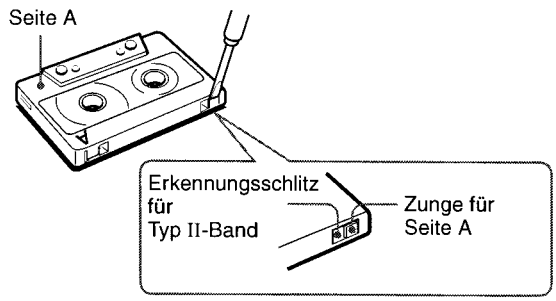

Zum Wiederverwenden der Kassette die Öffnung mit einem Stück Klebeband o.a. überkleben. (Stellen Sie bei Typ II-Bändern sicher, daß beim Überkleben der Vertiefung nicht der Erkennungsschlitz für Typ II abgedeckt wird.)

- **120 Minuten oder längere Bänder** sind sehr dünn und können leicht beschädigt werden. Daher werden sie nicht empfohlen.
- **Loses Band** vor dem Einlegen der Kassette mit einem Bleistift oder einem ähnlichen Gegenstand straffen. Loses Band kann reißen oder sich im Mechanismus verfangen.

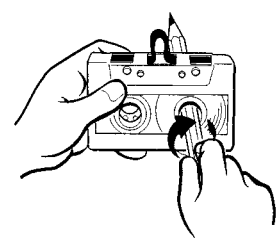

DOLBY NR-System

Das DOLBY-Rauschunterdrückungssystem verringert das Bandrauschen. Für eine optimale Leistung bei der Wiedergabe sollte das DOLBY NR-System eingeschaltet werden, wenn ein mit dem DOLBY NR-System bespieltes Band wiedergegeben wird.

MANUELLE AUFNAHME VON BAND ZU BAND

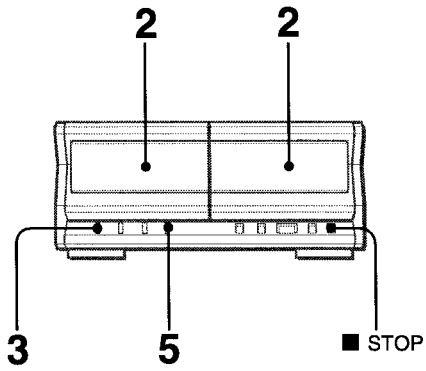

HINWEIS

- Das Band bis zu der Stelle umspulen, an der die Aufnahme starten soll.
- Die Umkehr-Betriebsart wird automatisch auf ⇄ eingestellt. Bitte beachten, daß die Aufnahme nur auf einer Seite des Bandes durchgeführt wird.

***1* TAPE auf dem Stereoempfänger drücken.**

***2* Das Originalband in Deck 1 und das zu bespielende Band in Deck 2 einlegen.**
Die Kassetten mit der wiederzugebenden bzw. aufzunehmenden Seite nach außen weisend einlegen.

***3* DOLBY NR zum Ausschalten des DOLBY NR-Systems drücken.**
Die DD NR-Anzeige erlöscht auf dem Stereoempfänger.

***4* TAPE auf dem Stereoempfänger zur Wahl von Deck 1 drücken.**
"TP 1" wird angezeigt.

***5* ● REC/REC MUTE zum Starten der Aufnahme drücken.**
Die Wiedergabe und die Aufnahme starten gleichzeitig.

Unterbrechen der Aufnahme
■ STOP (oder **■ CLEAR** auf der Fernbedienung) drücken.

Einstellung des DOLBY NR-Systems bei der Wiedergabe des überspielten Bandes
DOLBY NR zum Ein- oder Ausschalten des DOLBY NR-System drücken, um das gleiche System wie beim Originalband einzustellen.

Löschen einer Aufnahme
Sicherstellen, daß das Mikrofon nicht am Gerät angeschlossen ist. Den Mikrofon-Pegel und den ECHO-Pegel auf die Position OFF einstellen (Seite 21).

1 Das zu löschende Band in Deck 2 einlegen und **TAPE** auf dem Stereoempfänger zur Anzeige von "TP 2" drücken.
2 Das Band bis zu der Stelle umspulen, von der aus gelöscht werden soll.
3 Die Umkehr-Betriebsart durch Drücken von **REV MODE(DECK 2)** einstellen.
4 **● REC/REC MUTE** zum Starten des Löschens drücken.

BANDÜBERSPIELUNG

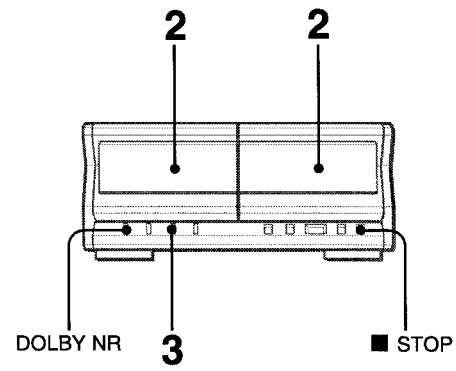

Mit dieser Funktion können genaue Kopien von beiden Seiten des Originalbandes hergestellt werden. Die Rückseiten beider Bänder starten gleichzeitig, sobald das längere Band umgekehrt wurde.

HINWEIS

- Das Überspielen kann nicht in der Mitte eines Bandes begonnen werden.
- Die Umkehr-Betriebsart wird automatisch auf ⇄ eingestellt.
- Das DOLBY NR-System hat keinen Einfluß auf die Aufnahme.

***1* TAPE auf dem Stereoempfänger drücken.**

***2* Das Originalband in Deck 1 und das zu bespielende Band in Deck 2 einlegen.**
Die Kassetten mit der wiederzugebenden bzw. aufzunehmenden Seite nach außen weisend einlegen.

***3* SYNC DUB einmal oder zweimal zum Starten der Aufnahme drücken.**
① **Zum Überspielen mit normaler Geschwindigkeit** die Taste einmal zur Anzeige von "NORM-DUB" drücken.
② **Zum Überspielen mit hoher Geschwindigkeit** die Taste zweimal zur Anzeige von "HIGH-DUB" drücken.

① ②

Die Bänder werden zum Anfang der Vorderseite zurückgespult und die Aufnahme beginnt.

Unterbrechen des Überspielvorgangs
■ STOP (oder **■ CLEAR** auf der Fernbedienung) drücken.

Einstellung des DOLBY NR-Systems bei der Wiedergabe des überspielten Bandes
DOLBY NR zum Ein- oder Ausschalten des DOLBY NR-Systems drücken, um das gleiche System wie beim Originalband einzustellen.

HINWEIS

Wenn eine Kassette mit entfernter Löschschutzzunge auf einer Seite eingesetzt wird, kann die Aufnahme nicht durchgeführt werden.

AI-EDITIERAUFNAHME

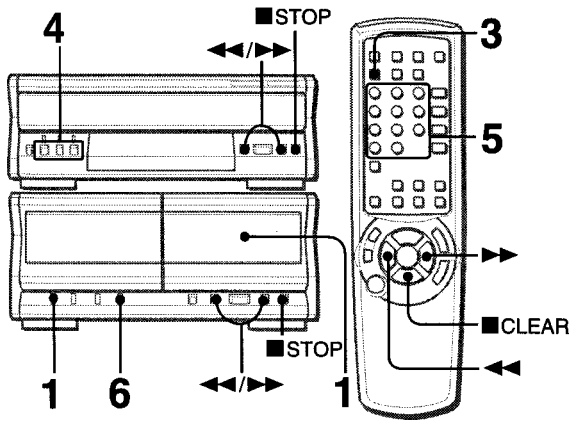

Mit der AI EDIT-Funktion können CDs ohne Berücksichtigung der Bandlaufzeit und der Titellänge aufgenommen werden. Beim Einlegen einer CD berechnet das Gerät automatisch die Titellängen. Bei Bedarf wird die Reihenfolge der Titel so gewählt, daß kein Titel in der Mitte unterbrochen wird.
(AI: Artificial Intelligence = Künstliche Intelligenz)

HINWEIS

Die AI-Editieraufnahme kann nicht in der Mitte eines Bandes begonnen werden. Das Band muß vom Anfang einer Seite bespielt werden.

***1* Das Band in Deck 2 einlegen und DOLBY NR zum Ein- oder Ausschalten des DOLBY NR-Systems drücken.**

Die Kassette mit der ersten aufzunehmenden Seite nach außen weisend einlegen.

***2* CD auf dem Stereoempfänger drücken und CDs einlegen.**

***3* CD EDIT/CHECK auf der Fernbedienung einmal drücken.**

"AI" und "EDIT" werden umrandet angezeigt.

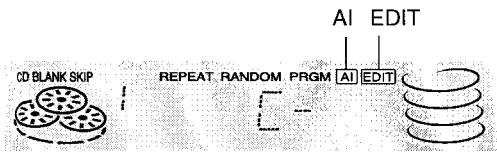

- Wenn "PRGM" umrandet angezeigt wird, drücken Sie **CD EDIT/CHECK** erneut.

***4* DISC DIRECT PLAY 1-3 zur Wahl einer CD drücken.**

***5* Mit den Zahlentasten 0-9 der Fernbedienung die Bandlaufzeit eingeben.**

10 bis 99 Minuten können eingegeben werden.
Beispiel: Bei Verwendung eines 60-Minuten-Bandes **6** und **0** drücken.
Nach einigen Sekunden entscheidet der Mikroprozessor über wiederzugebende Titel für jede Seite des Bandes.

- ◀◀/▶▶ kann ebenfalls zur Eingabe der Bandlaufzeit verwendet werden.

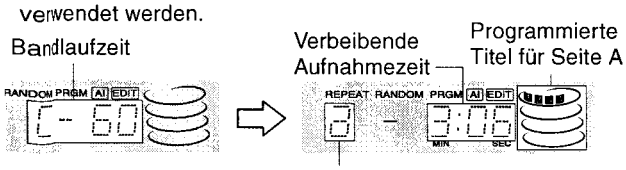

Bandseite
a: Erste Aufnahmeseite (Seite A)
b: Zweite Aufnahmeseite (Seite B)

***6* ●REC/REC MUTE zum Starten der Aufnahme drücken.**

Das Band wird zum Anfang der Vorderseite zurückgespult, das Vorspannband 10 Sekunden lang vorgespult und dann die Aufnahme durchgeführt. Nach Beendigung der Aufnahme auf der Vorderseite (Seite A) startet die Aufnahme auf der Rückseite (Seite B).

Unterbrechen der Aufnahme

■STOP auf dem Kassettendeck oder dem CD-Spieler (oder **■CLEAR** auf der Fernbedienung) drücken. Aufnahme und CD-Wiedergabe werden gleichzeitig gestoppt.

Löschen des editierten Programms

In der Stopp-Betriebsart **■STOP** zweimal auf dem CD-Spieler (oder **■ CLEAR** zweimal auf der Fernbedienung) drücken, so daß die Umrandung um "AI" und "EDIT" im Display erlöscht.

Überprüfen der Reihenfolge der programmierten Titelnummern

Vor der Aufnahme **CD EDIT/CHECK** auf der Fernbedienung zur Wahl einer Seite und dann ◀◀ oder ▶▶ auf dem CD-Spieler wiederholt drücken.

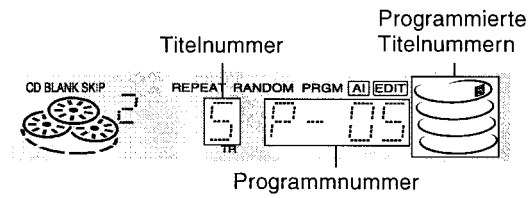

Hinzufügen von Titeln von anderen CDs zum editierten Programm

Wenn die verbleibende Aufnahmezeit nach Schritt 5 ausreicht, können Titel von anderen CDs im CD-Fach hinzugefügt werden.

1. **CD EDIT/CHECK** auf der Fernbedienung zur Wahl einer Seite drücken.
2. **DISC DIRECT PLAY 1-3** zur Wahl einer CD drücken.
3. Die Zahlentasten auf der Fernbedienung zur Wahl der Titel drücken.
   Ein Titel, dessen Wiedergabezeit länger als die verbleibende Aufnahmezeit ist, kann nicht programmiert werden.
4. Die Schritte 2 und 3 zum Hinzufügen von Titeln wiederholen.

Laufzeit von Kassettenbändern und Editierzeit

Die tatsächliche Aufnahmezeit kann ein wenig länger sein als die auf dem Aufkleber angegebene Bandlaufzeit. Dieses Gerät kann Titel zur Verwendung dieser verbleibenden Zeit programmieren. Wenn die gesamte Aufnahmezeit nach dem Editieren ein wenig länger ist als die Aufnahmezeit des Bandes, wird im Display die überschrittene Zeit (ohne die Minus-Markierung) anstelle der Restspielzeit (mit der Minus-Markierung) nach dem Editieren angezeigt.

HINWEIS

- Die AI-Editierfunktion kann nicht verwendet werden, wenn eine CD 31 oder mehr Titel enthält.
- Wenn eine Kassette mit entfernter Löschschutzzunge auf einer Seite eingesetzt wird, kann die Aufnahme nicht durchgeführt werden.
- Die AI-Editieraufnahme-Funktion deaktiviert die CD BLANK SKIP-Funktion.

PROGRAMMIERTE EDITIERAUFNAHME

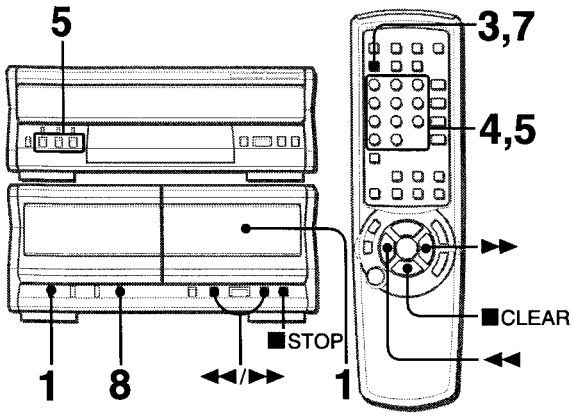

Mit der programmierten Editierfunktion können Aufnahmen von CDs ausgeführt werden, während die Restspielzeit auf jeder Seite des Bandes während des Programmierens der Titel überprüft werden kann.

HINWEIS

Die programmierte Editieraufnahme kann nicht in der Mitte eines Bandes begonnen werden. Das Band muß vom Anfang einer Seite bespielt werden.

1 **Das Band in Deck 2 einlegen und DOLBY NR zum Ein- oder Ausschalten des DOLBY NR-Systems drücken .**

Die Kassette mit der zu bespielenden Seite nach vorne weisend einlegen.

2 **CD auf dem Stereoemfänger drücken und CDs einlegen.**

3 **CD EDIT/CHECK auf der Fernbedienung zweimal drücken.**

"PRGM" und "EDIT" werden umrandet angezeigt.

- Wenn "AI" umrandet angezeigt wird, drücken Sie **CD EDIT/CHECK** erneut.

4 **Mit den Zahlentasten der Fernbedienung die Bandlaufzeit eingeben.**

10 bis 99 Minuten können eingegeben werden.

- ◄◄/►► kann ebenfalls zur Eingabe der Bandlänge verwendet werden.

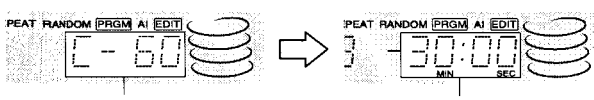

Bandlaufzeit

Maximale Aufnahmezeit von Seite A

5 **DISC DIRECT PLAY 1-3 zur Wahl einer CD drücken.**
Dann die Zahlentasten 0-9 und +10 auf der Fernbedienung zur Programmierung eines Titels drücken.

Beispiel: Zur Wahl des 10. Titels der zweiten CD **DISC DIRECT PLAY 2** und dann **+10** und **0** drücken.

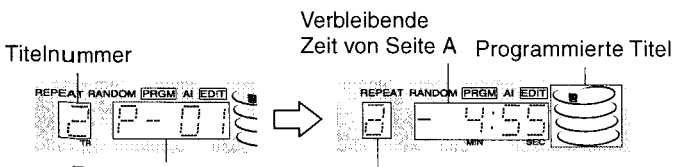

a: Erste Aufnahmeseite (Seite A)
b: Zweite Aufnahmeseite (Seite B)

6 **Den Schritt 5 zum Programmieren der restlichen Titel für die Seite A wiederholen.**

Ein Titel, dessen Wiedergabezeit länger als die verbleibende Aufnahmezeit ist, kann nicht programmiert werden.

7 **CD EDIT/CHECK auf der Fernbedienung zur Wahl der Seite B drücken und die aufzunehmenden Titel für die Seite B programmieren.**

Nach dem Aufleuchten von "b" im Display den Schritt 5 wiederholen.

8 **●REC/REC MUTE zum Starten der Aufnahme drücken.**

Das Band wird zum Anfang der Vorderseite zurückgespult, das Vorspannband 10 Sekunden lang vorgespult und dann die Aufnahme durchgeführt. Nach Beendigung der Aufnahme auf der Vorderseite (A) startet die Aufnahme auf der Rückseite (B).

Beenden der Aufnahme

■STOP auf dem Kassettendeck oder auf dem CD-Spieler (oder **■CLEAR** auf der Fernbedienung) drücken. Aufnahme und Wiedergabe der CD werden gleichzeitig unterbrochen.

Löschen des editierten Programms

In der Stopp-Betriebsart **■STOP** zweimal auf dem CD-Spieler (oder **■CLEAR** zweimal auf der Fernbedienung) drücken, so daß die Umrandung um "PRGM" und "EDIT" im Display erlöscht.

Überprüfen der Reihenfolge der programmierten Titelnummern

In der Stopp-Betriebsart **CD EDIT/CHECK** auf der Fernbedienung zur Wahl einer Seite drücken und dann ◄◄ oder ►► auf dem CD-Spieler wiederholt drücken.

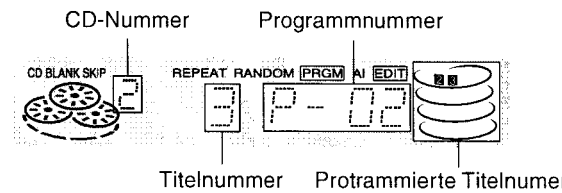

Ändern des Programms auf einer Seite

CD EDIT/CHECK auf der Fernbedienung zur Wahl einer Seite und dann **■STOP** auf dem CD-Spieler (oder **■CLEAR** auf der Fernbedienung) zum Löschen des Programms der gewählten Seite drücken. Danach die Titel erneut programmieren.

HINWEIS

- Bis zu 30 Titel können von jeder der eingelegten CDs programmiert werden.
- Wenn eine Kassette mit entfernter Löschschutzzunge auf einer Seite eingesetzt wird, kann die Aufnahme nicht durchgeführt werden.

ANSCHLUSS ANDERER GERÄTE

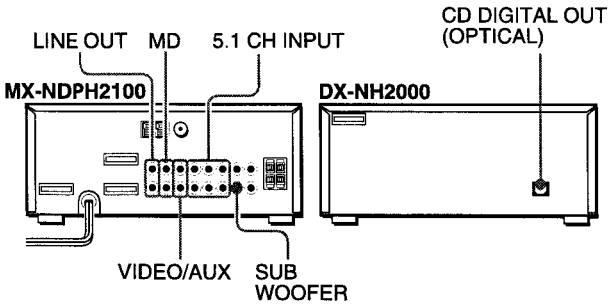

Siehe die Bedienungsanleitung der angeschlossenen Geräte für weitere Hinweise.

- Die Verbindungskabel werden nicht mitgeliefert. Die notwendigen Verbindungskabel müssen gesondert erworben werden.
- Fragen Sie Ihren Aiwa-Händler nach entsprechenden Zusatzgeräten.

VIDEO/AUX-BUCHSEN

Tonsignale können über diese Buchsen in das Gerät MX-NDPH2100 eingegeben werden.
Ein Kabel mit RCA-Phono-Steckern zum Anschluß eines Gerätes (Plattenspieler, LD-Spieler, MD-Spieler, Videorekorder, Fernseher usw.) verwenden.
Den roten Stecker an der **VIDEO/AUX R**-Buchse und den weißen Stecker an der **VIDEO/AUX L**-Buchse anschließen.

Anschluß eines Plattenspielers
Einen Aiwa-Plattenspieler mit eingebautem Equalizer-Verstärker verwenden.

MD-BUCHSEN

Diese Buchsen werden für den Anschluß an einen MD-Spieler empfohlen.
Ein Kabel mit RCA-Phono-Steckern verwenden.
Den roten Stecker an die **MD R**-Buchse des Gerätes MX-NDPH2100 und den weißen Stecker an die **MD L**-Buchse anschließen.

LINE OUT-BUCHSEN

Analoge Tonsignale können von dem Gerät MX-NDPH2100 über diese Buchsen ausgegeben werden.
Ein Kabel mit RCA-Phono-Steckern sollte zum Anschluß von Audio-Geräten an die **LINE IN**-Buchsen (analoger Eingang) verwendet werden.
Den roten Stecker an die **LINE OUT R**-Buchse und den weißen Stecker an die **LINE OUT L**-Buchse anschließen.

HINWEIS

- Geräte nicht gleichzeitig an die **LINE OUT**-Buchsen und **VIDEO/AUX**-Buchsen anschließen. Andernfalls wird ein Rauschen erzeugt und Fehlfunktionen können auftreten.
- Der BBE-Klang wird über die **LINE OUT**-Buchsen ausgegeben. Um dies zu vermeiden, sollte das BBE-System ausgeschaltet werden.

SUB WOOFER-BUCHSE

Einen als Sonderzubehör erhältlichen aktiven subwoofer-Lautsprecher mit eingebauten Verstärker an diese **SUB WOOFER**-Buchse des Gerätes MX-NDPH2100 anschließen.

5.1 CH INPUT-BUCHSEN

MX-NDPH2100 kann Tonsignale von Audiogeräten (DVD-Spieler, LD-Spieler usw.) übernehmen, die von einem Dolby Digital-Decoder mit 5.1 CH-Ausgangsbuchsen ausgegeben werden.
Siehe den Abschnitt "ANSCHLUSS EINES DVD-SPIELERS" auf Seite 34.

CD DIGITAL OUT (OPTICAL)-BUCHSE

Das Gerät DX-NH2000 kann digitale CD-Tonsignale über diese Buchsen abgeben. Für die Verbindung des Gerätes an digitale Audiogeräte (DAT-Decks, MD-Recorder usw.) sollte ein optisches Kabel verwendet werden.
Die Schutzkappe ⓐ von der **CD DIGITAL OUT (OPTICAL)**-Buchse entfernen. Dann den Stecker des optischen Kabels an die **CD DIGITAL OUT (OPTICAL)**-Buchse anschließen.

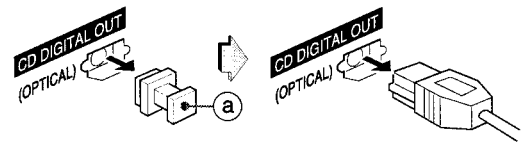

Wenn die CD DIGITAL OUT (OPTICAL)-Buchse nicht verwendet wird
Die mitgelieferte Schutzkappe ⓐ anbringen.

WIEDERGABE EXTERNER GERÄTE

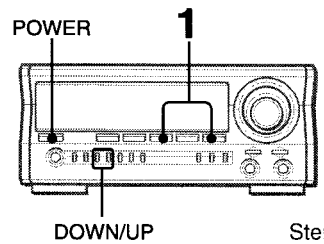

Zur Wiedergabe von Geräten, die an den **VIDEO/AUX**-Buchsen oder **MD**-Buchsen angeschlossen sind, folgendermaßen vorgehen.

1 VIDEO/AUX/5.1CH oder MD drücken.

Zur Wiedergabe eines an VIDEO/AUX angeschlossenen Gerätes **VIDEO/AUX/5.1 CH** drücken. "VIDEO" wird im Display angezeigt.
Zur Wiedergabe eines an MD angeschlossenen Gerätes **MD** drücken. "MD" wird im Display angezeigt.

2 Die Wiedergabe mit dem angeschlossenen Gerät beginnen.

Änderung des Gerätenamens im Display
Beim Drücken von **VIDEO/AUX/5.1 CH** wird zuerst "VIDEO" angezeigt. Dies kann auf "AUX" oder "TV" geändert werden.
Bei eingeschaltetem Gerät **POWER** während des Drückens von **VIDEO/AUX/5.1 CH** drücken. Den Schritt zum Wählen eines anderen Namens wiederholen.

Einstellung des Tonpegels des externen Gerätes
Wenn der Tonpegel des externen Gerätes wesentlich höher oder tiefer ist als der anderer Komponenten, kann er folgendermaßen eingestellt werden.

1. **VIDEO/AUX/5.1 CH** oder **MD** drücken und die Wiedergabe mit dem Gerät beginnen.
2. **DOWN** oder **UP** zur Einstellung des Tonpegels des externen Gerätes drücken, um den gleichen Pegel wie für die anderen Komponenten dieses Systems zu erzielen.

HINWEIS

Während der Aufnahme kann der Tonpegel nicht eingestellt werden.

ANSCHLUSS EINES DVD-SPIELERS

Die **5.1 CH** INPUT-Buchsen des MX-NDPH2100 unterstützen das DOLBY DIGITAL SURROUND-System.
Einen DVD-Spieler mit 5.1 CH-Ausgangsbuchsen mit Kabeln mit RCA-Phonosteckern folgendermaßen anschließen:

Buchsen des DVD-Spielers	Buchsen dieses Gerätes
5.1CH OUTPUT FRONT (L,R), usw.	5.1CH FRONT (L,R)
5.1CH OUTPUT SURROUND (L,R), usw.	5.1CH SURROUND (L,R)
5.1CH OUTPUT CENTER, usw.	5.1CH CENTER
5.1CH OUTPUT SUB WOOFER, usw.	5.1CH SUB WOOFER
LINE OUT (L, R), usw.	VIDEO/AUX (Siehe **HINWEIS**.)

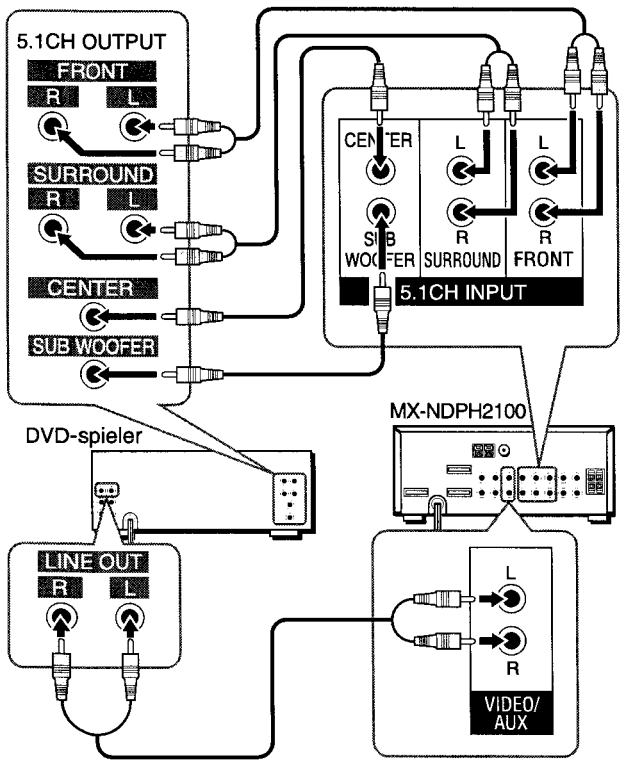

HINWEIS

- Wenn kein DVD-Spieler an die **VIDEO/AUX**-Buchsen dieses Gerätes angeschlossen ist:
  - Der Spektrum-Analysator zeigt nicht den Tonpegel des DVD-Spielers an.
  - Der Ton vom angeschlossenen DVD-Spieler kann nicht aufgenommen werden.

Um diese Einschränkungen zu beheben, sollten die **LINE OUT**-Buchsen des DVD-Spielers mit den **VIDEO/AUX**-Buchsen dieses Gerätes und darüberhinaus mit den **5.1 CH INPUT**-Buchsen verbunden werden. Die durch die **VIDEO/AUX**-Buchsen eingehenden Signale werden vom Spektrum-Analysator übernommen und können aufgenommen werden.
Siehe ebenfalls die Bedienungsanleitung des DVD-Spielers.

- DOLBY DIGITAL SURROUND-Ton kann überhaupt nicht aufgenommen werden.

WIEDERGABE VON DOLBY DIGITAL SURROUND-TON

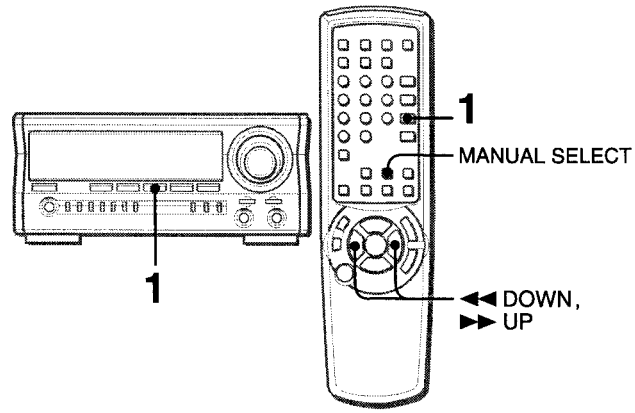

Beim Anschluß eines DVD-Spielers an die **5.1 CH INPUT**-Buchsen dieses Gerätes kann DOLBY DIGITAL SURROUND-Ton wiedergegeben werden, dadurch erhalten Sie zu Hause eine hochqualitative Tonwiedergabe wie im Kino.

***1* VIDEO/AUX/5.1 CH wiederholt drücken, bis "5.1 ch IN" angezeigt wird.**

***2* Den DOLBY DIGITAL SURROUND-Ton mit dem DVD-Spieler wiedergeben.**

HINWEIS

- Bei der Wahl von 5.1 CH werden das DOLBY PRO LOGIC-System, das BBE-System und das SURROUND-System automatisch deaktiviert.Die Karaoke-Funktion wird deaktiviert und die MIC- und ECHO-Pegeleinstellungen werden ebenfalls gelöscht.
- Sicherstellen, daß die mit dem angeschlossenen DVD-Spieler wiedergegebene Software das DOLBY DIGITAL SURROUND-System unterstützt.
- Die Funktion wird in den folgenden Fällen von 5.1 CH auf VIDEO geändert:
  - Wenn Kopfhörer angeschlossen sind.
  - Wenn der MIC- oder ECHO-Pegel geändert wird.
  - Wenn das SURROUND-System, das DOLBY PRO LOGIC-System oder die Karaoke-Funktion eingeschaltet ist.

Einstellung des Tonpegels des mittleren Lautsprechers und der Surround-Lautsprecher bei Einstellung auf DOLBY DIGITAL SURROUND

1 **VIDEO/AUX/5.1 CH** wiederholt drücken, bis "5.1 ch IN" angezeigt wird.
2 **MANUAL SELECT** wiederholt drücken.
Die Lautsprechernamen werden der Reihe nach folgendermaßen angezeigt:

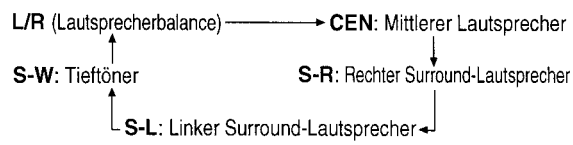

3 **◄◄ DOWN** oder **►► UP** zur Einstellung des Tonpegels während der Anzeige von "CEN", "S-R", "S-L" oder "S-W" drücken.
Jeder Pegel kann zwischen -8dB und +7dB eingestellt werden.
4 Die Schritte 2 und 3 zur Einstellung jedes Lautsprechertonpegels wiederholen.

HINWEIS

Wenn der Surround-Lautsprecherpegel oder der mittlere Lautsprecherpegel des DOLBY DIGITAL SURROUND-Systems geändert wird, werden die Pegel des SURROUND-Systems (Seite 12) und des DOLBY PRO LOGIC-Systems (Seite 15) ebenfalls geändert.

PFLEGE UND WARTUNG

Eine regelmäßige Wartung des Gerätes und die Pflege der Software werden für einen optimalen Betrieb empfohlen.

Reinigung des Gehäuses

Ein weiches und trockenes Tuch verwenden.
Bei starker Verschmutzung ein weiches Tuch verwenden, das mit einem milden Reinigungsmittel befeuchtet wurde. Niemals starke Lösungsmittel wie Alkohol, Benzin oder Farbverdünner verwenden, da dadurch die Oberfläche des Gerätes beschädigt werden kann.

Reinigung der Köpfe und Bandführungen

Nach etwa 10 Betriebsstunden sollten die Köpfe und Bandführungen mit einer Reinigungskassette oder einem mit einer Reinigungsflüssigkeit oder denaturiertem Alkohol angefeuchteten Wattestäbchen gereinigt werden. (Diese Reinigungssätze sind im Handel erhältlich.)
Zum Reinigen sollten der Aufnahme-/Wiedergabekopf, der Löschkopf (nur Deck 2), die Andruckrollen und die Antriebswellen mit einem angefeuchteten Wattestäbchen abgewischt werden.

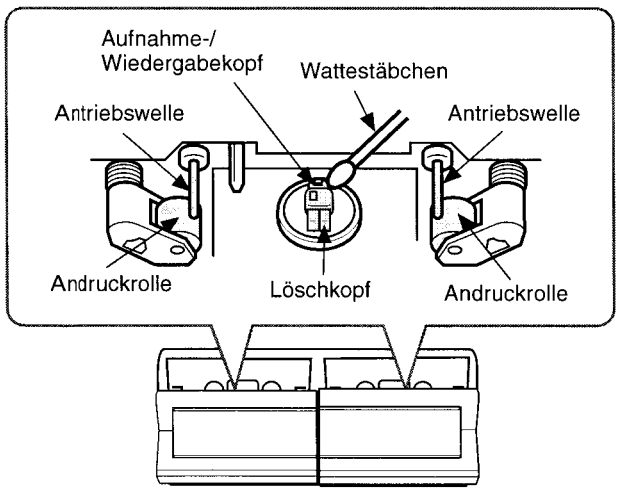

Nach dem Reinigen der Köpfe und Bandführungen mit einer feuchten Reinigungskassette oder einem angefeuchteten Wattestäbchen sollten die Bänder erst nach dem vollständigen Trocknen der gereinigten Bauteile eingesetzt werden.

Entmagnetisierung der Köpfe

Die Köpfe des Rekorders können nach längerer Verwendung magnetisiert werden. Dadurch kann der Wiedergabebereich des aufgenommenen Bandes verringert und Rauschen verursacht werden. Die Köpfe sollten mindestens alle 20 bis 30 Betriebsstunden einmal mit einem im Handel erhältlichen Entmagnetisierer entmagnetisiert werden.

Pflege von CDs

- Eine verschmutzte CD reinigen, indem Sie mit einem Reinigungstuch von der Mitte nach außen wischen.

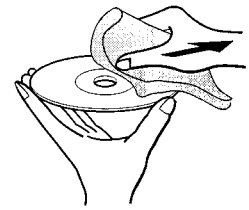

- Nach dem Abspielen einer CD sollte sie wieder in ihre Schachtel zurückgesteckt werden. Niemals CDs an heißen oder feuchten Orten aufbewahren.

Pflege von Bändern

- Kassetten nach der Verwendung in ihre Schutzhülle stecken.
- Bänder nicht in der Nähe von Magneten, Motoren, Fernsehern oder anderen magnetischen Quellen liegen lassen. Dadurch verschlechtert sich die Tonqualität und es kann zum Rauschen kommen.
- Bänder sollten nicht in direktes Sonnenlicht gelegt oder in einem Fahrzeug gelassen werden, das in direktem Sonnenlicht geparkt ist.

FEHLERSUCHTABELLE

Wenn das Gerät nicht wie in der Bedienungsanleitung beschrieben funktioniert, überprüfen Sie bitte das Gerät anhand der folgenden Liste.

ALLGEMEINES

Kein Ton.
- Ist das Netzkabel richtig angeschlossen?
- Besteht ein falscher Anschluß? (→ Seite 4 und 5)
- Ist einer der Lautsprecheranschlüsse kurzgeschlossen?
  → Das Netzkabel abtrennen und dann den Lautsprecheranschluß korrigieren.
- Wurde eine falsche Funktionstaste gedrückt?

Ton wird nur von einem Lautsprecher wiedergegeben.
- Ist der andere Lautsprecher abgetrennt?

Der Ausgangston ist nicht in Stereo.
- Ist die Karaoke-Funktion eingeschaltet? (→ Seite 21)

Fehlerhaftes Display oder eine Fehlfunktion tritt auf.
→ Das Gerät zurückstellen. Siehe den Abschnitt "Zurückstellen".

Die Anzeigen des Gerätes erlöschen, wenn das Gerät ausgeschaltet wird.
- Ist die energiesparende Betriebsart auf "ECO ON" oder "ECO AUTO" eingestellt? (→ Seite 8)

Das Gerät kann nicht eingeschaltet werden.
→ Das Netzkabel abtrennen und nach einigen Sekunden wieder anschließen.

STEREOEMPFÄNGER

Konstantes, wellenförmiges statisches Rauschen.
- Ist die Antenne richtig angeschlossen? (→ Seite 5)
- Ist das Empfangssignal schwach?
  → Eine Außenantenne installieren.

Störgeräusche beim Empfang oder der Ton ist verrauscht.
- Empfängt das Gerät externes Rauschen oder Störungen durch Mehrwegeempfang?
  → Die Antenne anders ausrichten.
  → Das Gerät weiter entfernt von anderen elektrischen Geräten aufstellen.

KASSETTENDECK

Das Band bewegt sich nicht.
- Ist das Deck auf Pause-Betriebsart geschaltet? (→ Seite 28)

Unausgewogener Klang oder keine hohen Töne.
- Ist der Wiedergabekopf verschmutzt? (→ Seite 35)

Aufnahmen sind nicht möglich.
- Ist die Löschschutzzunge der Kassette herausgebrochen? (→ Seite 29)
- Ist der Aufnahmekopf verschmutzt? (→ Seite 35)

Löschen ist nicht möglich.
- Ist der Löschkopf verschmutzt? (→ Seite 35)
- Wird ein Reineisenband verwendet?

Hochfrequente Töne werden nicht wiedergegeben.
- Ist der Aufnahme-/Wiedergabekopf verschmutzt? (→ Seite 35)
- Wird ein ohne das DOLBY NR-System bespieltes Band mit aktiviertem DOLBY NR-System wiedergegeben? (→ Seite 28)

CD-SPIELER

Der CD-Spieler funktioniert nicht.
- Ist die CD falsch eingelegt? (→ Seite 23)
- Ist die CD verschmutzt? (→ Seite 35)
- Hat sich Kondenswasser auf der Linse gebildet?
  → Etwa eine Stunde warten und dann erneut versuchen.

Zurückstellen

Wenn Fehlfunktionen im Display oder beim Kassettendeck auftreten, sollte das Gerät folgendermaßen zurückgestellt werden.

1 **POWER** zum Ausschalten des Gerätes drücken.
2 **POWER** während des Drückens von **SET** zum Einschalten des Gerätes drücken. Alle nach dem Kauf des Gerätes im Speicher eingegebenen Inhalte werden gelöscht.

Wenn das Gerät in Schritt 1 wegen einer Fehlfunktion nicht ausgeschaltet werden kann, sollte die Rückstellung durch Abtrennen des Netzkabels und Wiederanschließen durchgeführt werden. Dann Schritt 2 ausführen.

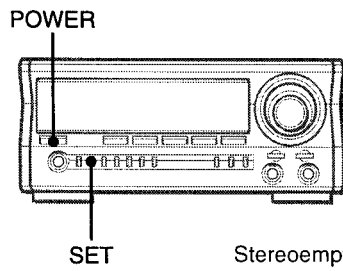

Stereoempfänger

TECHNISCHE DATEN

STEREOEMPFÄNGER MX-NDPH2100

UKW-Tuner

Empfangsbereich	87,5 MHz bis 108 MHz
Nutzbare Empfindlichkeit (IHF)	16,8 dBf
Antennenbuchsen	75 Ohm (unsymetrisch)

MW-Tuner

Empfangsbereich	531 kHz bis 1602 kHz (9 kHz-Schritte) 530 kHz bis 1710 kHz (10 kHz-Schritte)
Nutzbare Empfindlichkeit	350 µV/m
Antenne	Rahmenantenne

LW-Tuner

Empfangsbereich	144 kHz bis 290 kHz
Empfindlichkeit	1400 µV/m
Antenne	Rahmenantenne

Verstärker

Ausgangsleistung	**Vordere Lautsprecher** Nennleistung: 65 W + 65 W (6 Ohm, T.H.D. 1% bei 1 kHz/DIN 45500) Referenz: 80 W + 80 W (6 Ohm, T.H.D. 10% bei 1 kHz/DIN 45324) DIN-Musikleistung: 140 W + 140 W **Hintere (Surround)-Lautsprecher** Nennleistung: 20 W + 20 W (8 Ohm, T.H.D. 1% bei 1 kHz/DIN 45500) Referenz: 25 W + 25 W (8 Ohm, T.H.D. 10% bei 1 kHz/DIN 45324) DIN-Musikleistung: 47 W + 47 W **Mittlerer Lautsprecher** Nennleistung: 20 W (8 Ohm, T.H.D. 1% bei 1 kHz/DIN 45500) Referenz: 25 W (8 Ohm, T.H.D. 10% bei 1 kHz/DIN 45324) DIN-Musikleistung: 47 W
Gesamt-Klirrfaktor	0,1% (8 W, 1 kHz, 6 Ohm, DIN-AUDIO/Vordere)
Eingangsbuchsen	VIDEO/AUX: 310 mV (einstellbar) MD: 310 mV (einstellbar) MIC 1, MIC 2: 1,2 mV (10 kOhm) 5.1 CH INPUT FRONT (L,R): 400 mV REAR (L,R): 400 mV CENTER: 700 mV SUB WOOFER: 400 mV
Ausgangsbuchsen	LINE OUT: 175 mV SUB WOOFER: 1 V SPEAKERS: Anschluß von Lautsprechern von 6 Ohm oder mehr SURROUND SPEAKERS: Anschluß von Lautsprechern von 8 bis 16 Ohm CENTER SPEAKER: Anschluß von Lautsprechern von 8 Ohm oder mehr PHONES (Stereo-Minibuchse): Anschluß von Kopfhörern von 32 Ohm oder mehr

Allgemeines

Stromversorgung	230 V Wechselstrom, 50 Hz
Nennaufnahme	160 W
Nennaufnahme in der Standby-Betriebsart	Wenn die energiesparende Betriebsart auf ECO OFF eingestellt ist: 30 W Wenn die energiesparende Betriebsart auf ECO ON oder ECO AUTO eingestellt ist: 0,9 W
Abmessungen (B × H × T)	284 × 122 × 337 mm
Gewicht	6,9 kg

KASSETTENDECK FX-NH2000

Spurformat	4 Spuren, 2 Stereo-Kanäle
Frequenzgang	Typ II-Band (hochempfindlich/ CrO_2) 50 – 16.000 Hz Typ I-Band (normal) 50 – 15.000 Hz
Rauschabstand	60 dB (Dolby B NR EIN, Typ II-Band Spitzenpegel)
Aufnahmesystem	Wechselstrom-Vorspannung, Wechselstrom-Löschung
Köpfe	DECK 1: Wiedergabekopf × 1 DECK 2: Aufnahme-/Wiedergabekopf × 1, Löschkopf × 1
Abmessungen (B × H × T)	284 × 122 × 315 mm
Gewicht	2,0 kg

CD-SPIELER DX-NH2000

Laser	Halbleiterlaser (λ =780 nm)
D/A-Konverter	1 Bit dual
Rauschabstand	85 dB (1 kHz, 0 dB)
Klirrgrad	0,05% (1kHz, 0 dB)
Gleichlaufschwankungen	unterhalb der Meßgrenze
Abmessungen (B × H × T)	284 × 101 × 315 mm
Gewicht	2,3 kg

GRAPHISCHER EQUALIZER GE-NDPH2100

Abmessungen (B × H × T)	284 × 101 × 328 mm
Gewicht	1,8 kg

LAUTSPRECHERSYSTEM SX-NDPH2100

Lautsprechersystem	3-Wege, Baßreflex (magnetisch abgeschirmter Typ)
Bestückung	Woofer: 140 mm Konustyp × 2 Hochtöner: 60 mm Konustyp Superhochtöner: 20 mm Keramiktyp
Impedanz	6 Ohm
Empfindlichkeit	88 dB/W/m
Abmessungen (B × H × T)	250 × 443 × 250 mm
Gewicht	7,0 kg

Änderungen der technischen Daten und des Designs für Verbesserungen vorbehalten.

BBE SYSTEM
Die Bezeichnung "BBE" und das "BBE"-Symbol sind Warenzeichen der BBE Sound, Inc.
Unter Lizenz der BBE Sound, Inc. hergestellt.

DOLBY NR/DOLBY PRO LOGIC
Hergestellt unter Lizenz von Dolby Laboratories Licensing Corporation.
"DOLBY", das Doppel-D-Symbol ⧈ und "PRO LOGIC" sind Warenzeichen der Dolby Laboratories Licensing corporation.

URHEBERRECHT
Beachten Sie bitte bei der Aufnahme von CDs, Radiosendungen oder Musik-Kassetten die urheberrechtlichen Bestimmungen des Landes, in dem das Gerät benutzt wird.

ATTENZIONE

PER RIDURRE IL RISCHIO DI INCENDI O SCOSSE ELETTRICHE, NON ESPORRE L'APPARECCHIO ALLA PIOGGIA O ALL'UMIDITÀ.

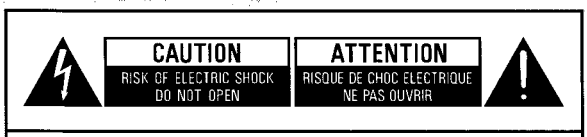

AVVERTENZA

PER RIDURRE IL RISCHIO DI SCOSSE ELETTRICHE, NON RIMUOVERE IL COPERCHIO (O IL RETRO).
ALL'INTERNO NON SONO PRESENTI PARTI RIPARABILI DALL'UTILIZZATORE.
PER RIPARAZIONI RIVOLGERSI A PERSONALE TECNICO QUALIFICATO.

AVVERTENZA

L'uso di comandi o regolazioni o l'esecuzione di procedimenti diversi da quelli qui specificati può causare pericolose esposizioni a radiazioni.

Questo lettore di compact disc è classificato come prodotto LASER CLASSE 1.
L'etichetta CLASS 1 LASER PRODUCT si trova sull'esterno del rivestimento.

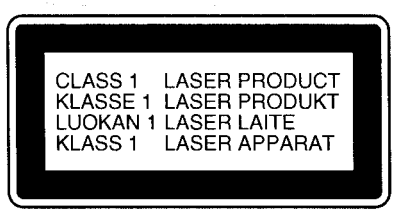

AVVERTENZA!

Radiazione laser invisibile quando aperto con gli interblocchi disattivati. Evitare l'esposizione al raggio.

NOTA

AIWA CO., LTD. – JAPAN – DICHIARA SOTTO LA PROPRIA RESPONSABILITÀ CHE IL PRODOTTO DESCRITTO IN QUESTO MANUALE È CONFORME ALLE DISPOSIZIONI DEL D.M. 28.8.95 No. 548 SECONDO QUANTO PREVISTO NEL PARAGRAFO 3 DELL'ALLEGATO A AL D.M. 25.6.85 E NEL PARAGRAFO 3 DELL'ALLEGATO 1 AL D.M. 27.8.87 (PRESCRIZIONI RELATIVE ALLE FREQUENZE).

Le informazioni soprariportate riguardano solo l'Italia.

PRECAUZIONI

Leggere attentamente e completamente le istruzioni per l'uso prima di usare l'apparecchio. Conservare le istruzioni per l'uso per riferimenti futuri. Tutte le avvertenze e le precauzioni riportate nelle istruzioni per l'uso e sull'apparecchio, nonché i suggerimenti per la sicurezza sotto riportati, devono essere assolutamente osservati.

Installazione

1 **Acqua e umidità** — Non usare questo apparecchio nei pressi dell'acqua, come vicino a vasche da bagno, lavandini, piscine, ecc.
2 **Calore** — Non usare questo apparecchio nei pressi di fonti di calore, inclusi caloriferi, stufe e altri apparecchi che generano calore. Inoltre, non esporre l'apparecchio a temperature inferiori a 5°C o superiori a 35°C.
3 **Superficie di installazione** — Collocare l'apparecchio su una superficie piana e regolare.
4 **Ventilazione** — L'apparecchio deve avere uno spazio sufficiente intorno a sé per consentire una ventilazione adeguata del calore. Lasciare 10 cm di spazio libero dietro e sopra l'apparecchio e 5 cm sui lati.
   - Non collocare l'apparecchio sopra un letto, un tappeto o simili superfici che possono bloccare le fessure di ventilazione.
   - Non installare l'apparecchio in librerie, scaffali o mobili chiusi dove la ventilazione può essere ostacolata.
5 **Penetrazione di oggetti e liquidi** — Fare attenzione per evitare che piccoli oggetti o liquidi penetrino nell'apparecchio attraverso le fessure di ventilazione.
6 **Carrelli e sostegni** — Quando l'apparecchio è collocato o installato su un sostegno o un carrello, deve essere spostato con attenzione.
   Arresti bruschi, forza eccessiva o superfici irregolari possono causare il rovesciamento o la caduta dell'apparecchio o del carrello.
7 **Condensazione** — Si può formare condensazione di umidità sulla lente del pickup CD quando:
   - L'apparecchio viene spostato da un ambiente freddo ad uno caldo.
   - Il sistema di riscaldamento è stato appena acceso.
   - L'apparecchio viene usato in un ambiente molto umido.
   - L'apparecchio viene raffreddato da un condizionatore d'aria.
   Quando si forma condensazione di umidità all'interno dell'apparecchio, questo può non funzionare normalmente. In questo caso lasciar riposare l'apparecchio per qualche ora e quindi provare ad utilizzarlo di nuovo.
8 **Montaggio a parete o sul soffitto** — L'apparecchio non deve essere montato su una parete o un soffitto, se non altrimenti specificato nelle istruzioni per l'uso.

Corrente elettrica

1 **Fonti di alimentazione** — Collegare questo apparecchio solo alle fonti di alimentazione specificate nelle istruzioni per l'uso e come indicato sull'apparecchio.

2 **Cavo di alimentazione CA**
- Quando si scollega il cavo di alimentazione CA, tirarlo afferrandone la spina. Non tirare il cavo stesso.
- Non toccare mai la spina del cavo di alimentazione CA con le mani bagnate, perché questo può causare incendi o scosse elettriche.
- I cavi di alimentazione devono essere disposti in maniera tale da non essere piegati, serrati o calpestati. Fare particolare attenzione al cavo che collega l'apparecchio alla presa di corrente.
- Evitare di sovraccaricare presse di corrente e prolunghe oltre la loro capacità, perché questo può causare incendi o scosse elettriche.

3 **Periodo di non utilizzo** — Scollegare la spina del cavo di alimentazione CA dalla presa di corrente se non si usa l'apparecchio per vari mesi o più. Quando il cavo è collegato una piccola quantità di corrente continua a fluire all'apparecchio, anche se questo è stato spento.

Manutenzione

Pulire l'apparecchio solo come consigliato nelle istruzioni per l'uso.

Danni che richiedono riparazioni

Far riparare l'apparecchio da un tecnico qualificato se:
- Il cavo di alimentazione CA o la sua spina sono stati danneggiati.
- Oggetti estranei o liquidi sono penetrati nell'apparecchio.
- L'apparecchio è stato esposto alla pioggia o all'acqua.
- L'apparecchio sembra non funzionare normalmente.
- L'apparecchio mostra un netto cambiamento nelle prestazioni.
- L'apparecchio è caduto o il rivestimento è stato danneggiato.

NON TENTARE DI RIPARARE PERSONALMENTE L'APPARECCHIO.

INDICE

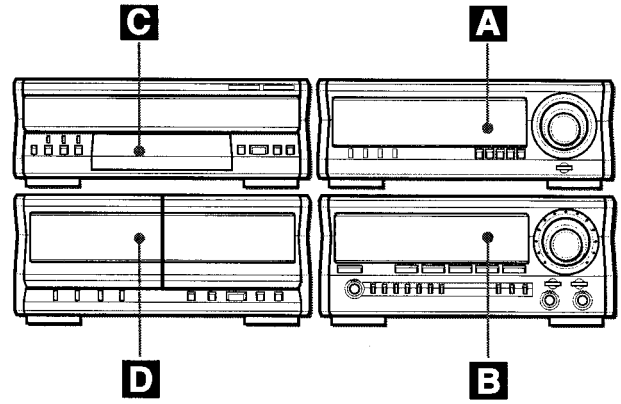

PRECAUZIONI 2

PREPARATIVI

COLLEGAMENTI 4
TELECOMANDO 7
PRIMA DELL'USO 7
REGOLAZIONI AUDIO 9

A EQUALIZZATORE GRAFICO

INDICE DELLE PARTI 10
EQUALIZZATORE GRAFICO 10
DSP SURROUND 12
IMPOSTAZIONE DELL'OROLOGIO 12
IMPOSTAZIONE DEL TIMER 13
IMPOSTAZIONE DEL TIMER PER LO SPEGNIMENTO RITARDATO 14
DOLBY PRO LOGIC 15

B RICEVITORE STEREO

INDICE DELLE PARTI 17
PRESELEZIONE DELLE STAZIONI 17
RICEZIONE DELLE STAZIONI TRAMITE I NUMERI DI PRESELEZIONE 18
RICERCA TRAMITE I CODICI RDS 19
MISSAGGIO CON MICROFONO (KARAOKE) 21

C LETTORE CD

INDICE DELLE PARTI 23
RIPRODUZIONE DI COMPACT DISC 23
RIPRODUZIONE PROGRAMMATA 25
PROGRAMMA PER IL KARAOKE 26

D PIASTRA A CASSETTE

INDICE DELLE PARTI 27
RIPRODUZIONE DI NASTRI 27
RIPRODUZIONE CONTINUA 28
REGISTRAZIONE DI BASE 29
DUPLICAZIONE MANUALE DI NASTRI 30
DUPLICAZIONE DELL'INTERO NASTRO 30
REGISTRAZIONE CON MONTAGGIO AI 31
REGISTRAZIONE CON MONTAGGIO A PROGRAMMAZIONE 32

GENERALI

COLLEGAMENTO DI APPARECCHI OPZIONALI 33
ASCOLTO DI FONTI ESTERNE 33
COLLEGAMENTO DI UN LETTORE DVD 34
CURA E MANUTENZIONE 35
GUIDA ALLA SOLUZIONE DI PROBLEMI 36
CARATTERISTICHE TECNICHE 37

I

COLLEGAMENTI

Il sistema DOLBY PRO LOGIC, che è la maggiore funzione di questo sistema stereo, consente di ottenere il suono multicanale in casa propria.
Completare le impostazioni e i collegamenti dell'apparecchio principale, dei diffusori in dotazione, del televisore e dell'apparecchio video secondo il seguente procedimento.

Controllare il sistema e gli accessori.

① Lettore di compact disc DX-NH2000
② Piastra a cassette stereo FX-NH2000
③ Equalizzatore grafico GE-NDPH2100
④ Ricevitore stereo MX-NDPH2100
Diffusori anteriori SX-NDPH2100
Diffusori surround SX-R277
Diffusore centrale SX-C607

Telecomando | Antenna MW/LW | Antenna FM

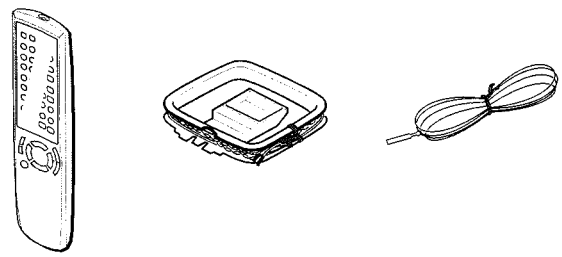

Manuale delle istruzioni per l'uso, ecc.

Posizionamento degli apparecchi
Collocare gli apparecchi in orizzontale o in verticale come mostrato di seguito.

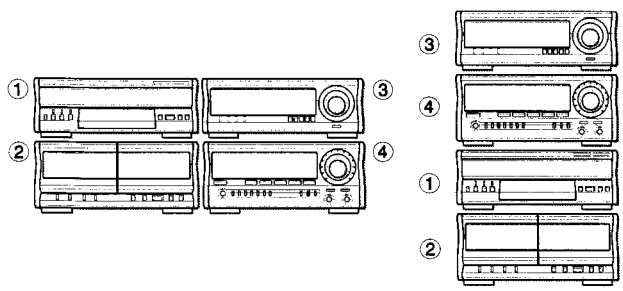

NOTA

Accertarsi di collocare la piastra a cassette stereo sul lato sinistro del ricevitore stereo.
Potrebbe essere generato del rumore o il funzionamento corretto del sistema stereo potrebbe essere impedito se la piastra a cassette stereo viene collocata sul lato destro del ricevitore stereo o sopra il ricevitore stesso, o se il ricevitore stereo viene collocato sopra la piastra a cassette stereo.

IMPORTANTE
Collegare prima i diffusori, le antenne e tutti gli apparecchi opzionali. Quindi collegare il cavo di alimentazione CA per ultimo.

Prima di collegare il cavo di alimentazione CA
La tensione nominale dell'apparecchio è di 230 V CA, come specificato sul pannello posteriore del ricevitore stereo. Controllare che la tensione nominale corrisponda alla tensione della rete di alimentazione locale.

Diffusori
Non ci sono differenze fra i diffusori anteriori. Entrambi i diffusori possono essere collegati come diffusore sinistro (L) o diffusore destro (R).

1 Collegare i cavi piatti del DX-NH2000 ①, della FX-NH2000 ② e del GE-NDPH2100 ③ allo MX-NDPH2100.

Spingere il connettore fino a che scatta.

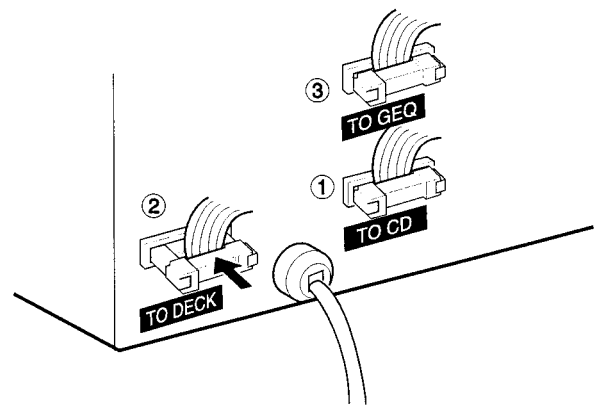

2 Collegare i cavi diffusori ai diffusori anteriori SX-NDPH2100.

Collegare i cavi con la riga bianca ai terminali ⊕ e gli altri cavi ai terminali ⊖.

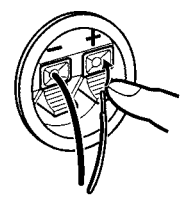

3 Collegare i cavi diffusori allo MX-NDPH2100.

Collegare i cavi con la riga bianca ai terminali ⊕ e gli altri cavi ai terminali ⊖.

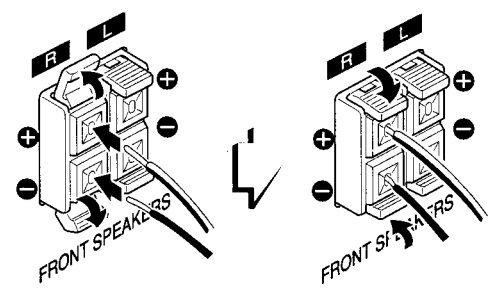

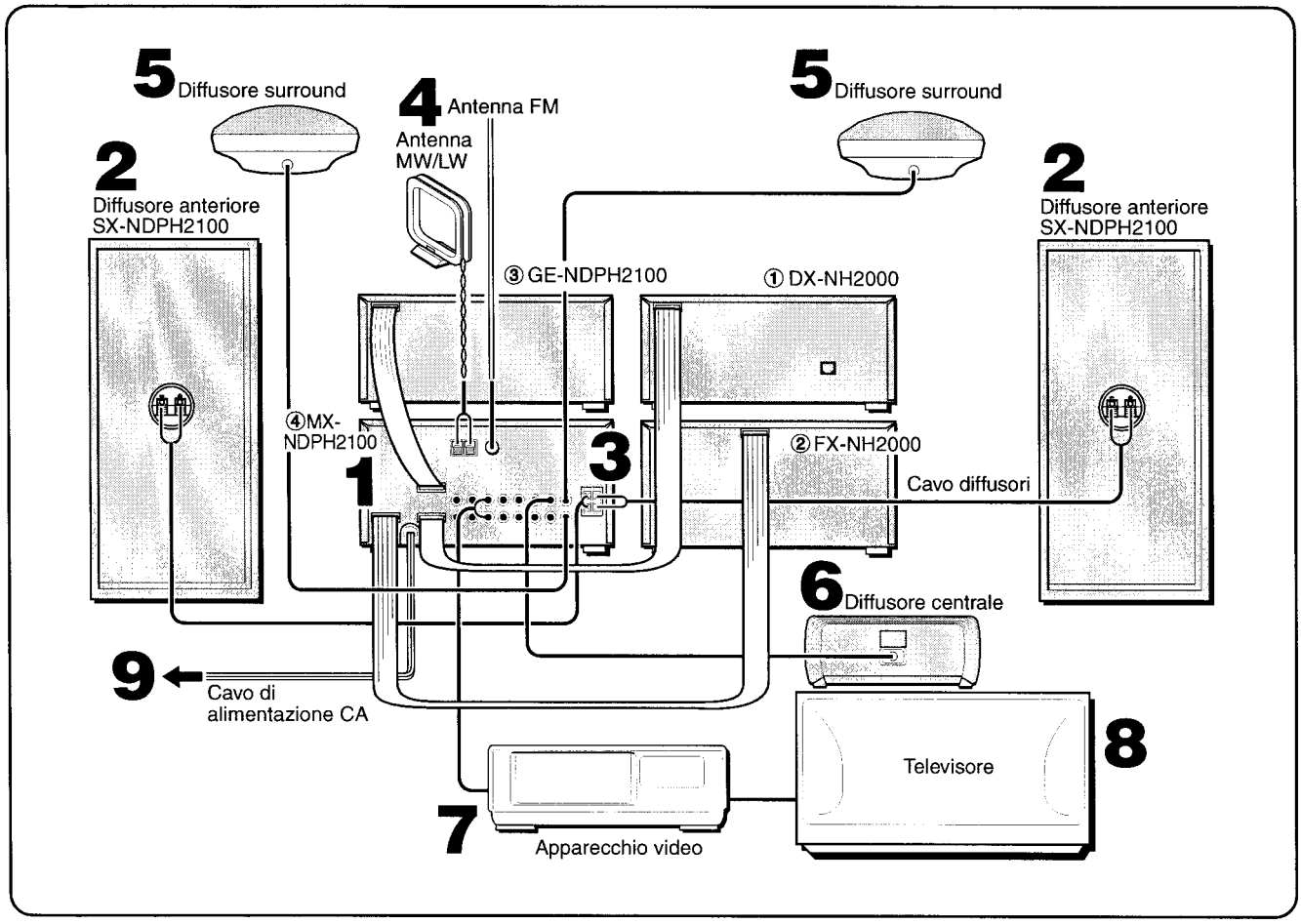

4 Collegare le antenne in dotazione.

Collegare l'antenna FM al terminale **FM 75 Ω** e l'antenna MW/LW ai terminali **MW/LW LOOP**.

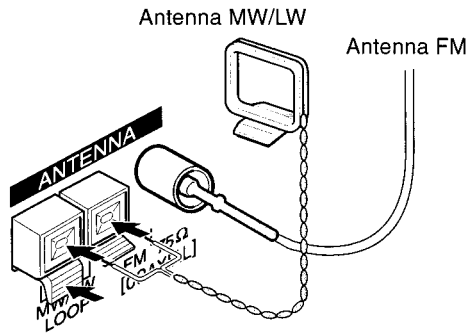

5 Collegare i diffusori surround.

Collegare i cavi dei diffusori surround ai terminali **SURROUND SPEAKERS**.

Non ci sono differenze fra i diffusori surround. Entrambi i diffusori possono essere collegati come diffusore destro (R) o diffusore sinistro (L).

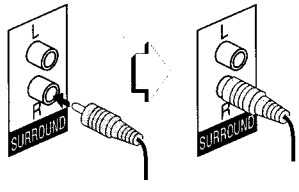

6 Collegare il diffusore centrale.

Collegare il cavo del diffusore centrale al terminale **CENTER SPEAKER**.

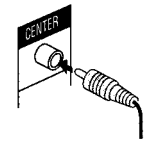

7 Collegare l'apparecchio video.

Collegare la presa **VIDEO/AUX** di questo apparecchio alla presa di uscita audio dell'apparecchio video con un cavo di collegamento audio opzionale.

8 Collegare il televisore all'apparecchio video.

Per i dettagli, fare riferimento al manuale di istruzioni dell'apparecchio collegato.

9 Collegare il cavo di alimentazione CA ad una presa di corrente alternata.

La dimostrazione inizia quando il cavo di alimentazione CA viene collegato ad una presa di corrente alternata per la prima volta. Per disattivare la dimostrazione, impostare l'orologio.

Per mettere ritta l'antenna MW/LW su una superficie

Infilare l'innesto nella fessura.

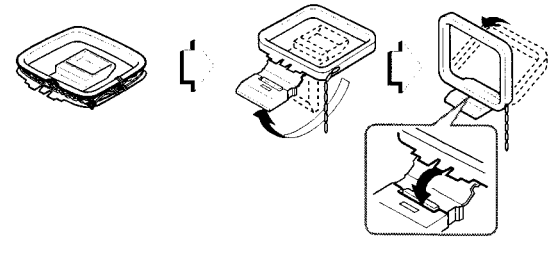

I

Per posizionare le antenne

Antenna FM unipolare:

Estendere questa antenna completamente e posizionarla in modo da ottenere la ricezione ottimale.

Questa antenna è del tipo istantaneo; pertanto si consiglia l'uso di un'antenna esterna.

Antenna MW/LW:

Posizionare e ruotare l'antenna in modo da ottenere la ricezione ottimale.

NOTA

- Accertarsi di collegare correttamente i cavi dei diffusori. Collegamenti errati possono causare cortocircuiti nei terminali **SPEAKERS**.

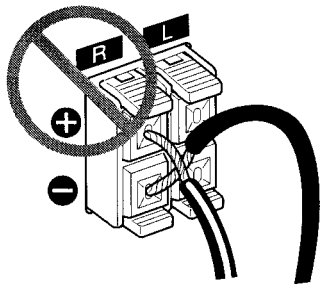

- Non lasciare oggetti che generano magnetismo, come carte di credito, nei pressi dei diffusori, perché tali oggetti potrebbero subire danni.
- Non avvicinare l'antenna FM a oggetti metallici o alle guide delle tende.
- Non avvicinare l'antenna MW/LW ad altri apparecchi opzionali, al sistema stereo stesso, al cavo di alimentazione CA o ai cavi dei diffusori, perché può essere captato del rumore.
- Non svolgere il filo dell'antenna MW/LW.

Per scollegare il connettore del cavo piatto

Premere le linguette ed estrarre.

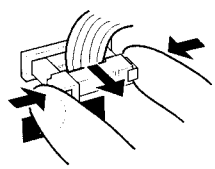

COLLEGAMENTO DI UN'ANTENNA ESTERNA

Per ottenere una migliore ricezione FM, si consiglia di usare un'antenna esterna.

Collegare l'antenna esterna al terminale **FM 75 Ω**.

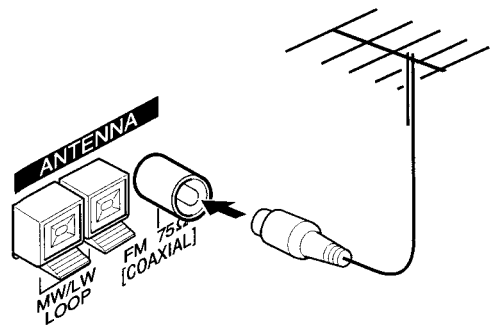

Per collegare altri apparecchi opzionali → pagina 33.

POSIZIONAMENTO DEI DIFFUSORI

Per poter ottenere gli effetti ottimali con il sistema DOLBY PRO LOGIC, è importante posizionare i diffusori appropriatamente. Fare riferimento all'illustrazione sottostante per trovare la posizione migliore nel proprio ambiente di ascolto.

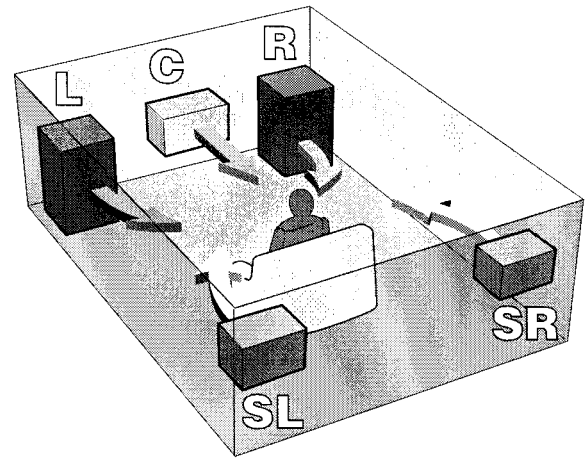

L & R: Diffusori anteriori

C: Diffusore centrale

Collocarlo al centro dei due diffusori anteriori. Inoltre, collocarlo sopra o sotto il televisore se si collega un televisore all'apparecchio.

SL & SR: Diffusori surround

Collocare i diffusori surround direttamente accanto o leggermente dietro l'area di ascolto. Allinearli orizzontalmente, ad un'altezza di circa 1 metro sopra le orecchie dell'ascoltatore.

NOTA

- Il suono non è udibile dal diffusore centrale e dai diffusori surround quando il DOLBY PRO LOGIC, il sistema SURROUND e il 5.1 CH (pagina 34) sono disattivati.
- Il diffusore centrale emette il suono soltanto quando il DOLBY PRO LOGIC o il 5.1 CH (pagina 34) è attivato.

Per installare i diffusori surround sulla parete

Installare ciascun diffusore in un punto della parete in grado di reggerne il peso.

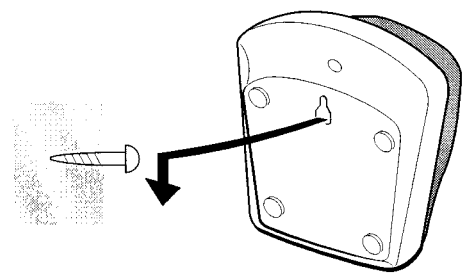

TELECOMANDO

Inserimento delle pile
Staccare il coperchio del comparto pile sul retro del telecomando e inserire due pile R6 (formato AA).

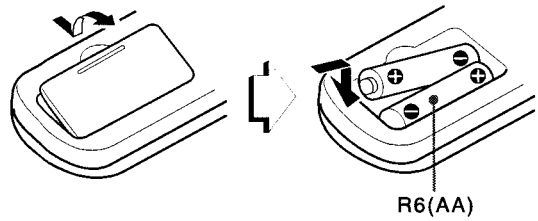

Sostituzione delle pile
La distanza operativa massima fra il telecomando e il sensore di comandi a distanza sull'apparecchio principale deve essere di circa 5 metri. Quando questa distanza diminuisce, sostituire le pile con altre nuove.

Uso del telecomando
Le istruzioni contenute in questo manuale fanno riferimento principalmente ai tasti sull'apparecchio principale. È possibile usare ugualmente i tasti sul telecomando che hanno lo stesso nome di quelli sull'apparecchio principale.

►/◄►PRESET sul telecomando
La funzione è indentica a guella di ◄► sull'apparecchio principale.

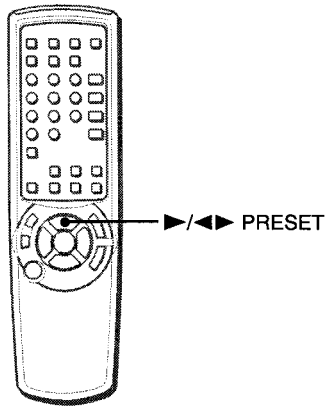

NOTA

- Se si prevede di non usare il telecomando per un lungo periodo, estrarre le pile per evitare possibili perdite di elettrolita.
- Il telecomando può non funzionare correttamente quando:
  - Il tratto fra il telecomando e il sensore di comandi a distanza all'interno del display è esposto ad una luce intensa, come la luce solare diretta.
  - Si usano altri telecomandi nei pressi (telecomando del televisore, ecc.).

PRIMA DELL'USO

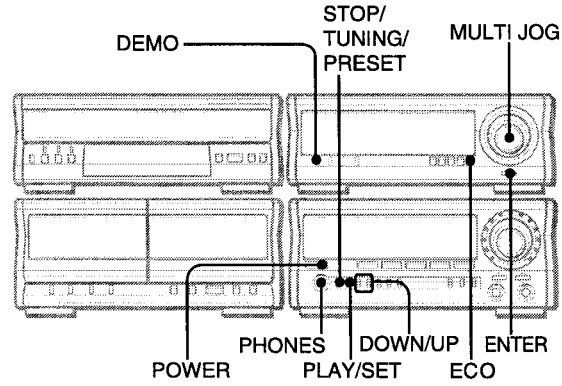

Per accendere l'apparecchio
Premere uno dei tasti di funzione (**TAPE**, **TUNER**, **VIDEO/AUX/ 5.1 CH**, **CD**, **MD**). La riproduzione del disco o del nastro inserito inizia, o viene ricevuta la stazione sintonizzata precedentemente (funzione di ascolto diretto).
È disponibile anche **POWER**.
Quando l'apparecchio è acceso, il comparto dischi può essere aperto e chiuso per azzerare l'apparecchio.

Per spegnere l'apparecchio
Premere **POWER**.

Uso delle cuffie
Collegare un paio di cuffie con una spina stereo normale (ø 6,3 mm) alla presa **PHONES**.
Nessun suono viene emesso dai diffusori mentre sono collegate le cuffie.
- Quando sono collegate le cuffie, il sistema SURROUND, il DOLBY PRO LOGIC e il 5.1 CH (pagina 34) non funzionano.

Per cambiare il modo di oscuratore del display
1 Premere **ECO** ripetutamente fino a quando viene visualizzato "DIM MODE".
2 Entro 4 secondi, premere **ENTER**.
3 Entro 4 secondi, girare **MULTI JOG** per selezionare uno dei modi di oscuratore scorrendoli ciclicamente come mostrato di seguito.
4 Entro 4 secondi, premere **ENTER**.

DIMMER 0 ↔ DIMMER 1 ↔ DIMMER 2

"DIMMER 0" è il modo di luminosità massimo mentre "DIMMER 2" è il modo di luminosità minimo. Nel modo "DIMMER 2", inoltre, l'analizzatore di spettro e la luce dei tasti si spengono.

Dimostrazione (DEMO)

Quando si collega il cavo di alimentazione CA o si preme **DEMO**, la dimostrazione inizia sul display.
- La dimostrazione viene disattivata quando si accende l'apparecchio o quando si imposta l'orologio.

Su questo apparecchio sono disponibili due tipi di modi di dimostrazione.
Uno è la *dimostrazione*, mentre l'altro è la *dimostrazione del gioco*.
Nel modo di dimostrazione, un'illuminazione colorata effettua una dimostrazione sul display.
Nel modo di dimostrazione del gioco, è possibile giocare.

Per selezionare un modo di dimostrazione o per disattivarlo, premere **DEMO** sull'equalizzatore ripetutamente.
Il modo di dimostrazione cambia ciclicamente sul display del ricevitore stereo come indicato di seguito.

demo → game demo → off (disattivazione) → demo

Per giocare con la dimostrazione del gioco

1 Premere **DEMO** ripetutamente per selezionare il modo di dimostrazione del gioco come spiegato sopra.
2 Premere **SET** per far iniziare a girare i tre numeri.
3 Premere **TUNING/PRESET** per far fermare un numero nella colonna sinistra.
4 Premere **TUNING/PRESET** per far fermare un numero nella colonna centrale. La pressione del tasto per la terza volta fa fermare il numero nella colonna destra.

Punteggio:
Vengono dati 20 punti per cominciare a giocare.
Se tutti i numeri sono uguali, 50 punti vengono aggiunti al punteggio.
Se i numeri non sono uguali, viene sottratto un punto.
Se i punti ottenuti raggiungono 9999, si vince.
Se i punti ottenuti scendono a 0, si perde.

Per disattivare la dimostrazione del gioco

Premere **DEMO** ripetutamente per selezionare il modo di "dimostrazione" o di "disattivazione" come spiegato sopra.

Per riavviare la dimostrazione del gioco

Premere **DEMO** ripetutamente per selezionare il modo di dimostrazione, quindi premere **SET**. Il gioco ricomincia.

Per cambiare la probabilità di allineamento dei tre numeri

Premere **UP/DOWN** per far cambiare il numero sulla sinistra dei numeri rotanti. È possibile selezionare un numero compreso tra 1 e 3. Più alto è il numero, maggiore è la probabilità di ottenere punti.

NOTA

- Durante la dimostrazione del gioco, **SET** e **TUNING/PRESET** sono disponibili soltanto per la dimostrazione del gioco. Disattivare la dimostrazione del gioco per usare questi tasti per funzioni come la sintonia o la preselezione di stazioni, ecc.
- Durante la dimostrazione del gioco, alcuni indicatori senza rapporto con l'operazione effettiva si illuminano sul display.
- **DEMO** è bloccato durante la registrazione e non funziona.
- Quando è selezionato 5.1 CH (pagina 34), il suono del gioco non viene emesso.

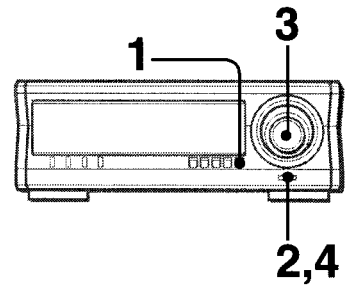

IMPOSTAZIONE DEL MODO DI RISPARMIO DI CORRENTE

Quando si imposta il modo di risparmio di corrente su "ECO ON" o "ECO AUTO", l'apparecchio riduce il consumo di corrente eseguendo quattro operazioni di risparmio di corrente come descritto di seguito.

ECO ON
- Quando l'apparecchio viene spento, tutte le luci (l'intera illuminazione del display e la luce dei tasti) si spengono. Si illumina soltanto l'indicatore rosso.
- Se è selezionato "DIMMER" (1-2), l'illuminazione del display e la luce dei tasti si accendono per 10 secondi soltanto quando si preme un tasto, o quando si gira **VOLUME** o **MULTI JOG**.
- Il modo di oscuratore del display viene impostato sul modo di luminosità minimo, la luce dei tasti si spegne, e il volume viene impostato sul minimo (0) quando l'apparecchio si accende per la registrazione attivata dal timer.

ECO AUTO
- Oltre alle tre operazioni di "ECO ON", l'apparecchio si spegne automaticamente se rimane inutilizzato e la fonte di suono viene silenziata per 10 minuti, tranne quando è selezionata la funzione TUNER o 5.1 CH.

ECO OFF
Il modo di risparmio di corrente non funziona.

1 Premere ECO.
Viene visualizzato "ECO MODE".

2 Premere ENTER entro 4 secondi.
Viene visualizzato lo stato attuale del modo di risparmio di corrente.

3 Girare MULTI JOG entro 4 secondi per selezionare uno dei modi di risparmio di corrente.
Esempio: Quando è selezionato "ECO ON"

4 Premere ENTER entro 4 secondi.

NOTA

- Se l'orologio non è impostato, le luci dell'apparecchio non si spengono.
  Invece, quando l'apparecchio viene spento, inizia la dimostrazione.
- Quando l'apparecchio viene spento mentre "ECO MODE" è impostato su ECO ON o ECO AUTO, le impostazioni effettuate per le funzioni di riproduzione programmata (PRGM), riproduzione casuale (RANDOM), riproduzione a ripetizione (REPEAT) o riproduzione con salto degli spazi vuoti (CD BLANK SKIP) vengono annullate e il contatore del nastro viene riportato a zero. Se lo si preferisce, impostare "ECO MODE" su OFF.

REGOLAZIONI AUDIO

Usare i tasti e i comandi sul ricevitore stereo o sul telecomando.

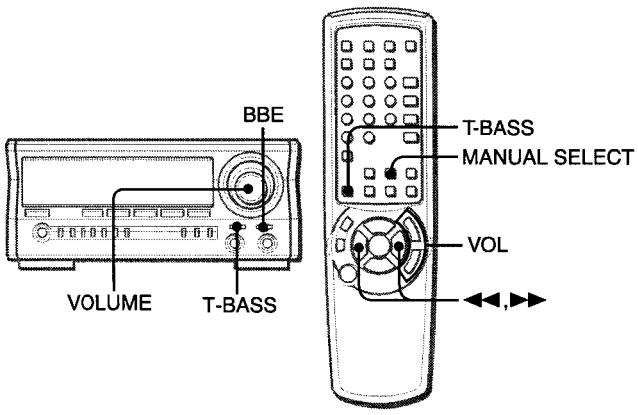

VOLUME

Girare VOLUME sul ricevitore stereo, o premere VOL sul telecomando.
Il livello del volume viene indicato sul display mediante un numero da 0 a MAX (50).
Il livello del volume viene impostato automaticamente su 20 quando l'apparecchio viene spento mentre il livello del volume è impostato su 21 o più.

Per cambiare l'equilibratura di sinistra/destra
Premere **MANUAL SELECT** sul telecomando. "L/R" viene visualizzato per 2 secondi. Premere ◀◀ o ▶▶ sul telecomando entro questi 2 secondi.
- Cambia anche il livello dei diffusori anteriori per il DOLBY PRO LOGIC e il DOLBY DIGITAL SURROUND. (Vedere le pagine 15 e 34.)

SISTEMA BBE

Il sistema BBE enfatizza la chiarezza dei suoni ad alta frequenza. Esso arricchisce anche la funzione karaoke per fornire un suono della voce gradevole e chiaro.
Premere BBE sul ricevitore stereo.
Ogni volta che si preme il tasto, il livello cambia. Selezionare uno dei 3 livelli o la posizione di disattivazione, secondo le proprie preferenze.

- Il sistema BBE non funziona quando sono attivati gli ingressi 5.1 CH INPUT (pagina 34).

SISTEMA SUPER T-BASS

Il sistema T-BASS enfatizza il realismo dei suoni a bassa frequenza.
Premere T-BASS sul ricevitore stereo.
Ogni volta che si preme il tasto, il livello cambia. Selezionare uno dei 4 livelli o la posizione di disattivazione, secondo le proprie preferenze.

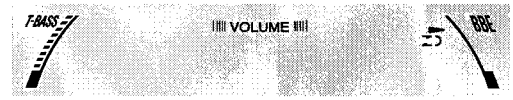

NOTA

- Il suono a bassa frequenza può essere distorto quando si usa il sistema T-BASS per un disco o un nastro in cui il suono a bassa frequenza è originariamente enfatizzato. In questo caso, disattivare il sistema T-BASS.
- Quando si riproduce un nastro registrato con il sistema BBE, si consiglia di lasciare disattivato il sistema BBE per evitare la distorsione del suono ad alta frequenza.

INDICE DELLE PARTI

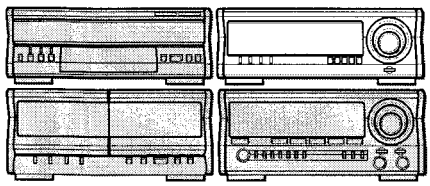

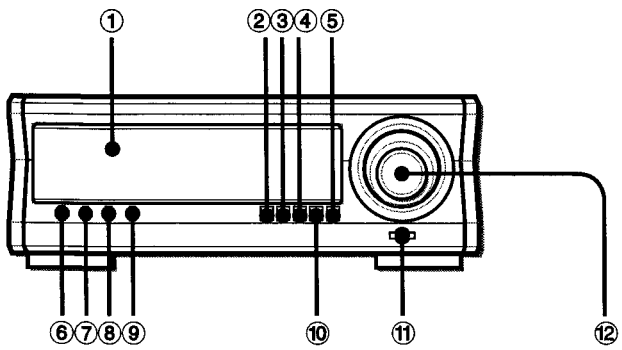

	Nome	Pagina
❶	Display	
❷	DOWN	11
❸	UP	11
❹	GEQ	10, 11
❺	ECO	8
❻	DEMO	7, 8
❼	TIMER	13, 14
❽	CLOCK	12
❾	DOLBY PRO LOGIC	15, 16
❿	SURROUND	12
⓫	ENTER	7, 8, 11-14
⓬	MULTI JOG	7, 8, 10-14

EQUALIZZATORE GRAFICO

SELEZIONE DI UNA CURVA DI EQUALIZZAZIONE PROGRAMMATA

Questo apparecchio fornisce le seguenti differenti 5 curve di equalizzazione programmate.
ROCK: Suono potente con enfatizzazione dei bassi e degli acuti
POP: Maggiore presenza nelle parti vocali e nella gamma media
JAZZ: Frequenze inferiori accentuate per musica tipo jazz
CLASSIC: Suono arricchito con bassi pesanti e acuti delicati
LATIN: Frequenze superiori accentuate per musica latina

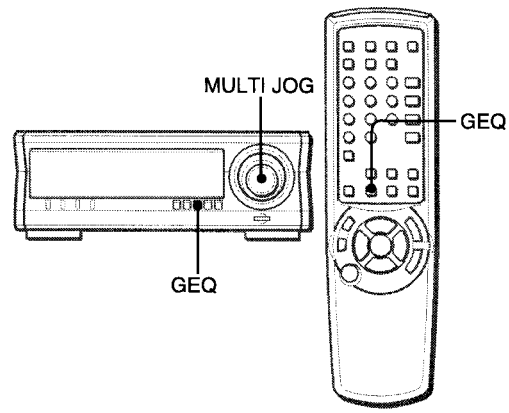

Premere GEQ, e girare MULTI JOG per selezionare una delle curve di equalizzazione programmate entro 4 secondi.
Le indicazioni del modo di equalizzatore grafico vengono visualizzate nel ciclo seguente:

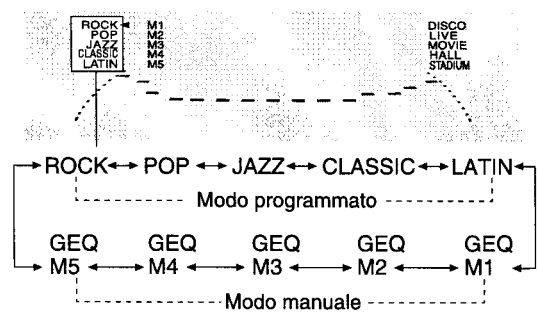

Per disattivare l'equalizzatore grafico
Premere **GEQ** una volta o due volte in modo che "GEQ OFF" appaia sul display del ricevitore stereo.
Quando si usa il telecomando, premere **GEQ** ripetutamente fino a quando viene visualizzato "GEQ OFF".

IMPOSTAZIONE MANUALE DI NUOVE CURVE DI EQUALIZZAZIONE

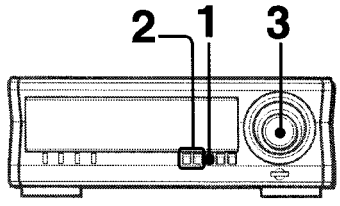

È possibile personalizzare secondo le proprie preferenze le curve di equalizzazione preselezionate oppure creare una nuova curva ex novo su una curva "piatta".

1 **Premere GEQ una volta o due volte per far apparire "GEQ OFF" o il nome di una curva di equalizzazione preselezionata in fabbrica (per esempio "ROCK") sul display del ricevitore stereo. Quando "GEQ OFF" appare, premere UP per far cambiare l'indicazione in "GEQ ON".**
Entro 4 secondi eseguire il punto successivo. In caso di interruzioni, premere di nuovo **GEQ**.

2 **Premere UP/DOWN per selezionare una banda di frequenza.**
Entro 8 secondi eseguire il punto successivo. In caso di interruzioni, riprovare dall'inizio.

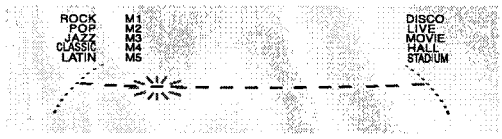

3 **Girare MULTI JOG per enfatizzare o deenfatizzare la banda di frequenza selezionata.**

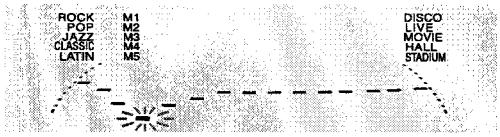

4 **Allo stesso modo, regolare l'equalizzazione per le altre bande di frequenza.**

Per disattivare l'equalizzatore grafico
Premere **GEQ** una volta o due volte in modo che "GEQ OFF" appaia sul display del ricevitore stereo.
Quando si usa il telecomando, premere **GEQ** ripetutamente fino a quando viene visualizzato "GEQ OFF".

NOTA

Se non si memorizza la curva di equalizzazione personalizzata, essa andrà perduta quando si passa ad un'altra curva o si preme **GEQ**. Per memorizzare la nuova curva, fare riferimento alla sezione riportata di seguito.

MEMORIZZAZIONE DI NUOVE CURVE DI EQUALIZZAZIONE

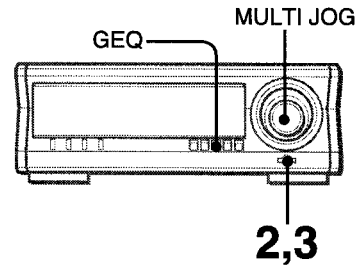

Fino a 5 curve di equalizzazione personalizzate possono essere memorizzate come modi manuali M1 - M5.

1 **Creare una nuova curva di equalizzazione come spiegato nella colonna sinistra di questa pagina.**
La curva creata viene visualizzata per 8 secondi. In caso di interruzioni, premere **GEQ** per visualizzare di nuovo la curva di equalizzazione.

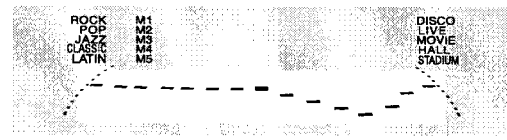

2 **Mentre la curva di equalizzazione è visualizzata, premere ENTER.**
Una punta di freccia rossa rivolta verso destra inizia a lampeggiare alla sinistra dell'indicatore "M1". Questo lampeggiamento dura 4 secondi, durante i quali si deve eseguire il punto successivo. In caso di interruzioni, premere **GEQ** e poi **ENTER** entro 4 secondi.

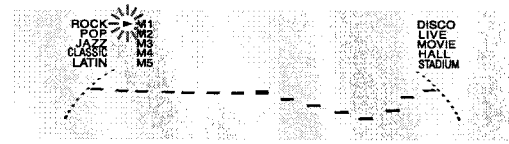

3 **Premere ENTER per memorizzare la curva di equalizzazione appena creata in M1.**
Oppure
Prima di premere ENTER, girare MULTI JOG verso destra per spostare la punta di freccia rossa sulla posizione di memoria desiderata, M2 - M5.
In caso di interruzioni, premere **GEQ** e poi **ENTER** entro 4 secondi.

Per selezionare una curva di equalizzazione memorizzata
Premere **GEQ**, e entro 4 secondi girare **MULTI JOG** per selezionare uno dei modi manuali M1 - M5.

I

DSP SURROUND

Il DSP (Digital Signal Processor = elaboratore digitale di segnali) SURROUND cambia acusticamente le caratteristiche acustiche di un qualsiasi ambiente di ascolto, consentendo di ottenere la presenza del suono reale di ambienti differenti.
Questo apparecchio è stato programmato con 5 diversi modi SURROUND.

SELEZIONE DI UN MODO DSP SURROUND PROGRAMMATO

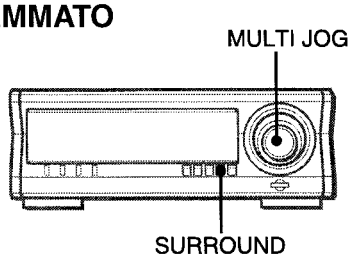

Quando si seleziona un modo DSP SURROUND programmato, è possibile ottenere la presenza sonora di una discoteca (DISCO), di un'esecuzione dal vivo (LIVE), di un cinema (MOVIE), di una sala da concerti (HALL) o di uno stadio (STADIUM).

Premere SURROUND e entro 4 secondi girare MULTI JOG per selezionare il sonoro surround desiderato.
Le indicazioni del modo DSP SURROUND vengono visualizzate nel ciclo seguente:

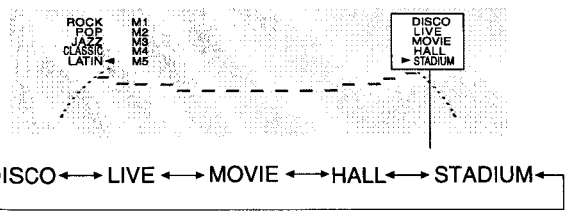

Le curve di equalizzazione vengono selezionate automaticamente in maniera appropriata ai modi DSP SURROUND.

Per disattivare il modo DSP SURROUND
Premere **SURROUND** una volta o due volte in modo che "DSP OFF" appaia sul display del ricevitore stereo.

Quando la fonte musicale è monoaurale
Selezionare "LIVE", "MOVIE" o "STADIUM" per ottenere un effetto stereo simulato.
Quando è selezionato "DISCO" o "HALL", il suono non è udibile dai diffusori surround collegati.

Per regolare il volume dei diffusori surround
Premere **MANUAL SELECT** sul telecomando due o tre volte. "S-L" o "S-R" viene visualizzato per 2 secondi. Premere ◄◄ o ►► sul telecomando entro questi 2 secondi.
- Cambia anche il livello dei diffusori surround per il DOLBY PRO LOGIC (pagina 15) e il DOLBY DIGITAL SURROUND (pagina 34).

NOTA

- DOLBY PRO LOGIC e DSP SURROUND funzionano normalmente soltanto quando il livello del volume (pagina 9) è impostato su 8 o più.
- Il modo SURROUND viene disattivato quando:
  - Si cambia il volume del microfono o il livello dell' eco.
  - Si attiva il DOLBY PRO LOGIC.
  - Si collegano le cuffie.
  - Si seleziona il 5.1 CH (pagina 34).

IMPOSTAZIONE DELL'OROLOGIO

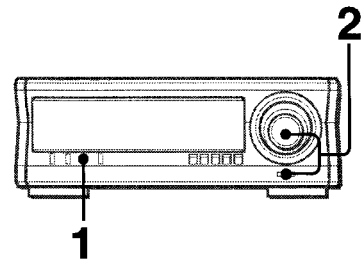

1 Premere CLOCK.
Le cifre delle ore e dei minuti iniziano a lampeggiare.

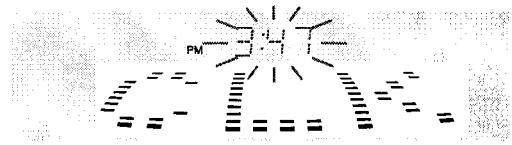

2 <u>Entro 4 secondi</u>, girare MULTI JOG per regolare le ore e i minuti, quindi premere ENTER.
L'orologio inizia a funzionare da 00 secondi.

Per passare al formato di indicazione dell'ora di 24 ore
Premere **CLOCK** e quindi premere **ECO** entro 4 secondi.
Ripetere lo stesso procedimento per ripristinare il formato di indicazione dell'ora di 12 ore.

Nel formato di indicazione dell'ora di 12 ore, "AM 12:00" indica mezzanotte e "PM 12:00" indica mezzogiorno.

Se l'indicazione dell'ora lampeggia
Questo è causato da interruzioni di corrente. È necessario impostare di nuovo l'ora attuale.
Se l'interruzione di corrente è durata oltre 24 ore, tutte le impostazioni che sono state memorizzate nella memoria dell'apparecchio dopo l'acquisto devono essere memorizzate di nuovo.

NOTA

Se il modo di risparmio di corrente (pagina 8) è attivato, tutte le luci dell'apparecchio si spengono quando l'apparecchio viene spento. Per vedere l'indicazione dell'ora, premere **CLOCK** in modo che l'ora venga visualizzata per 4 secondi.

- *Anche **II**SET sul telecomando è disponibile al post di **ENTER**.*
- *Anche ◄◄ e ►► sul telecomando sono disponibili al post di **MULTI JOG**.*

IMPOSTAZIONE DEL TIMER

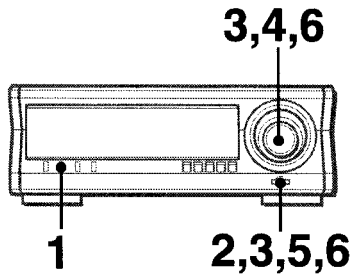

È possibile far accendere l'apparecchio ogni giorno all'ora specificata grazie al timer incorporato.

Preparativi
Accertarsi che l'ora sia impostata correttamente.

Ad ogni pressione di **TIMER** le indicazioni "OFF", "PLAY" e "REC" vengono visualizzate nell'ordine.

RIPRODUZIONE ATTIVATA DAL TIMER

1 **Premere TIMER per visualizzare "PLAY".**
Un simbolo di orologio rosso (◴) appare con due gruppi di numeri –uno costituito da ore e minuti separati da un segno di due punti, e l'altro costituito da numeri di due o tre cifre senza segno dei due punti – che si alternano sul display dell'equalizzatore, mentre "PLAY" è visualizzato sul display del ricevitore stereo.

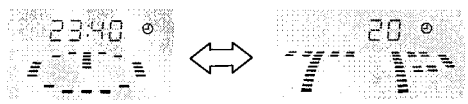

Si verifica un'interruzione quando non si esegue il punto successivo (2) entro 8 secondi dalla pressione di **TIMER**. Premere di nuovo **TIMER** se necessario.

2 **Premere ENTER.**
Le cifre delle ore e dei minuti iniziano a lampeggiare.
- La pressione di **II SET** sul telecomando equivale alla pressione di **ENTER**.

3 **Girare MULTI JOG per introdurre l'ora alla quale il sistema deve iniziare a riprodurre. Quindi, premere ENTER.**

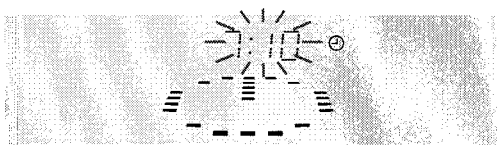

La metà inferiore della visualizzazione sul display dell'equalizzatore inizia a lampeggiare.

4 **Girare MULTI JOG per selezionare la fonte che deve iniziare a suonare all'ora introdotta al punto 3.**

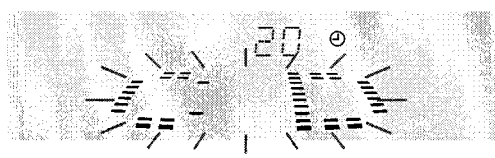

Quando si gira **MULTI JOG**, l'indicazione sul display cambia nel ciclo seguente:

TP (piastra a cassette) ↔ TUN (sintonizzatore) ↔ VD (apparecchio video) ↔ CD (lettore CD) ↔ MD (piastra MD)

5 **Quando viene visualizzata l'indicazione della fonte desiderata, premere ENTER.**
L'indicazione della fonte che stava lampeggiando si illumina stabilmente mentre i numeri di due o tre cifre senza segno dei due punti iniziano a lampeggiare, segnalando che si deve introdurre l'ora di accensione, o il lasso di tempo durante il quale il sistema deve essere tenuto acceso.

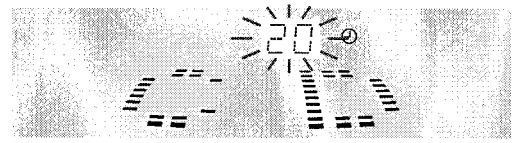

6 **Girare MULTI JOG per introdurre l'ora di accensione, quindi premere ENTER.**
L'ora di accensione può essere impostata tra 5 e 240 minuti in unità di 5 minuti.

7 **Preparare la fonte per la riproduzione.**
Collocare un compact disc sul piatto 1.
Inserire una cassetta in una delle due piastre.
Sintonizzare una stazione.
Porre un apparecchio esterno appropriato nel suo modo di pronto per la riproduzione.

8 **Regolare il livello del volume e la tonalità (T-BASS, ecc.), quindi premere POWER sul ricevitore stereo.**
Il sistema passa al modo di attesa timer e tutte le indicazioni sul display scompaiono; soltanto l'ora attuale e il simbolo di orologio rosso, ◴, rimangono visualizzati sul display dell'equalizzatore se ECO è attivato.

Quando viene raggiunta l'ora fissata, il sistema si accende e la fonte selezionata inizia a suonare.
Il livello del volume, se impostato su 21 o su un valore maggiore, viene ridotto automaticamente a 20 nel momento in cui la fonte inizia a suonare.

Per controllare le impostazioni
Premere **TIMER**. L'ora di attivazione del timer, o l'ora di accensione, la fonte selezionata e la durata del periodo di attivazione del timer vengono visualizzate per 6 secondi.

Per cambiare le impostazioni
Premere **TIMER**, e quindi premere **ENTER** ripetutamente fino a quando l'impostazione che si desidera cambiare lampeggia. Quindi, girare **MULTI JOG**.

Per disattivare temporaneamente il modo di attesa timer
Premere **TIMER** ripetutamente in modo che il simbolo di orologio scompaia.
Per ripristinare il modo di attesa timer, premere di nuovo **TIMER** fino a quando il simbolo di orologio riappare.

- È possibile usare il sistema normalmente dopo aver impostato il timer e prima di spegnerlo.

NOTA

- La riproduzione o la registrazione controllata dal timer non inizia se l'apparecchio non è spento.
- Il timer incorporato in questo sistema non è in grado di controllare apparecchi esterni. Tali apparecchi devono essere controllati con un timer esterno.
- Impostare "ECO MODE" su OFF (disattivato) se si desidera che le funzioni di riproduzione programmata (PRGM), riproduzione casuale (RANDOM), riproduzione a ripetizione (REPEAT) o riproduzione con salto degli spazi vuoti (CD BLANK SKIP) si attivino all'ora fissata o che il contatore del nastro riprenda a funzionare partendo dal numero visualizzato per ultimo e non da zero.

REGISTRAZIONE ATTIVATA DAL TIMER

Per quanto riguarda la registrazione attivata dal timer, è possibile usare soltanto TUNER o VIDEO/AUX come fonte di registrazione. Se si sta usando un apparecchio esterno video/ausiliario (VIDEO/AUX), è necessario controllarlo mediante il suo timer o un timer supplementare.

Premere TIMER due volte in modo che "REC" appaia sul display, quindi entro 8 secondi premere ENTER (o ❚❚ sul telecomando) prima di passare ad eseguire i punti da 3 a 7 del procedimento descritto nella sezione dal titolo "IMPOSTAZIONE DEL TIMER". Dopo aver eseguito i punti del procedimento, inserire la cassetta su cui registrare nella piastra 2.

Per controllare le impostazioni
Premere **TIMER** due volte. L'ora di attivazione, la fonte selezionata e la durata del periodo di attivazione del timer vengono visualizzate per 8 secondi.

Per cambiare le impostazioni
Premere **TIMER** due volte, e premere **ENTER** ripetutamente fino a quando l'impostazione che si desidera cambiare lampeggia. Quindi, girare **MULTI JOG**.

- La pressione di ◀◀/▶▶ sul telecomando equivale alla rotazione di **MULTI JOG**.
- 10 secondi dopo l'inizio della registrazione all'ora fissata, il sistema passa automaticamente al modo di DIMMER 2 per risparmiare corrente se ECO è impostato nella posizione ECO ON o ECO AUTO, oscurando tutte le indicazioni sul display e facendo spegnere la luce di tutti i LED associati ai tasti di controllo.

NOTA

È possibile controllare l'impostazione del timer premendo **TIMER** anche ad apparecchio spento. In questo caso, se si preme **ENTER** o ❚❚ entro 4 secondi dopo aver premuto **TIMER**, è possibile entrare nel modo di impostazione timer e cambiare l'impostazione precedente.

IMPOSTAZIONE DEL TIMER PER LO SPEGNIMENTO RITARDATO

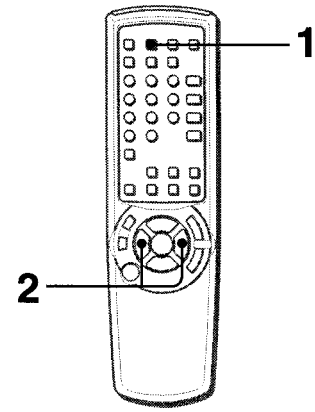

È possibile far spegnere automaticamente l'apparecchio dopo che è trascorso il periodo di tempo specificato.

Usare il telecomando.

1 **Premere SLEEP.**
Entro 4 secondi eseguire il punto successivo. In caso di interruzioni, premere di nuovo **SLEEP**.

Appare "SLEEP".

2 **Premere ◀◀ o ▶▶ per introdurre il valore del lasso di tempo trascorso il quale l'apparecchio deve spegnersi.**
È possibile introdurre un qualsiasi lasso di tempo compreso fra 5 e 240 minuti in unità di 5 minuti.

Tempo specificato

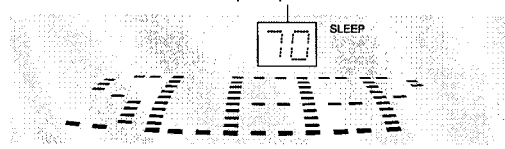

Per controllare il tempo rimanente fino allo spegnimento dell'apparecchio
Premere **SLEEP** una volta. Il tempo rimanente viene visualizzato per 4 secondi.

Per disattivare il timer per lo spegnimento ritardato
Premere **SLEEP** due volte in modo che "SLEEP" scompaia dal display.

DOLBY PRO LOGIC

La funzione DOLBY PRO LOGIC e il diffusore centrale e i diffusori posteriori (normali) assicurano un suono da cinema in casa in grande scala. Quando si riproducono laserdisc o software video che sono stati registrati in Dolby Surround, un suono sorprendentemente realistico circonda l'ascoltatore creando un nuovo livello di intrattenimento audio/video.
Il controllo indipendente dei cinque canali del suono consente all'ascoltatore di ottenere lo stesso tipo di riproduzione del suono che si ha nelle sale cinematografiche. Le voci vengono riprodotte nel campo sonoro anteriore e in quello centrale, mentre i rumori dell'ambiente, come macchine e folla, vengono riprodotti su tutti i lati dell'ascoltatore in modo da offrire un'esperienza audio/video incredibilmente realistica. Leggere attentamente quanto segue per "mettere a punto" l'uscita del sistema in modo appropriato alle caratteristiche dell'ambiente di ascolto.

Controllare quanto segue:

- **Prima di usare il DOLBY PRO LOGIC, regolare l'equilibratura appropriata dei livelli sonori dei diffusori.**
- Accertarsi che i diffusori in dotazione siano collegati e posizionati correttamente. (Fare riferimento alle pagine 4-6.)
- Accertarsi che il televisore e l'apparecchio video siano collegati correttamente. (Fare riferimento a pagina 5.)
- Accertarsi che il laserdisc, la videocassetta, ecc. supportino il DOLBY SURROUND.
- DOLBY PRO LOGIC e DSP SURROUND funzionano normalmente soltanto quando il livello del volume (pagina 9) è impostato su 8 o più.

REGOLAZIONE DELL'EQUILIBRATURA DEI LIVELLI DEI DIFFUSORI

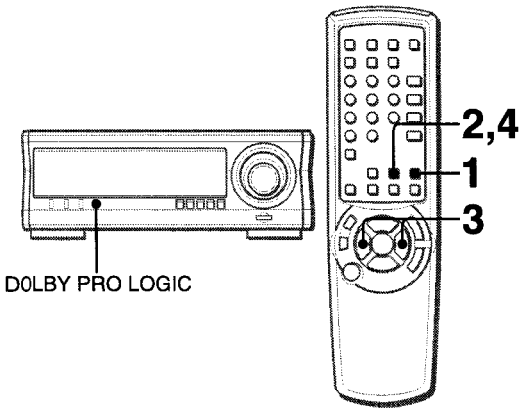

L'apparecchio è dotato di un generatore di segnale di prova incorporato detto sequenziatore di rumore che consente una facile regolazione dell'equilibratura di tutti i 5 canali. Il sequenziatore emette un segnale di rumore che "viaggia" da canale a canale, consentendo la semplice regolazione del livello sonoro per ottenere, nella posizione di ascolto, la stessa sensazione sonora apparente da ciascun canale.

Usare il telecomando.

***1* Premere DOLBY PRO LOGIC per selezionare "NORMAL".**

Se "PHANTOM" o "3 STEREO" si illumina in rosso, premere **DOLBY PRO LOGIC** ripetutamente fino a quando viene selezionato "NORMAL".

***2* Premere MANUAL SELECT e tenerlo premuto per 4 secondi circa fino a quando "L" lampeggia.**

Un segnale di rumore viene inviato a turno a ciascun canale nell'ordine seguente.

→ **L**: Diffusore sinistro → **CEN**: Diffusore centrale → **R**: Diffusore destro →
← **S-L**: Diffusore surround sinistro ← **S-R**: Diffusore surround destro ←

***3* Regolare il livello sonoro del diffusore centrale e dei diffusori surround.**

Mentre è visualizzato "CEN", "S-R" o "S-L", premere ◄◄ o ►► per regolare il volume del diffusore centrale o di ciascun diffusore surround corrispondentemente al livello dei diffusori anteriori.

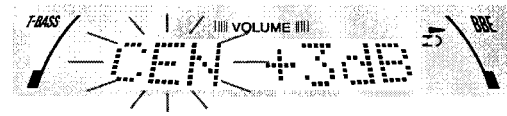

Per regolare l'equilibratura fra il diffusore anteriore sinistro e il diffusore anteriore destro, fare riferimento a pagina 9. A questo punto, si deve disattivare il modo DOLBY PRO LOGIC premendo **DOLBY PRO LOGIC** fino a quando viene visualizzato "OFF".

***4* Premere di nuovo MANUAL SELECT per interrompere il segnale di rumore.**

NOTA

- Se si cambia il livello dei diffusori surround o del diffusore centrale per il DOLBY PRO LOGIC, cambia anche quello per il sistema SURROUND (pagina 12) e il DOLBY DIGITAL SURROUND (pagina 34).
- Mentre è visualizzato "S-L" o "S-R", entrambi i diffusori surround emettono insieme il segnale di rumore. Tuttavia, è possibile regolare soltanto il livello sonoro di un diffusore surround indicato da "S-L" o "S-R".
- Quando il sequenziatore emette il segnale di rumore, un clic potrebbe essere udibile dai diffusori a causa delle caratteristiche del circuito. Ciò non è indice di problemi di funzionamento.

Note sui canali

I diffusori anteriori sinistro e destro creano l'effetto stereo.
Il diffusore centrale aiuta ad ottenere un posizionamento preciso del suono in un ampio campo sonoro.
I diffusori surround installati sul retro aumentano la "profondità" del campo sonoro.

Per cambiare il tempo di ritardo

I diffusori surround riproducono il suono una frazione di secondo dopo i diffusori anteriori. Il ritardo è inizialmente impostato su 20 ms (millisecondi).
Per cambiare questo tempo di ritardo standard, premere **MANUAL SELECT** sul telecomando ripetutamente fino a quando viene visualizzato "TIME". Quindi, premere ◄◄ o ►►. Ogni volta che si preme uno dei tasti, il tempo di ritardo cambia come mostrato qui sotto.

15 mS ↔ 20 mS ↔ 30 mS

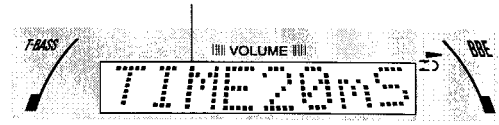

RIPRODUZIONE CON IL DOLBY PRO LOGIC

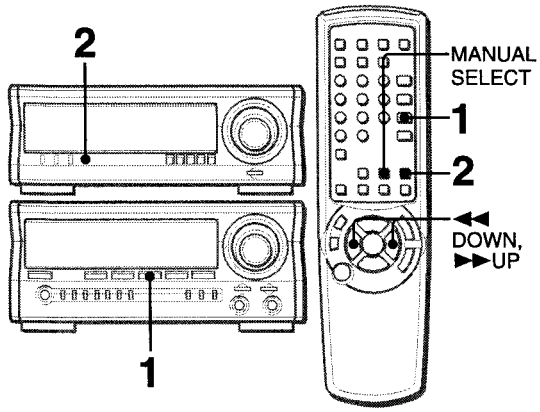

1 Premere VIDEO/AUX/5.1 CH e avviare la riproduzione sulla fonte video.

Viene visualizzato "VIDEO".
Se viene visualizzato "5.1 ch IN", premere di nuovo **VIDEO/AUX/5.1 CH**.

2 Premere DOLBY PRO LOGIC.

Viene selezionato "NORMAL", e il suono di riproduzione è udibile con l'effetto DOLBY PRO LOGIC.

Per disattivare il modo Dolby Pro Logic

Premere **DOLBY PRO LOGIC** ripetutamente fino a quando viene visualizzato "OFF".

Per cambiare i livelli sonori durante la riproduzione

Dopo aver regolato l'equilibratura con il sequenziatore di rumore, i livelli sonori del diffusore centrale o di ciascun diffusore surround possono essere regolati durante la riproduzione di laserdisc o di software video.

1 Premere **MANUAL SELECT** sul telecomando ripetutamente per selezionare "CEN" (diffusore centrale), "S-L" (diffusore surround sinistro) o "S-R" (diffusore surround destro).
2 Mentre è visualizzato "CEN", "S-L" o "S-R", premere ◄◄ o ►► sul telecomando per regolare il volume.

ALTRI MODI DOLBY PRO LOGIC

Oltre al modo NORMAL, questo apparecchio possiede anche il modo PHANTOM e il modo 3 STEREO.
Modo PHANTOM: Usare questo modo quando il diffusore centrale non è collegato. I segnali del canale centrale vengono emessi attraverso il diffusore sinistro e il diffusore destro.
Modo 3 STEREO: Usare questo modo quando i diffusori surround non sono collegati. Questo modo riproduce i suoni posteriori attraverso i diffusori anteriori.

Per selezionare PHANTOM o 3 STEREO

Premere **DOLBY PRO LOGIC** ripetutamente fino a quando viene visualizzata l'indicazione del modo DOLBY PRO LOGIC desiderato. Le indicazioni dei modi DOLBY PRO LOGIC vengono visualizzate nel ciclo seguente.

NORMAL → PHANTOM → 3 STEREO → disattivazione

Per regolare l'equilibratura dei livelli sonori dei diffusori collegati

Eseguire i punti da 2 a 4 di "REGOLAZIONE DELL'EQUILIBRATURA DEI LIVELLI DEI DIFFUSORI".

NOTA

- DOLBY PRO LOGIC e DSP SURROUND funzionano normalmente soltanto quando il livello del volume (pagina 9) è impostato su 8 o più.
- A seconda della fonte sonora e/o delle condizioni di ascolto, un effetto surround può non essere ottenuto anche quando il DOLBY PRO LOGIC è attivato.
- L'effetto DOLBY PRO LOGIC completo non può essere ottenuto quando si usa un software privo del marchio DOLBY SURROUND. In questo caso, usare il sistema SURROUND. (Vedere pagina 12.)
- Il DOLBY PRO LOGIC viene disattivato automaticamente quando:
  - Si cambia il volume del microfono o il livello dell'eco.
  - Si attiva il sistema SURROUND o il sistema BBE.
  - Si collegano le cuffie.
  - Si attiva la funzione karaoke.
  - Si seleziona il 5.1 CH (pagina 34).
- Regolare il volume del microfono su OFF quando il DOLBY PRO LOGIC è attivato, altrimenti il sonoro DOLBY PRO LOGIC non può essere riprodotto correttamente.

INDICE DELLE PARTI

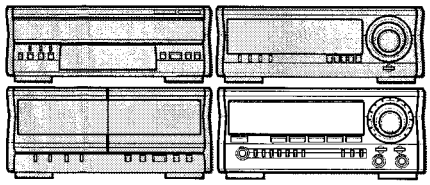

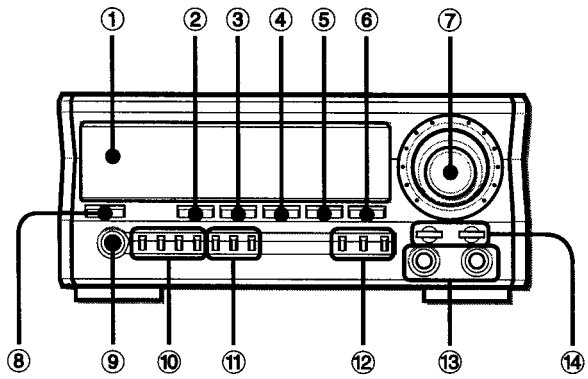

	Nome	Pagina
❶	Display	
❷	TAPE DECK 1/2	7, 28, 30
❸	TUNER BAND	7, 17-19
❹	VIDEO/AUX/5.1 CH	7, 16, 29, 33, 34
❺	CD	7, 23-26
❻	MD	7, 29, 33
❼	VOLUME	9, 21
❽	POWER	7, 13, 19, 33
❾	PHONES	7
❿	TUNING/PRESET	17, 18
	SET	17, 18, 20
	DOWN	18, 20
	UP	18, 20
⓫	RT	17, 19
	PTY	19, 20
	AG	20
⓬	KARAOKE	22
	MIC	21
	ECHO	21
⓭	MIC 1, 2	21
⓮	T-BASS	9
	BBE	9

PRESELEZIONE DELLE STAZIONI

L'apparecchio può memorizzare un totale di 32 stazioni per la preselezione. La preselezione consente di sintonizzare direttamente le stazioni preselezionate. Alle stazioni vengono assegnati dei numeri di preselezione in ordine consecutivo a partire da 1 per ciascuna banda (FM, MW, LW).

Preselezione automatica:
Questo apparecchio possiede una funzione per la ricezione delle stazioni RDS*1 (Radio Data System) e di altre stazioni.
Le stazioni FM RDS hanno la precedenza sulle altre stazioni FM se il numero totale di stazioni ricevibili è di oltre 32.
Preselezione manuale:
È possibile selezionare le stazioni da preselezionare da tutte le bande.

PRESELEZIONE AUTOMATICA

Il sintonizzatore scorre il campo delle frequenze ricevibili e memorizza le stazioni automaticamente.

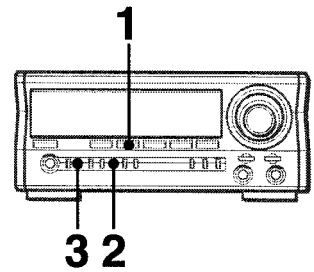

***1* Premere TUNER BAND.**

***2* Tenere premuto RT per 4 secondi fino a quando viene visualizzato "AUTO PRESET".**
"AUTO PRESET" viene visualizzato per 4 secondi.

***3* Premere SET mentre "AUTO PRESET" è visualizzato.**
Il sintonizzatore cerca una stazione a partire dalla banda FM. Quando una stazione sintonizzata viene memorizzata, il numero di preselezione selezionato lampeggia sul display.

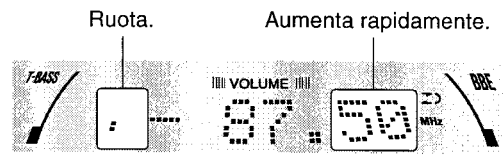

La ricerca continua sulle bande MW e LW se sono ancora disponibili dei numeri di preselezione.
Quando la preselezione automatica è terminata, il display ritorna all'indicazione della prima stazione preselezionata.

Quando il sintonizzatore individua stazioni RDS identiche con frequenze alternative*2
Viene memorizzata solo la stazione con il segnale più forte.
Prima di memorizzare una stazione RDS, il sintonizzatore controlla innanzitutto se sono presenti le stesse stazioni sulle altre frequenze, e memorizza la stazione dalla ricezione migliore.

NOTA
Una volta terminata la preselezione automatica, tutte le stazioni memorizzate precedentemente vengono cancellate.

PRESELEZIONE MANUALE

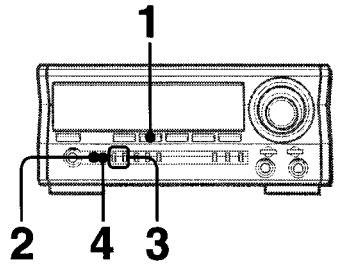

1 Premere TUNER BAND per selezionare una banda.

→ FM → MW → LW →

2 Se "PRESET No." è visualizzato, premere TUNING/PRESET per farlo scomparire.

Altrimenti, **DOWN** e **UP** usati nel punto successivo funzioneranno per selezionare le stazioni preselezionate.

3 Premere DOWN o UP per selezionare una stazione.

Ogni volta che si preme il tasto, la frequenza cambia.

ⓐ Quando si sintonizza una stazione FM RDS

Dopo che "TUNE" sul display si è spento, viene visualizzato il nome della stazione per il servizio programma (PS*3) e "RDS" si illumina.

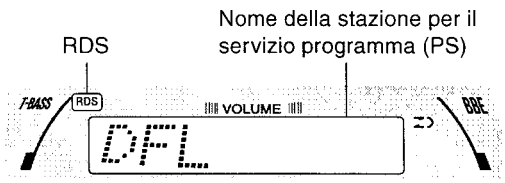

ⓑ Quando si sintonizzano altre stazioni

Dopo che "TUNE" sul display si è spento, viene visualizzata la banda.

- Durante la ricezione di stazioni FM stereo, ((◎)) si illumina.

4 Premere SET per memorizzare la stazione.

Viene visualizzato il numero di preselezione selezionato.

5 Ripetere i punti da 2 a 4 per memorizzare altre stazioni.

La stazione successiva non viene memorizzata se sono già state memorizzate 32 stazioni in totale per tutte le bande.

Per cercare rapidamente una stazione (ricerca automatica)

Tenere premuto **DOWN** o **UP** fino a quando la frequenza inizia a cambiare rapidamente. Dopo che è stata sintonizzata una stazione, la ricerca si interrompe.

Per interrompere manualmente la ricerca automatica mentre è in corso, premere **DOWN** o **UP**.

- La ricerca automatica può non interrompersi in corrispondenza di stazioni con segnali molto deboli.

RICEZIONE DELLE STAZIONI TRAMITE I NUMERI DI PRESELEZIONE

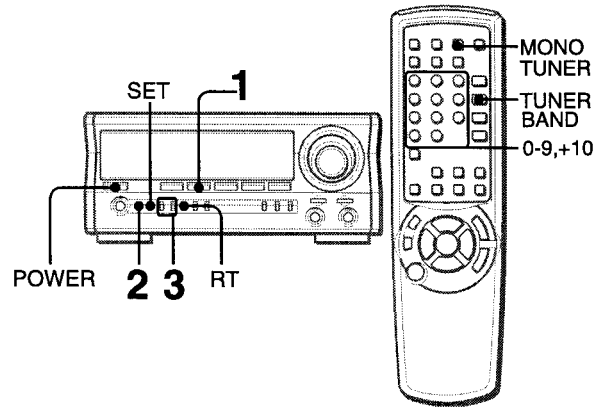

1 Premere TUNER BAND per selezionare una banda.

2 Premere TUNING/PRESET in modo che "PRESET No." appaia sul display.

3 Premere DOWN o UP ripetutamente per selezionare una stazione.

Selezione di un numero di preselezione sul telecomando

Premere **TUNER BAND** per selezionare una banda. Quindi, premere i tasti numerici **0-9** per selezionare un numero di preselezione.

"PRESET No." appare sul display.

Esempio:

Per selezionare il numero di preselezione 20, premere **+10**, **+10** e **0**.

Per selezionare il numero di preselezione 15, premere **+10** e **5**.

Per cancellare una stazione preselezionata

Selezionare il numero di preselezione della stazione da cancellare. Quindi, premere **SET**. La frequenza lampeggia. Quindi, premere di nuovo **SET** entro 4 secondi.

I numeri di preselezione di tutte le altre stazioni nella banda con numeri superiori diminuiscono di uno.

Per sintonizzare una stazione che non è preselezionata

Premere **TUNING/PRESET** in modo che "PRESET No." scompaia dal display.

Quindi, premere **TUNER BAND** per selezionare una banda, e premere **DOWN** o **UP** per selezionare la stazione.

Per avviare l'ascolto di una stazione sintonizzata ad apparecchio spento (funzione di ascolto diretto)

Premere **TUNER BAND**. L'apparecchio si accende e la stazione sintonizzata è udibile.

Quando una trasmissione FM stereo è disturbata

Premere **MONO TUNER** sul telecomando per visualizzare "MONO".

I disturbi vengono ridotti, ma la ricezione sarà monoaurale.

Per ripristinare la ricezione stereo, premere **MONO TUNER** in modo che "MONO" scompaia.

NOTA

Le funzioni RDS possono non attivarsi correttamente se i dati di trasmissione RDS di una stazione contengono troppe interferenze o se il segnale di ricezione è troppo debole.

Per visualizzare il testo radio (RT*4) durante la ricezione RDS

Quando la stazione sintonizzata trasmette codici RT, il testo appare sul display quando si preme **RT**.
Per ritornare alla visualizzazione normale, premere di nuovo **RT**.

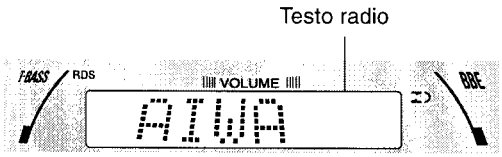

Se la stazione sintonizzata non trasmette codici RT, viene visualizzato "NO RT" quando si preme **RT**.

Per cambiare l'intervallo di sintonia MW

L'impostazione default dell'intervallo di sintonia MW è 9 kHz per passo. Se si usa l'apparecchio in una zona in cui il sistema di allocazione delle frequenze è 10 kHz per passo, cambiare l'intervallo di sintonia come descritto di seguito.
Premere **POWER** tenendo premuto **TUNER BAND**.
Per ripristinare l'intervallo, ripetere questo procedimento.

NOTA

Quando si cambia l'intervallo di sintonia MW, tutte le stazioni preselezionate vengono cancellate. È necessario preselezionare di nuovo le stazioni desiderate.

***1RDS**

Oggi molte stazioni trasmettono i cosiddetti codici RDS (Radio Data System = sistema dati radio) che contengono varie informazioni addizionali insieme ai normali segnali sonori.

***2Stazioni RDS identiche con frequenze alternative (AF)**

Questa è una lista di frequenze alternative che offre informazioni sulle varie emittenti che trasmettono lo stesso programma nella stessa area di ricezione. Essa consente ai ricevitori dotati di memoria di memorizzare la lista, in modo da ridurre il tempo impiegato per passare ad un'altra emittente.

***3Nome della stazione per il servizio programma (PS)**

Questo è un nome costituito da non più di 8 caratteri alfanumerici che viene visualizzato per informare gli ascoltatori sul servizio programma trasmesso dalla stazione radio.
Esempio: BBC 1

Caratteri visualizzabili

A B C D E F G H I J K L M N O P Q R S T U V W X Y Z
0 1 2 3 4 5 6 7 8 9 < > ? " ' ⁂ @ ⌐ ⌟ - + /

Se un carattere trasmesso dall'emittente non è utilizzabile con il ricevitore, al suo posto viene lasciato uno spazio.

***4Testo radio (RT)**

Vengono visualizzate sul display informazioni come la lista degli attori di una rappresentazione teatrale o il titolo di un brano musicale.

RICERCA TRAMITE I CODICI RDS

Ciascuna stazione RDS identifica il tipo di programma (PTY*5) che è attualmente trasmesso. Se si specifica un PTY, l'apparecchio può individuare automaticamente una stazione adatta fra le stazioni preselezionate.
Inoltre, in alcune aree funziona il servizio EON*6 (Enhanced Other Networks), che rende molto più rapida la ricerca.

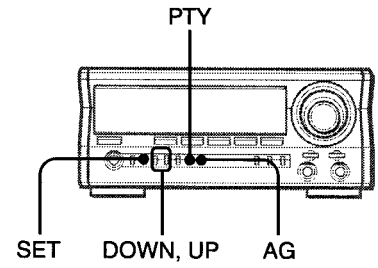

PER VISUALIZZARE IL PTY

Premere PTY una volta durante la ricezione RDS.

I programmi sono classificati nel modo seguente:

TRAFFIC (bollettini sul traffico), NEWS (notiziari), AFFAIRS (attualità), INFO (informazioni), SPORT (sport), EDUCATE (istruzione), DRAMA (drammi e commedie), CULTURE (cultura), SCIENCE (scienza), VARIED (varie), POP M (musica pop), ROCK M (musica rock), EASY M (musica di facile ascolto), LIGHT M (musica leggera), CLASSICS (musica classica), OTHER M (musica di altro genere), WEATHER (tempo), FINANCE (finanza), CHILDREN (programmi per bambini), SOCIAL (affari sociali), RELIGION (religione), PHONE IN (programmi con telefonate in diretta), TRAVEL (viaggi), LEISURE (tempo libero), JAZZ (musica jazz), COUNTRY (musica country), NATION M (musica nazionale), OLDIES (vecchi successi), FOLK M (musica folk), DOCUMENT (documentari), TEST (test annunci di emergenza), ALARM (annunci di emergenza)

NOTA

- Se non è trasmesso alcun dato sul tipo di programma, viene visualizzato "NO PTY".
- Se sono trasmessi dati di un tipo di programma indefinito, viene visualizzato "UNDEFINE".
- L'apparecchio identifica TRAFFIC con uno dei tipi di programma.

PER CERCARE UN PTY SPECIFICATO

1 Premere PTY.
Viene visualizzato il tipo di programma della stazione attualmente sintonizzata.

2 Entro 4 secondi, premere DOWN o UP per selezionare un tipo di programma.

3 Entro 4 secondi, premere di nuovo PTY.
L'apparecchio controlla automaticamente tutte le stazioni preselezionate. Quando viene identificata una stazione adatta, quella stazione viene selezionata.

Servizio EON per la ricerca del PTY
Quando il servizio EON funziona per trasmettere un PTY, la stazione adatta viene identificata senza che sia effettuato il controllo di tutte le stazioni preselezionate. Quando una stazione trasmette dati EON, l'apparecchio impiega da 15 a 30 secondi circa per decodificare i dati EON. Dopo che i dati sono stati decodificati, "EON" si illumina sul display.

Quando non viene trovata una stazione
Viene visualizzato "NOT FOUND" e l'apparecchio ritorna alla stazione precedente.

Quando è selezionato il tipo di programma TRAFFIC
L'apparecchio cerca una stazione che trasmette un codice TP*7. Tuttavia, può accadere che la stazione sintonizzata non stia trasmettendo attualmente un bollettino sul traffico. Attendere un po'. La stazione sintonizzata trasmette regolarmente informazioni sul traffico, pertanto un bollettino sul traffico sarà trasmesso.

RICERCA EON

Durante la ricezione FM RDS, l'apparecchio passa automaticamente ai programmi radio con il PTY specificato appena essi cominciano.

1 Premere PTY.
Viene visualizzato il tipo di programma della stazione attualmente sintonizzata.

2 Entro 4 secondi, premere DOWN o UP per selezionare un tipo di programma.

3 Entro 4 secondi, premere ▮▮SET.
"EON ON" viene visualizzato per 3 secondi. Quindi, "EON" inizia a lampeggiare e l'apparecchio entra nel modo di attesa ricerca EON.Quando il programma radio con il PTY specificato in un'altra stazione radio comincia, il programma radio in fase di ascolto viene interrotto ed è udibile il programma radio con il PTY specificato. A questo punto, "EON" lampeggia rapidamente.
Alla fine del programma radio con il PTY specificato, sarà ripristinato l'ascolto della stazione radio FM precedente.
- Il modo di attesa ricerca EON rimane memorizzato fino a quando lo si disattiva anche se si spegne l'apparecchio.

Per ripristinare l'ascolto della stazione radio FM precedente durante la ricezione del programma radio con il PTY specificato
Premere **DOWN** o **UP**.
A questo punto, il modo di attesa ricerca EON viene disattivato.

Per disattivare il modo di attesa ricerca EON
Tenere premuto **PTY**. (Non rilasciare ancora **PTY**.) "EON PTY" e il PTY specificato vengono visualizzati alternatamente. A questo punto, premere **SET** tenendo premuto **PTY**. Viene visualizzato "EON OFF" e il modo di attesa ricerca EON viene disattivato.

NOTA
La funzione di ricerca EON non si attiva quando:
- Non sono preselezionate stazioni FM.
- I segnali delle stazioni con il PTY specificato sono deboli.
- Non vengono ricevute stazioni FM RDS.

ALTRE FUNZIONI DEI CODICI RDS

Funzione di equalizzatore grafico automatico
La curva di equalizzazione viene cambiata automaticamente corrispondentemente al tipo di programma musicale di una stazione RDS.
Premere AG.
"AG" si illumina.
Per disattivare la funzione, premere di nuovo il tasto.

PTY e equalizzatori grafici (GEQ) corrispondenti:

PTY	GEQ
POP M	POP
ROCK M	ROCK
LIGHT M	JAZZ
CLASSICS	CLASSIC
JAZZ	JAZZ
COUNTRY	POP
NATION M	POP
OLDIES	POP
FOLK M	JAZZ
Altri	Disattivazione

L'equalizzatore grafico selezionato può essere cambiato a seconda delle preferenze mediante la pressione di **GEQ**. Quando si cambia manualmente l'equalizzatore grafico, la funzione di equalizzatore grafico automatico viene disattivata.

Ora (CT*8)
La funzione CT fornisce all'apparecchio i dati sull'ora locale. La funzione CT si attiva ogni volta che viene ricevuta una stazione CT.

Se non si è regolato l'orologio (l'ora lampeggia sul display)
L'ora attuale può essere impostata automaticamente mediante la sintonizzazione di una stazione RDS.
Se non è preselezionata alcuna stazione RDS, sintonizzare una stazione RDS(CT) manualmente premendo ◄◄ **DOWN** o ►► **UP**.

Se l'orologio non concorda con l'ora trasmessa
Il segnale RDS aggiorna l'ora segnata dall'orologio ogni ora all'ora esatta.

***5Identificazione del tipo di programma (PTY)**
Il PTY consente una scelta di ascolto per uno fra 30 o più tipi di programma piuttosto che per stazione.

***6Dati EON (Enhanced Other Networks = altre reti rinforzate)**
I dati EON consentono al ricevitore di effettuare un riferimento incrociato con altre stazioni e consentono al ricevitore di passare dalla stazione attualmente sintonizzata ad un'altra stazione RDS.

***7Identificazione di programmi sul traffico (TP)**
Questo è un codice che informa il ricevitore che la stazione sintonizzata trasmette regolarmente bollettini sul traffico.

***8Ora (CT)**
La funzione CT fornisce un segnale orario preciso che si autoregola a seconda dei fusi orari e dei cambiamenti di ora stagionali.

MISSAGGIO CON MICROFONO (KARAOKE)

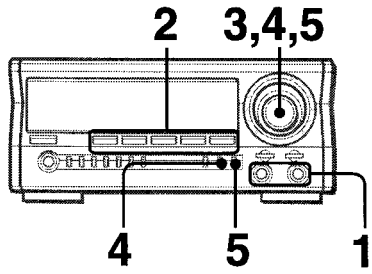

Due microfoni (non in dotazione) possono essere collegati a questo apparecchio, consentendo così di cantare insieme al suono di fonti musicali.
Usare microfoni con una minispina (ø 3,5 mm).

1 Collegare i microfoni alla presa MIC 1 e alla presa MIC 2.

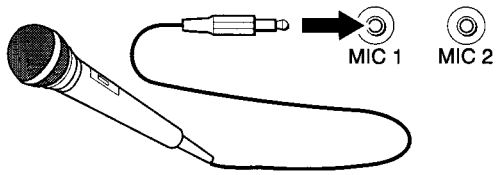

2 Premere uno dei tasti di funzione per selezionare la fonte da missare, e avviare la riproduzione della fonte.

3 Regolare il volume e il tono della fonte.

4 Premere MIC e girare VOLUME entro 4 secondi per regolare il volume del microfono.
Il volume del microfono può essere impostato su un livello da 1 a MAX (7) o su OFF (disattivazione).
Il volume di entrambi i microfoni viene regolato simultaneamente.

5 Premere ECHO e girare VOLUME entro 4 secondi per regolare il livello dell'eco.
Il livello dell'eco può essere impostato su un livello da 1 a MAX (7) o su OFF (disattivazione).

Per cambiare il tempo di ritardo dell'eco
Tenere premuto **ECHO** mentre l'eco è attivata.
"ECHO-L" (lungo) e "ECHO-M" (medio) vengono visualizzati alternatamente. In corrispondenza della posizione desiderata, rilasciare il tasto.

Per registrare il suono del microfono missato con il suono della fonte
Seguire il procedimento per la registrazione dalla fonte sonora (fare riferimento a pagina 29).
SYNC DUB non può essere usato per la registrazione con missaggio.

Quando non si usano i microfoni
Impostare il volume del microfono e il livello dell'eco su OFF e staccare i microfoni dalle prese **MIC**.

NOTA

- Quando si cambia il livello di Mic o ECHO, il mode SURROUND e il sistema DOLBY PRO LOGIC vengono disattivati.
- Quando si attiva MIC o ECHO mentre è selezionato il 5.1 CH (pagina 34), 5.1 CH cambia in VIDEO.
- Se il microfono viene tenuto troppo vicino ai diffusori, può essere prodotto un sibilo. In questo caso, allontanare il microfono dai diffusori, o abbassare il volume del microfono.
- Se il suono emesso dal microfono è molto alto, può essere distorto. In questo caso, abbassare il volume del microfono.
- Quando si cambia funzione, il volume del microfono e il livello dell'eco vengono impostati su OFF.

Microfoni consigliati
Si consiglia di usare microfoni di tipo unidirezionale per prevenire sibili. Per i dettagli, rivolgersi al rivenditore Aiwa locale.

FUNZIONI DI ATTENUAZIONE VOCALE/ MULTIPLEX

Questo apparecchio può utilizzare dischi o nastri come fonti sonore per il karaoke.
Usare la funzione di attenuazione vocale per dischi o nastri normali.
Usare la funzione di multiplex per dischi o nastri multiaudio.

Premere KARAOKE ripetutamente per selezionare la funzione di attenuazione vocale o multiplex.
Ogni volta che si preme **KARAOKE**, viene selezionata ciclicamente una di queste funzioni.

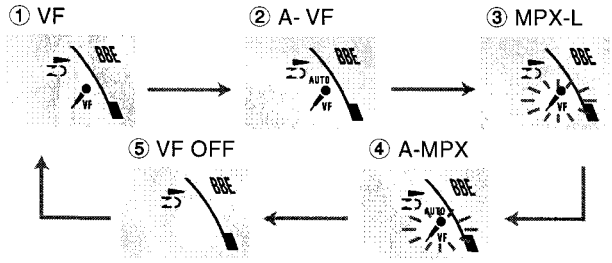

① VF (attenuazione vocale)
La voce del cantante diviene più bassa dell'accompagnamento.

② A-VF (attenuazione vocale automatica)
La voce del cantante diviene più bassa soltanto mentre l'audio è in ingresso da un microfono.

③ MPX-L (multiplex)
Soltanto il suono sul canale sinistro è udibile da entrambi i diffusori, e il suono sul canale destro viene silenziato.

④ A-MPX (multiplex automatico)
Il suono sul canale sinistro è udibile da entrambi i diffusori, e il suono sul canale destro viene silenziato soltanto mentre l'audio è in ingresso da un microfono.

⑤ VF OFF (disattivazione)

Per cambiare l'impostazione del ritardo nella funzione di attenuazione vocale automatica o nella funzione di multiplex automatico
La voce del cantante silenziata può essere ripristinata più velocemente.
Quando è selezionata la funzione di attenuazione vocale automatica o quella di multiplex automatico, "A-VF" o "A-MPX" viene visualizzato per 4 secondi e quindi cambia nel nome della funzione selezionata. Dopo che è stato visualizzato il nome della funzione selezionata, tenere premuto **KARAOKE** fino a quando viene visualizzato "FAST".
Per ritornare all'impostazione iniziale, selezionare "SLOW".
Quando l'apparecchio viene spento, viene ripristinato "SLOW".

Per cambiare il canale udibile nella funzione multiplex
Soltanto il suono sul canale destro è udibile da entrambi i diffusori.
Quando è selezionata la funzione di multiplex, "MPX-L" viene visualizzato per 4 secondi e quindi cambia nel nome della funzione selezionata. Dopo che è stato visualizzato il nome della funzione selezionata, tenere premuto **KARAOKE** fino a quando viene visualizzato "MPX-R".
Per ritornare all'impostazione iniziale, selezionare "MPX-L".
Quando l'apparecchio viene spento, viene ripristinato "MPX-L".

NOTA

- Le funzioni di karaoke possono non attivarsi correttamente con i seguenti tipi di compact disc o nastri:
  - compact disc o nastri con suono monoaurale
  - compact disc o nastri registrati con eco molto forte
  - compact disc o nastri con la parte vocale registrata sul lato destro o sinistro della larghezza del suono.
- Mentre la funzione karaoke è attivata, il suono viene emesso come suono monoaurale.
- Quando si cambia funzione, la funzione karaoke viene disattivata.

INDICE DELLE PARTI

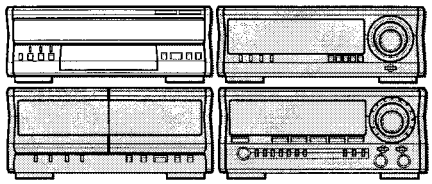

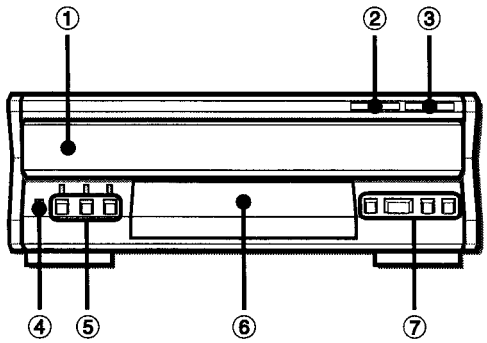

	Nome	Pagina
❶	Comparto dischi	
❷	DISC CHANGE	23, 24
❸	≜OPEN/CLOSE	23, 24
❹	CD BLANK SKIP	24
❺	DISC DIRECT PLAY 1-3	24-26
❻	Display	
❼	◄◄/I◄◄	24, 25
	■STOP	24-26
	►IIPLAY/PAUSE	24-26
	►►/►►I	24-26

RIPRODUZIONE DI COMPACT DISC

INSERIMENTO DEI DISCHI

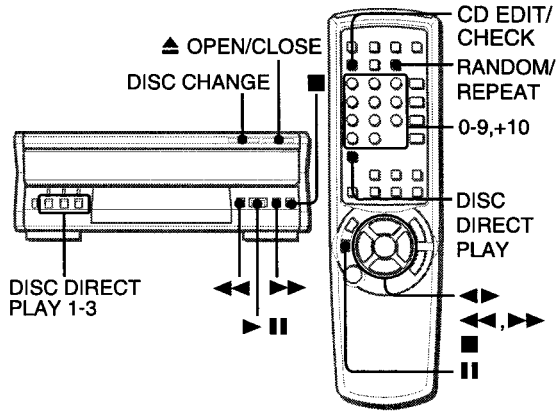

Premere CD, quindi premere ≜OPEN/CLOSE per aprire il comparto dischi. Inserire il disco (i dischi) con la facciata con l'etichetta rivolta verso l'alto.
Per riprodurre uno o due dischi, collocare i dischi sui piatti 1 e 2. Per riprodurre tre dischi, premere **DISC CHANGE** per far ruotare i piatti dopo aver collocato due dischi. Collocare il terzo disco sul piatto 3. Chiudere il comparto dischi premendo **≜OPEN/ CLOSE**.

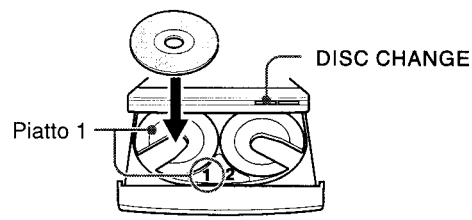

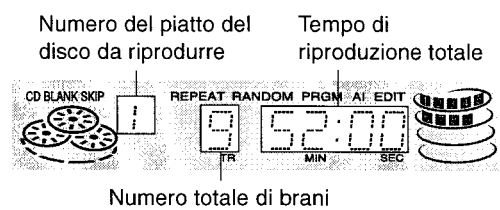

RIPRODUZIONE DI DISCHI

Inserire i dischi.

Per riprodurre tutti i dischi presenti nel comparto dischi, premere ►II PLAY/PAUSE (o ►/◄► PRESET sul telecomando).
La riproduzione inizia dal disco sul piatto 1.

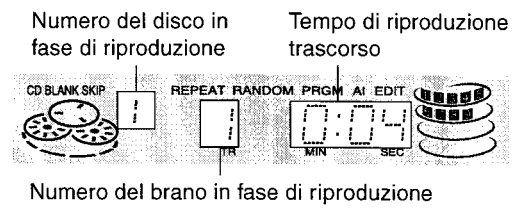

Per riprodurre un solo disco, premere DISC DIRECT PLAY 1-3.
Il disco selezionato viene riprodotto una volta.

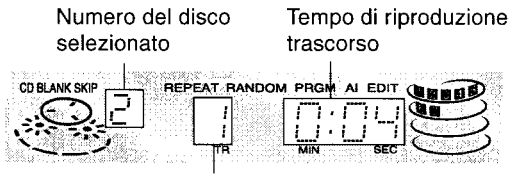

- Se si preme il tasto selezionato ancora una volta, tutti i dischi presenti nel comparto dischi vengono riprodotti una volta in successione.

Per avviare la riproduzione con il telecomando
Premere **DISC DIRECT PLAY**, quindi premere i tasti numerici **1-3** per selezionare un disco.

Per interrompere la riproduzione, premere **■STOP (o ■CLEAR sul telecomando)**.
Per fare una pausa durante la riproduzione, premere **►IIPLAY/PAUSE (o IISET sul telecomando)**. Per riprendere la riproduzione, premere di nuovo il tasto.
Per cercare un punto particolare durante la riproduzione, tenere premuto ◄◄ o ►► e rilasciare il tasto nel punto desiderato.
Per saltare all'inizio di un brano durante la riproduzione, premere ◄◄ o ►► ripetutamente.
Per estrarre i dischi, premere **▲OPEN/CLOSE**.

Per avviare la riproduzione ad apparecchio spento (funzione di ascolto diretto)
Premere **CD** sul ricevitore stereo. L'apparecchio si accende e la riproduzione dei dischi inseriti inizia.

Per controllare il tempo rimanente
Durante la riproduzione (tranne che durante la riproduzione casuale o la riproduzione programmata), premere **CD EDIT/ CHECK** sul telecomando. Viene visualizzato il tempo rimanente fino alla fine di tutti i brani del disco. Per riportare il display all'indicazione del tempo di riproduzione, ripetere il procedimento sopra descritto.

Selezione di un brano con il telecomando
1 Premere **DISC DIRECT PLAY**, quindi premere uno dei tasti numerici **1-3** per selezionare un disco.
2 Premere i tasti numerici **0-9** e **+10** per selezionare un brano.
Esempio:
Per selezionare il 25° brano, premere **+10**, **+10** e **5**.
Per selezionare il 10° brano, premere **+10** e **0**.
La riproduzione inizia dal brano selezionato e continua fino alla fine di quel disco.

Sostituzione dei dischi durante la riproduzione
Mentre un disco è in fase di riproduzione, è possibile sostituire gli altri dischi senza dover interrompere la riproduzione.
1 Premere **DISC CHANGE**.
2 Estrarre i dischi e sostituirli con altri.
3 Premere **▲OPEN/CLOSE** per chiudere il comparto dischi.

NOTA

- Quando si inserisce un disco da 8 cm, collocarlo nel cerchio interno del piatto.
- Non inserire più di un compact disc per piatto.
- Non inclinare l'apparecchio quando sono inseriti dei dischi. Questo potrebbe causare problemi di funzionamento.
- Non usare compact disc di forma irregolare (esempio: a forma di cuore, ottagonali, ecc.). Essi potrebbero causare problemi di funzionamento.
- L'apparecchio può non riprodurre un disco CD-R/RW che è stato registrato su personal computer o su alcuni tipi di registratori CD-R/RW a causa delle differenze nelle piattaforme di registrazione.
- Non applicare autoadesivi o etichette su nessuna delle due facciate (facciata di registrazione o facciata con l'etichetta) di un disco CD-R/RW, perché potrebbero causare problemi di funzionamento.

RIPRODUZIONE CASUALE/A RIPETIZIONE

Usare il telecomando.

Riproduzione casuale
È possibile riprodurre in ordine casuale tutti i brani sul disco selezionato o tutti i dischi.

Riproduzione a ripetizione
È possibile riprodurre più volte un singolo disco o tutti i dischi.

Premere RANDOM/REPEAT sul telecomando.
Ogni volta che si preme il tasto, la funzione può essere selezionata ciclicamente.
Riproduzione casuale — "RANDOM" viene posto in un riquadro sul display.
Riproduzione a ripetizione — "REPEAT" viene posto in un riquadro sul display.
Riproduzione casuale/a ripetizione — "RANDOM" e "REPEAT" vengono posti in un riquadro sul display.
Disattivazione — I requadri che racehiudono "RANDOM" e "REPEAT" scompaiono dal display.

Per riprodurre tutti i dischi, premere **►/◄►PRESET** (o **►IIPLAY/PAUSE** sul lettore CD) per avviare la riproduzione.
Per riprodurre un singolo disco, premere **DISC DIRECT PLAY** e premere i tasti numerici **1-3** (o **DISC DIRECT PLAY 1-3** sul lettore CD) per selezionare il disco.

NOTA

Durante la riproduzione casuale, non è possibile passare al brano riprodotto precedentemente con ◄◄.

RIPRODUZIONE CON SALTO DEGLI SPAZI VUOTI

Durante la riproduzione è possibile saltare le parti di silenzio presenti tra i brani incisi su un compact disc.

1 Premere CD BLANK SKIP.
"CD BLANK SKIP" viene posto in un riquadro sul display.

2 Premere ►II per avviare la riproduzione.
Le parti di silenzio tra i brani vengono saltate, e il suono viene riprodotto senza interruzioni. Se un brano termina con una dissolvenza in chiusura (termina con il suono che va gradualmente attenuandosi), viene saltata anche la parte della dissolvenza in chiusura.

Per ritornare alla riproduzione normale
Premere di nuovo **CD BLANK SKIP**; il riquadro che racchiude "CD BLANK SKIP" scompare.

NOTA

- In alcuni casi la riproduzione con salto degli spazi vuoti non funziona correttamente.
- La riproduzione con salto degli spazi vuoti viene annullata automaticamente quando si esegue la registrazione con montaggio AI (pagina 31), la registrazione con montaggio a programmazione (pagina 32), o la registrazione durante la riproduzione programmata (pagina 25) o la riproduzione casuale (pagina 24).

RIPRODUZIONE PROGRAMMATA

È possibile programmare fino a 30 brani da uno qualsiasi dei dischi inseriti.

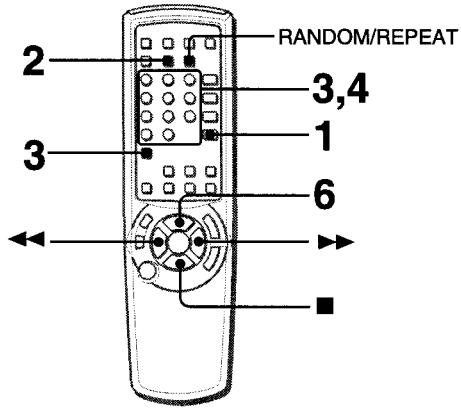

Usare il telecomando.

1 **Premere CD e inserire i dischi.**

2 **Premere PRGM <u>due volte</u> nel modo di arresto.**
"PRGM" viene posto in un riquadro.

- Quando si preme **PRGM** una volta al punto 2, l'apparecchio entra nel modo di programma per il karaoke (pagina 26).

3 **Premere DISC DIRECT PLAY, quindi entro 3 secondi premere i tasti numerici 1-3 per selezionare un disco.**
Passare al punto successivo quando il piatto smette di ruotare.

4 **Premere i tasti numerici 0-9 e +10 per programmare un brano.**
Esempio:
Per selezionare il 25° brano, premere **+10**, **+10** e **5**.
Per selezionare il 10° brano, premere **+10** e **0**.

Numero del programma

Tempo di riproduzione totale dei brani selezionati

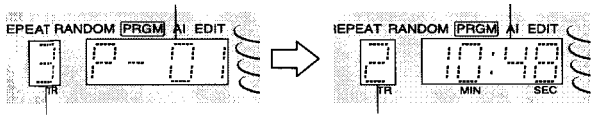

Numero del brano selezionato

Numero totale dei brani selezionati

5 **Ripetere i punti 3 e 4 per programmare altri brani.**

6 **Premere ►/◄► (o ►IIPLAY/PAUSE sul lettore CD) per avviare la riproduzione.**

Per controllare il programma
Ogni volta che si preme ◄◄ o ►► nel modo di arresto, viene visualizzato il numero di disco, il numero di brano e il numero del programma.

Per cancellare il programma
Premere ■**STOP** (o ■**CLEAR** sul telecomando) nel modo di arresto.

Per aggiungere brani al programma
Ripetere i punti 3 e 4 nel modo di arresto. Il brano viene programmato dopo l'ultimo brano.

Per cambiare i brani programmati
Cancellare il programma e ripetere tutti i punti del procedimento.

Per riprodurre ripetutamente i brani programmati
Dopo aver programmato i brani, premere **RANDOM/REPEAT**. "REPEAT" viene posto in un riquadro sul display.

NOTA

Durante la riproduzione programmata, non è possibile eseguire la riproduzione casuale, controllare il tempo rimanente, o selezionare un disco o un brano.

PROGRAMMA PER IL KARAOKE

Prima o durante la riproduzione di compact disc, è possibile prenotare un massimo di 8 brani da riprodurre dopo il brano attuale. Ciascuna prenotazione viene cancellata una volta che i brani sono stati riprodotti.

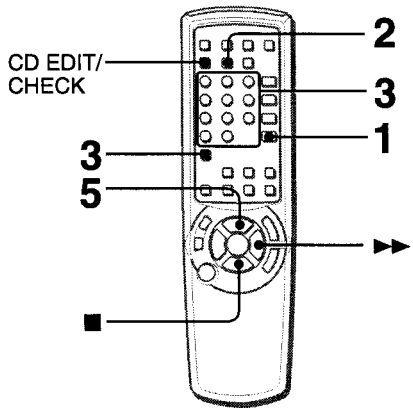

Usare il telecomando.

***1* Premere CD e inserire i dischi nel lettore CD.**

***2* Premere PRGM una volta nel modo di arresto.**

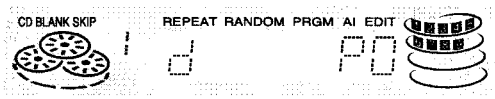

***3* Premere DISC DIRECT PLAY, quindi entro 3 secondi premere i tasti numerici 1-3 per selezionare un disco. Quindi, premere i tasti numerici 0-9 e +10 per programmare un brano.**

***4* Ripetere il punto 3 per prenotare altri brani.**

Numero del disco prenotato — Numero del brano prenotato

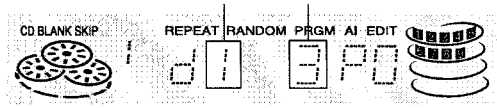

***5* Premere ►/◄► (o ►IIPLAY/PAUSE sul lettore CD) per avviare la riproduzione.**

Dopo che un brano è stato riprodotto, esso viene cancellato dal programma.

Numero del disco dell'ultima prenotazione — Numero dei brani prenotati rimanenti

Numero del brano dell'ultima prenotazione

Per aggiungere una prenotazione durante la riproduzione
Ripetere il punto 3.

Per controllare i brani prenotati
Premere **CD EDIT/CHECK** ripetutamente. Ogni volta che si preme il tasto, il numero di disco e il numero di brano vengono visualizzati nell'ordine di prenotazione.

Per interrompere la riproduzione
Premere **■STOP** (o **■CLEAR** sul telecomando).
Se si preme ►/◄► (o ►IIPLAY/PAUSE sul lettore CD) per riprendere la riproduzione, viene ripetuto l'ultimo brano.

Per saltare il brano attuale
Premere ►►. Il brano saltato viene cancellato dal programma.

Per cancellare tutte le prenotazioni
Premere ►► ripetutamente fino a quando viene visualizzato "d P0".

Premere il tasto ancora una volta per cancellare il programma per il karaoke. L'indicazione sul display torna a quella per la riproduzione di compact disc.

NOTA

- Se il numero del brano prenotato non esiste sul disco selezionato, l'apparecchio interrompe la riproduzione e la visualizzazione lampeggia.
  In questo caso, premere ►► per saltare il brano errato. Quindi premere ►/◄► (o ►IIPLAY/PAUSE sul lettore CD) per avviare la riproduzione del brano prenotato successivo.
- Quando si preme **PRGM** ripetutamente al punto 2, "PRGM" viene posto in un riquadro e l'apparecchio entra nel modo di riproduzione programmata di compact disc (pagina 25).
  Per disattivare la riproduzione programmata, premere **■ STOP** (o **■CLEAR** sul telecomando).

Per usare i microfoni e la funzione karaoke, fare riferimento a "MISSAGGIO CON MICROFONO (KARAOKE)" a pagina 21.

INDICE DELLE PARTI

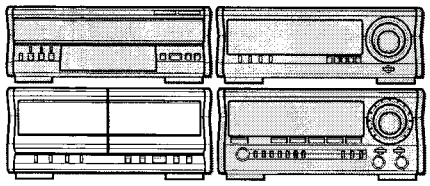

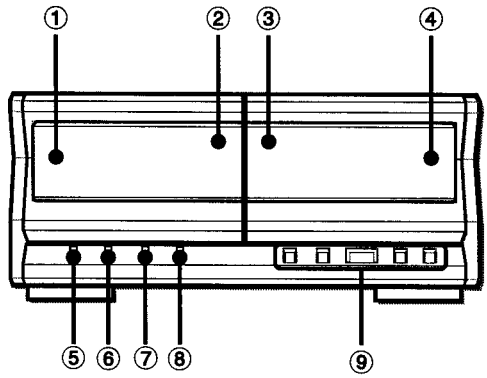

Nome	Pagina
❶ ≜PUSH EJECT (per la piastra 1)	27
❷ Piastra 1	
❸ Piastra 2	
❹ ≜PUSH EJECT (per la piastra 2)	29
❺ DOLBY NR	28-32
❻ REV MODE (DECK 2)	27-30
❼ SYNC DUB NORM/HIGH	30
❽ ●REC/REC MUTE	29-32
❾ ❚❚PAUSE	28, 29
◀◀ MS	28
◀▶PLAY/DIR	28
▶▶ MS	28
■STOP	28-32

Le indicazioni delle informazioni riguardanti le piastre a cassette vengono visualizzate sul display del ricevitore stereo.

RIPRODUZIONE DI NASTRI

INSERIMENTO DELLE CASSETTE

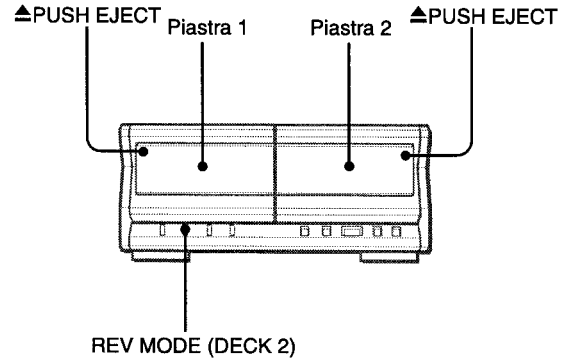

- Sulla piastra 1, vengono riprodotte sempre entrambe le facciate del nastro.
  Sulla piastra 2, è possibile selezionare il modo di inversione per riprodurre una o entrambe le facciate.
- Usare nastri tipo I (normali), tipo II (high/CrO_2) o tipo IV (metallo) per la riproduzione.

Premere ≜PUSH EJECT per aprire il comparto cassetta.

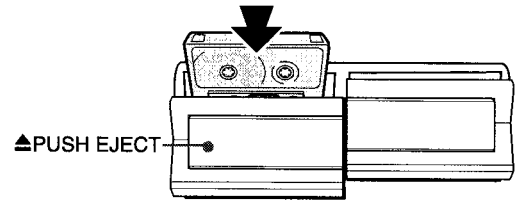

Inserire una cassetta con il lato su cui è esposto il nastro rivolto verso il basso. Spingere il comparto cassetta per farlo chiudere.

Per selezionare il modo di inversione (solo piastra 2)
Ogni volta che si preme **REV MODE (DECK 2)**, il modo di inversione cambia.

Per riprodurre una sola facciata, selezionare ⇄.
Per riprodurre dalla facciata anteriore alla facciata posteriore una sola volta, selezionare ⇄.
Per riprodurre entrambe le facciate ripetutamente, selezionare ⇄.

- Quando in entrambe le piastre è inserita una cassetta, ⇄ sul display indica la riproduzione continua.

RIPRODUZIONE DI UN NASTRO

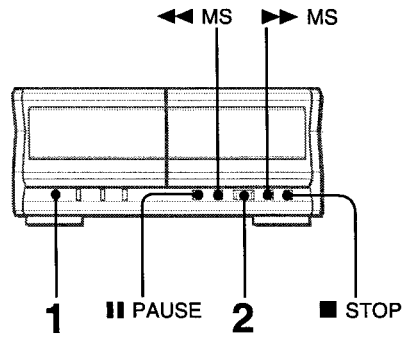

Inserire una cassetta.

1 **Premere DOLBY NR per attivare o disattivare il sistema Dolby NR a seconda del nastro da riprodurre.**

Per nastri registrati con il sistema Dolby NR, attivare DDNR.
Per nastri registrati senza sistema Dolby NR, disattivare DDNR.

2 **Premere ◄►PLAY/DIR per avviare la riproduzione.**

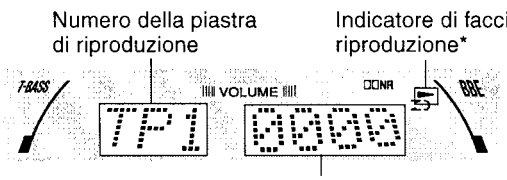

Il contatore del nastro indica quanto nastro è scorso.

* Indicatore di facciata di riproduzione
►: È in fase di riproduzione la facciata anteriore (avanzamento).
◄: È in fase di riproduzione la facciata posteriore (inversione).

Per avviare la riproduzione con il telecomando
Premere innanzitutto **TAPE** sul ricevitore stereo o sul telecomando. Quindi premere **►/◄►PRESET** sul telecomando per avviare la riproduzione.

Quando in entrambe le piastre è inserita una cassetta
Innanzitutto premere **TAPE** per selezionare una piastra.
Viene visualizzato il numero della piastra selezionata.

Per interrompere la riproduzione, premere **■STOP** (o **■CLEAR** sul telecomando).
Per fare una pausa durante la riproduzione, premere **IIPAUSE** (o **IISET** sul telecomando).
Per riprendere la riproduzione, premere di nuovo il tasto.
Per cambiare la facciata di riproduzione, premere **◄►PLAY/DIR** nel modo di riproduzione o di pausa.
Per far avanzare o riavvolgere il nastro, premere **◄◄MS** o **►►MS**. Quindi premere **■STOP** (o **■CLEAR** sul telecomando) per fermare il nastro.

Per avviare la riproduzione ad apparecchio spento (funzione di ascolto diretto)
Premere **TAPE** sul ricevitore stereo. L'apparecchio si accende e la riproduzione del nastro inserito inizia.

Per riportare il contatore del nastro a 0000
Premere **■STOP** (o **■CLEAR** sul telecomando) nel modo di arresto.
Il contatore viene riportato a 0000 anche quando si apre e si chiude il comparto cassetta.

SENSORE MUSICALE

Se c'è uno spazio vuoto di 4 secondi o più tra i brani, la ricerca dell'inizio del brano attuale o del brano successivo durante la riproduzione può essere eseguita facilmente.
Premere **◄◄MS** o **►►MS** durante la riproduzione facendo riferimento all'indicatore di facciata di riproduzione (◄ o ►) sul display.
Per esempio, quando si preme **►►MS** mentre è visualizzato "►", inizia la riproduzione del brano successivo.

La funzione di sensore musicale può non essere in grado di individuare i brani nelle seguenti condizioni:
- Spazi vuoti tra i brani di durata inferiore a 4 secondi
- Spazi vuoti contenenti rumore
- Lunghi passaggi di suono di basso livello
- Bassi livelli di registrazione globali

RIPRODUZIONE CONTINUA

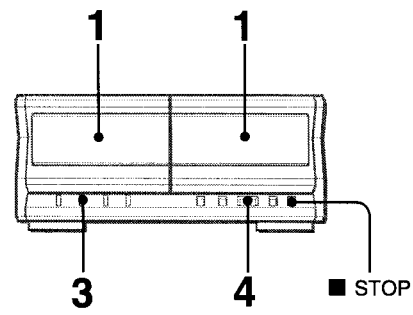

Al termine della riproduzione su una piastra, la riproduzione del nastro nell'altra piastra inizia senza interruzioni.

1 **Inserire una cassetta nella piastra 1 e nella piastra 2.**

2 **Premere TAPE sul ricevitore stereo per selezionare la piastra sulla quale avviare la riproduzione per prima.**

3 **Premere REV MODE (DECK 2) per selezionare ⇄.**

4 **Premere ◄► PLAY/DIR per avviare la riproduzione.**
La riproduzione continua fino a quando si preme **■STOP**.

REGISTRAZIONE DI BASE

Questa sezione spiega come registrare dal sintonizzatore, dal lettore di compact disc o da apparecchi esterni.

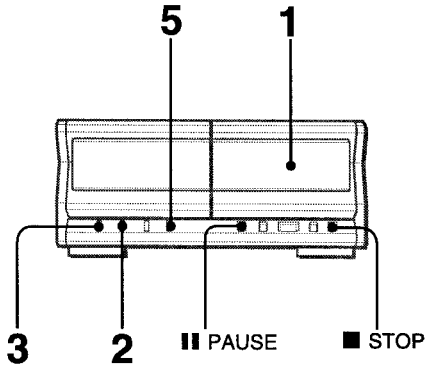

Preparativi

- Usare soltanto nastri tipo I (normali) e tipo II (high/CrO_2) per la registrazione.
- Avvolgere il nastro fino al punto dal quale si desidera iniziare la registrazione.

1 Inserire la cassetta su cui registrare nella piastra 2.

Inserire la cassetta con la facciata su cui registrare per prima rivolta in avanti.

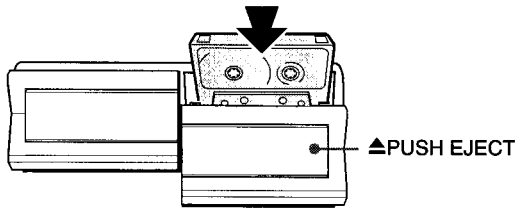

2 Premere REV MODE (DECK 2) per selezionare il modo di inversione.

Per registrare su una sola facciata, selezionare ⇉.
Per registrare su entrambe le facciate, selezionare ⇉ o ⇄.

3 Premere DOLBY NR per attivare o disattivare il sistema Dolby NR.

Per registrare con il sistema Dolby NR, attivare DDNR.
Per registrare senza sistema Dolby NR, disattivare DDNR.

4 Premere uno dei tasti di funzione sul ricevitore stereo (CD, TUNER, VIDEO/AUX o MD) e preparare la fonte da cui registrare.

<u>Per registrare da un compact disc</u>, premere **CD** e inserire il disco (i dischi).
<u>Per registrare una trasmissione radio</u>, premere **TUNER** e sintonizzare una stazione.
<u>Per registrare da una fonte collegata</u>, premere **VIDEO/AUX/ 5.1 CH** o **MD**.

5 Premere ● REC/REC MUTE per avviare la registrazione.

Quando la funzione selezionata è CD, la riproduzione e la registrazione iniziano simultaneamente.

Per avviare la registrazione con il telecomando

Premere **●REC/REC MUTE**, quindi premere ►/◄► sul telecomando entro 2 secondi.

Per interrompere la registrazione, premere **■STOP** (o **■CLEAR** sul telecomando).
Per fare una pausa durante la registrazione, premere **II PAUSE** (o **II SET** sul telecomando). Per riprendere la registrazione, premere di nuovo il tasto.

Regolazione del suono durante la registrazione

Il tono e il volume di uscita (tranne BBE) dei diffusori o delle cuffie possono essere cambiati liberamente senza che ciò influenzi la registrazione.

INSERIMENTO DI SPAZI VUOTI

L'inserimento di spazi vuoti di 4 secondi consente l'attivazione della funzione di sensore musicale.

1 **Premere ●REC/REC MUTE durante la registrazione o nel modo di pausa di registrazione.**
L'indicatore su **●REC/REC MUTE** lampeggia e viene creato uno spazio vuoto di 4 secondi. Dopo 4 secondi, la piastra entra nel modo di pausa di registrazione.
2 **Premere II PAUSE per riprendere la registrazione.**

<u>Per inserire uno spazio vuoto di durata inferiore a 4 secondi</u>, premere di nuovo **●REC/REC MUTE** mentre l'indicatore su **●REC/REC MUTE** lampeggia.
<u>Per inserire spazi vuoti di durata superiore a 4 secondi</u>, dopo che la piastra è entrata nel modo di pausa di registrazione, premere di nuovo **●REC/REC MUTE**. Ogni volta che si preme il tasto, viene aggiunto uno spazio vuoto di 4 secondi.

NOTA

- Se viene prodotto un sibilo o un battimento durante la registrazione di un programma MW o LW, premere **MONO TUNER** sul telecomando in modo da eliminare il rumore. Premendo i tasti ripetutamente, il puntino si accende e si spegne sul display del ricevitore stereo.
- Durante la registrazione di una fonte esterna collegata tramite le prese **VIDEO/AUX** o le prese **MD**, se il livello di ingresso è troppo alto, le curve dell'equalizzatore grafico si alzano fino al livello più alto ininterrottamente sulla visualizzazione dell'equalizzatore grafico.
In questo caso, interrompere la registrazione e regolare il livello di ingresso fino a quando le curve si alzano fino al livello più alto a intermittenza (pagina 33).

Note sui nastri a cassetta

- **Per evitare cancellazioni accidentali**, asportare le linguette di plastica sulla cassetta dopo la registrazione servendosi di un cacciavite o di un altro strumento appuntito.

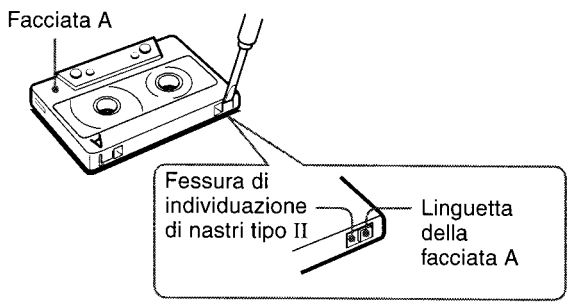

Per registrare di nuovo sulla cassetta, coprire le aperture lasciate dalle linguette con del nastro adesivo, ecc. (Con nastri tipo II, fare attenzione a non coprire la fessura di individuazione di nastri tipo II.)

- **Nastri da 120 minuti o di durata superiore** sono estremamente sottili e possono facilmente deformarsi o essere danneggiati. Se ne sconsiglia l'uso.
- **Eliminare eventuali allentamenti del nastro** con una matita o un oggetto simile prima di usare la cassetta. Un nastro allentato può spezzarsi o rimanere impigliato nel meccanismo.

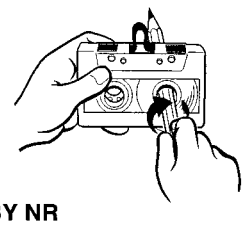

Sistema DOLBY NR

Il sistema di riduzione del rumore Dolby riduce il rumore del sibilo del nastro.
Per ottenere prestazioni ottimali quando si riproduce un nastro registrato con il sistema DOLBY NR, attivare il sistema DOLBY NR.

DUPLICAZIONE MANUALE DI NASTRI

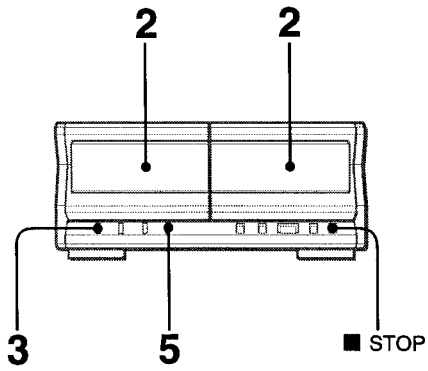

NOTA

- Avvolgere il nastro fino al punto dal quale si desidera iniziare la registrazione.
- Il modo di inversione viene impostato automaticamente su ⇄. Notare che la registrazione sarà effettuata soltanto su una facciata del nastro.

***1* Premere TAPE sul ricevitore stereo.**

***2* Inserire la cassetta originale nella piastra 1 e la cassetta su cui registrare nella piastra 2.**
Inserire ciascuna cassetta con la facciata da riprodurre o su cui registrare rivolta in avanti.

***3* Premere DOLBY NR per disattivare il sistema Dolby NR.**
DDNR sul display del ricevitore stereo scompare.

***4* Premere TAPE sul ricevitore stereo per selezionare la piastra 1.**
Viene visualizzato "TP 1".

***5* Premere ● REC/REC MUTE per avviare la registrazione.**
La riproduzione e la registrazione iniziano simultaneamente.

Per interrompere la duplicazione
Premere **■STOP** (o **■CLEAR** sul telecomando).

Per selezionare il sistema Dolby NR durante la riproduzione di un nastro duplicato
Premere **DOLBY NR** e attivare o disattivare il sistema Dolby NR a seconda del nastro originale.

Per cancellare una registrazione
Accertarsi che il microfono non sia collegato a questo apparecchio. Regolare il volume del microfono e il livello dell'eco su OFF (pagina 21).

1 Inserire la cassetta da cancellare nella piastra 2 e premere **TAPE** sul ricevitore stereo per visualizzare "TP 2".
2 Avvolgere il nastro fino al punto dal quale si desidera iniziare la cancellazione.
3 Selezionare il modo di inversione premendo **REV MODE (DECK 2)**.
4 Premere **●REC/REC MUTE** per avviare la cancellazione.

DUPLICAZIONE DELL'INTERO NASTRO

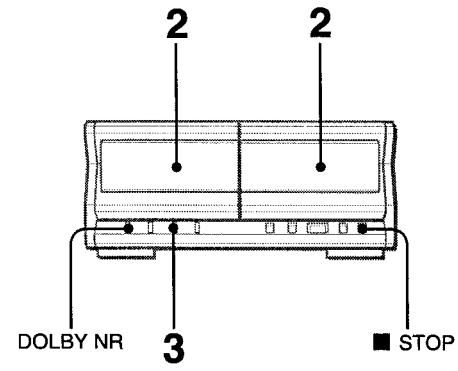

Questa funzione consente di fare delle copie esatte di entrambe le facciate del nastro originale. La riproduzione e la registrazione della facciata posteriore di entrambi i nastri iniziano simultaneamente appena il nastro più lungo passa all'altra facciata.

NOTA

- La duplicazione non inizia da un punto intermedio del nastro.
- Il modo di inversione viene impostato automaticamente su ⇄.
- Il Dolby NR non influenza la registrazione.

***1* Premere TAPE sul ricevitore stereo.**

***2* Inserire la cassetta originale nella piastra 1 e la cassetta su cui registrare nella piastra 2.**
Inserire ciascuna cassetta con la facciata da riprodurre o su cui registrare rivolta in avanti.

***3* Premere SYNC DUB una volta o due volte per avviare la registrazione.**
① **Per registrare a velocità normale**, premere il tasto una volta per visualizzare "NORM-DUB".
② **Per registrare ad alta velocità**, premere il tasto due volte per visualizzare "HIGH-DUB".

① ②

I nastri vengono riavvolti fino all'inizio delle facciate anteriori, e quindi la registrazione inizia.

Per interrompere la duplicazione
Premere **■STOP** (o **■CLEAR** sul telecomando).

Per selezionare il sistema Dolby NR durante la riproduzione di un nastro duplicato
Premere **DOLBY NR** e attivare o disattivare il sistema Dolby NR a seconda del nastro originale.

NOTA

La registrazione non inizia se la linguetta di protezione da cancellazioni sul lato della cassetta è stata asportata.

REGISTRAZIONE CON MONTAGGIO AI

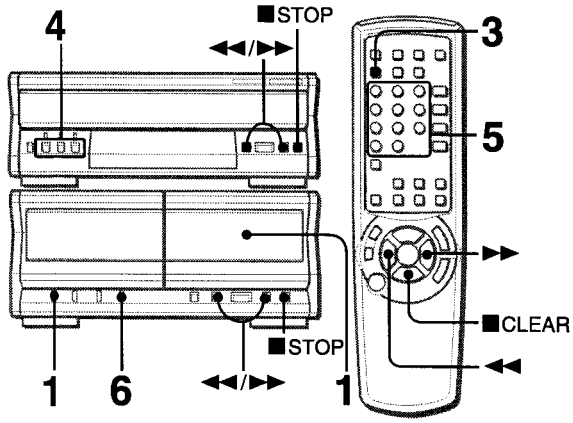

La funzione di registrazione con montaggio AI consente di registrare da compact disc senza preoccuparsi della durata del nastro e della durata dei brani. Quando si inserisce un compact disc, l'apparecchio calcola automaticamente la durata totale dei brani. Se necessario, l'ordine dei brani viene cambiato in modo che nessun brano sia tagliato.
(AI: Artificial Intelligence = intelligenza artificiale)

NOTA

La registrazione con montaggio AI non inizia da un punto intermedio del nastro. Il nastro deve essere registrato dall'inizio di una delle due facciate.

1 **Inserire una cassetta nella piastra 2 e premere DOLBY NR per attivare o disattivare il sistema Dolby NR.**
Inserire la cassetta con la facciata su cui registrare per prima rivolta in avanti.

2 **Premere CD sul ricevitore stereo e inserire il disco (i dischi).**

3 **Premere CD EDIT/CHECK sul telecomando una volta.**
"AI" e "EDIT" vengono posti ognuno in un riquadro.

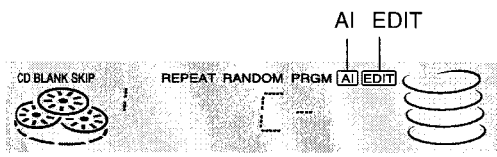

- Quando "PRGM" è racchiuso in un riquadro, premere di nuovo **CD EDIT/CHECK**.

4 **Premere DISC DIRECT PLAY 1-3 per selezionare un disco.**

5 **Premere i tasti numerici 0-9 sul telecomando per specificare la durata del nastro.**
È possibile specificare una durata da 10 a 99 minuti.
Esempio: Quando si usa un nastro da 60 minuti, premere **6** e **0**.
In pochi secondi, vengono stabiliti i brani da registrare su ciascuna facciata del nastro.
- Anche ◄◄/►► sono disponibili per specificare la durata del nastro.

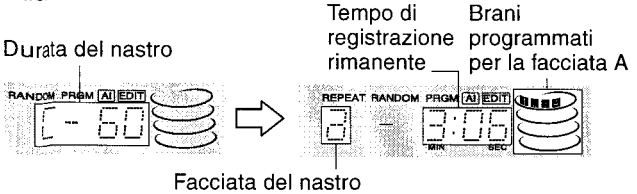

Facciata del nastro
a: Prima facciata di registrazione (facciata A)
b: Seconda facciata di registrazione (facciata B)

6 **Premere ● REC/REC MUTE per avviare la registrazione sulla prima facciata.**
Il nastro viene riavvolto fino all'inizio della facciata anteriore, la parte iniziale del nastro viene riprodotta per 10 secondi, e quindi la registrazione inizia. Al termine della registrazione sulla facciata anteriore (facciata A), inizia la registrazione sulla facciata posteriore (facciata B).

Per interrompere la registrazione
Premere **■STOP** sulla piastra a cassette o sul lettore CD (o **■CLEAR** sul telecomando). La registrazione e la riproduzione del compact disc si interrompono simultaneamente.

Per cancellare il programma per il montaggio
Premere **■STOP** due volte sul lettore CD (o **■CLEAR** due volte sul telecomando) nel modo di arresto in modo che il riquadro che racchiude "AI" e "EDIT" scompaia dal display.

Per controllare l'ordine dei numeri dei brani programmati
Prima di avviare la registrazione, premere **CD EDIT/CHECK** sul telecomando per selezionare una facciata del nastro, e premere ◄◄ o ►► sul lettore CD ripetutamente.

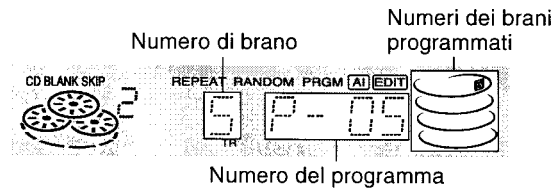

Per aggiungere brani di altri dischi al programma per il montaggio
Se rimane del tempo sul nastro dopo il punto 5, è possibile aggiungere dei brani degli altri dischi inseriti nel comparto dischi.
1 Premere **CD EDIT/CHECK** sul telecomando per selezionare una facciata del nastro.
2 Premere **DISC DIRECT PLAY 1-3** per selezionare un disco.
3 Premere i tasti numerici sul telecomando per selezionare i brani.
I brani il cui tempo di riproduzione è superiore al tempo rimanente non possono essere programmati.
4 Ripetere i punti 2 e 3 per aggiungere altri brani.

Tempo sui nastri a cassetta e tempo per il montaggio
Il tempo di registrazione effettivo di un nastro è generalmente un po' più lungo del tempo di registrazione specificato stampato sull'etichetta. Questo apparecchio può programmare i brani in modo da utilizzare il tempo extra. Quando il tempo di registrazione totale è un po' più lungo del tempo di registrazione specificato del nastro dopo il montaggio, il display visualizza il tempo extra (senza il segno meno) invece del tempo rimanente sul nastro (con il segno meno).

NOTA

- La funzione di registrazione con montaggio AI non può essere usata con dischi contenenti 31 brani o più.
- La registrazione è impossibile se la linguetta di protezione da cancellazioni su un lato della cassetta è stata asportata.
- La registrazione con montaggio AI annulla la funzione di riproduzione con salto degli spazi vuoti (CD BLANK SKIP).

REGISTRAZIONE CON MONTAGGIO A PROGRAMMAZIONE

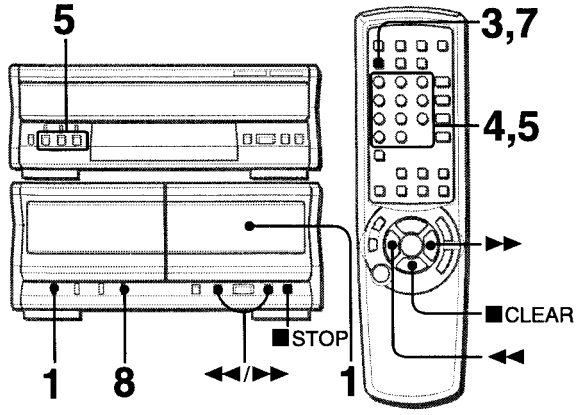

La funzione di registrazione con montaggio a programmazione consente di programmare i brani controllando il tempo rimanente su ciascuna facciata del nastro man mano che si programmano i brani.

NOTA

La registrazione con montaggio a programmazione non inizia da un punto intermedio del nastro. Il nastro deve essere registrato dall'inizio di una delle due facciate.

1 **Inserire una cassetta nella piastra 2 e premere DOLBY NR per attivare o disattivare il sistema Dolby NR.**
Inserire la cassetta con la facciata su cui registrare per prima rivolta in avanti.

2 **Premere CD sul ricevitore stereo e inserire il disco (i dischi).**

3 **Premere CD EDIT/CHECK sul telecomando due volte.**
"PRGM" e "EDIT" vengono posti ognuno in un riquadro.
• Quando "AI" è racchiuso in un riquadro, premere di nuovo **CD EDIT/CHECK**.

4 **Premere i tasti numerici sul telecomando per specificare la durata del nastro.**
È possibile specificare una durata da 10 a 99 minuti.
• Anche ◄◄/►► sono disponibili per specificare la durata del nastro.

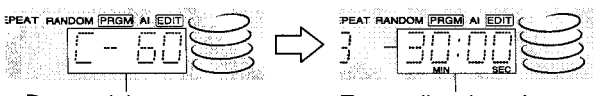

Durata del nastro — Tempo di registrazione massimo per la facciata A

5 **Premere DISC DIRECT PLAY 1-3 per selezionare un disco. Quindi, premere i tasti numerici 0-9 e +10 sul telecomando per programmare un brano.**
Esempio: Per selezionare il 10° brano del disco 2, premere **DISC DIRECT PLAY 2**, quindi premere **+10** e **0**.

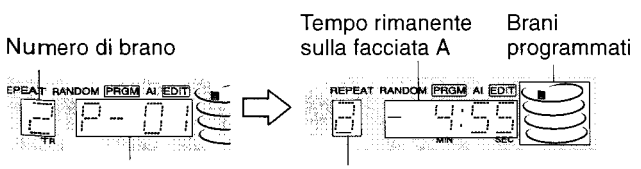

Numero del programma — Facciata del nastro
a: Prima facciata di registrazione (facciata A)
b: Seconda facciata di registrazione (facciata B)

6 **Ripetere il punto 5 per il resto dei brani per la facciata A.**
I brani il cui tempo di riproduzione è superiore al tempo rimanente non possono essere programmati.

7 **Premere CD EDIT/CHECK sul telecomando per selezionare la facciata B e programmare i brani per la facciata B.**
Dopo aver verificato che "b" sia sul display, ripetere il punto 5.

8 **Premere ● REC/REC MUTE per avviare la registrazione.**
Il nastro viene riavvolto fino all'inizio della facciata anteriore, la parte iniziale del nastro viene riprodotta per 10 secondi, e quindi la registrazione inizia. Al termine della registrazione sulla facciata anteriore (facciata A), inizia la registrazione sulla facciata posteriore (facciata B).

Per interrompere la registrazione
Premere **■STOP** sulla piastra a cassette o sul lettore CD (o **■CLEAR** sul telecomando). La registrazione e la riproduzione del compact disc si interrompono simultaneamente.

Per cancellare il programma per il montaggio
Premere **■STOP** due volte sul lettore CD (o **■CLEAR** due volte sul telecomando) nel modo di arresto in modo che il riquadro che racchiude "PRGM" e "EDIT" scompaia dal display.

Per controllare l'ordine dei numeri dei brani programmati
Nel modo di arresto, premere **CD EDIT/CHECK** sul telecomando per selezionare una facciata del nastro, e premere ◄◄ o ►► sul lettore CD ripetutamente.

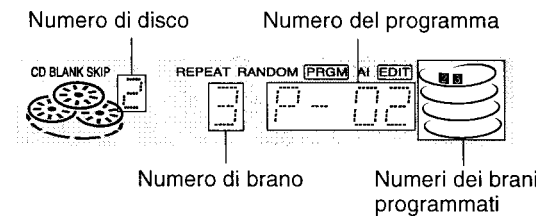

Per cambiare il programma di ciascuna facciata
Premere **CD EDIT/CHECK** sul telecomando per selezionare una facciata del nastro, e premere **■STOP** sul lettore CD (o **■CLEAR** sul telecomando) per cancellare il programma della facciata selezionata. Quindi, programmare di nuovo i brani.

NOTA

• È possibile programmare fino a 30 brani da uno qualsiasi dei dischi inseriti.
• La registrazione è impossibile se la linguetta di protezione da cancellazioni su un lato della cassetta è stata asportata.

COLLEGAMENTO DI APPARECCHI OPZIONALI

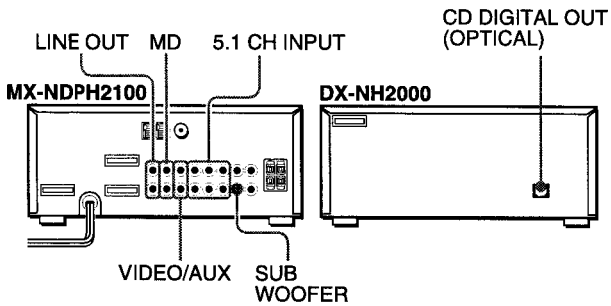

Per i dettagli, fare riferimento alle istruzioni per l'uso dell'apparecchio collegato.

- I cavi di collegamento non sono in dotazione. Procurarsi i cavi di collegamento necessari.
- Rivolgersi al rivenditore Aiwa locale per informazioni sugli apparecchi opzionali.

PRESE VIDEO/AUX

Lo MX-NDPH2100 può accettare l'ingresso di segnali audio analogici attraverso queste prese.
Usare un cavo con spine fono RCA per collegare apparecchi audio (giradischi, lettori LD, lettori MD, videoregistratori, televisori, ecc.).
Collegare la spina rossa alla presa **VIDEO/AUX R**, e la spina bianca alla presa **VIDEO/AUX L**.

Quando si collega un giradischi
Usare un giradischi Aiwa con un amplificatore equalizzatore incorporato.

PRESE MD

Si consiglia di usare queste prese per collegare un lettore MD.
Usare un cavo con spine fono RCA.
Collegare la spina rossa alla presa **MD R** dello MX-NDPH2100, e la spina bianca alla presa **MD L**.

PRESE LINE OUT

Lo MX-NDPH2100 può emettere segnali audio analogici attraverso queste prese.
Usare un cavo con spine fono RCA per collegare un apparecchio audio dotato di prese **LINE IN** (ingresso analogico).
Collegare la spina rossa del cavo alla presa **LINE OUT R**, e la spina bianca alla presa **LINE OUT L**.

NOTA

- Non collegare un apparecchio alle prese **LINE OUT** e alle prese **VIDEO/AUX** simultaneamente, altrimenti possono essere generati disturbi e possono verificarsi problemi di funzionamento.
- Il suono BBE viene emesso nelle prese **LINE OUT**. Per evitare ciò, disattivare BBE.

PRESE SUB WOOFER

Collegare dei subwoofer alimentati opzionali con un amplificatore incorporato alle prese **SUB WOOFER** dello MX-NDPH2100.

PRESE 5.1CH INPUT

MX-NDPH2100 può accettare l'ingresso di segnali audio da un apparecchio audio (lettore DVD, lettore LD, ecc.) contenente un decodificatore Dolby Digital e dotato di terminali di uscita 5.1 canali. Fare riferimento a "COLLEGAMENTO DI UN LETTORE DVD" a pagina 34.

PRESA CD DIGITAL OUT (OPTICAL)

Il DX-NH2000 può emettere segnali audio digitali di compact disc attraverso questa presa. Usare un cavo ottico per collegare un apparecchio audio digitale (piastra DAT, registratore MD, ecc.). Rimuovere il cappuccio antipolvere ⓐ dalla presa **CD DIGITAL OUT (OPTICAL)**. Quindi, collegare la spina di un cavo ottico alla presa **CD DIGITAL OUT (OPTICAL)**.

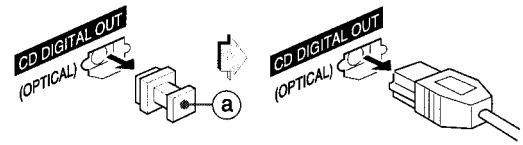

Quando non si usa la presa CD DIGITAL OUT (OPTICAL)
Applicarvi il cappuccio antipolvere ⓐ in dotazione.

ASCOLTO DI FONTI ESTERNE

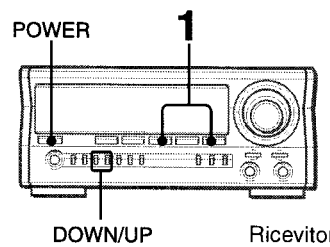

Per avviare la riproduzione sull'apparecchio collegato alle prese VIDEO/AUX o alle prese MD, procedere nel modo seguente.

1 Premere VIDEO/AUX/5.1CH o MD.

Per la riproduzione sull'apparecchio collegato a VIDEO/AUX, premere **VIDEO/AUX/5.1CH**. "VIDEO" appare sul display.
Per la riproduzione sull'apparecchio collegato a MD, premere **MD**. "MD" appare sul display.

2 Avviare la riproduzione sull'apparecchio collegato.

Per far cambiare il nome della fonte sul display
Quando si preme **VIDEO/AUX/5.1CH**, inizialmente viene visualizzato "VIDEO". Questa indicazione può essere cambiata in "AUX" o "TV".
Ad apparecchio acceso, premere **POWER** tenendo premuto **VIDEO/AUX/5.1CH**.
Ripetere il procedimento per selezionare uno dei nomi di fonte.

Per regolare il livello sonoro della fonte esterna
Quando il livello sonoro della fonte esterna è molto più alto o molto più basso di quello delle altri fonti di funzione, regolarlo nel modo seguente:

1 Premere **VIDEO/AUX/5.1CH** o **MD** e avviare la riproduzione sull'apparecchio.
2 Premere **DOWN** o **UP** in modo che il livello sonoro diventi uguale a quello delle altri fonti di funzione.

NOTA

Durante la registrazione, non è possibile regolare il livello sonoro.

COLLEGAMENTO DI UN LETTORE DVD

Le prese **5.1CH INPUT** di MX-NDPH2100 supportano il sistema DOLBY DIGITAL SURROUND.
Collegare un lettore DVD dotato di prese di uscita 5.1 canali a questo apparecchio usando dei cavi con spine fono RCA nel modo seguente:

Presa del lettore DVD	Presa di questo apparecchio
5.1CH OUTPUT FRONT (L, R), ecc.	5.1CH FRONT (L, R)
5.1CH OUTPUT SURROUND (L, R), ecc.	5.1CH SURROUND (L, R)
5.1CH OUTPUT CENTER, ecc.	5.1CH CENTER
5.1CH OUTPUT SUB WOOFER, ecc.	5.1CH SUB WOOFER
LINE OUT (L, R), ecc.	VIDEO/AUX (Vedere NOTA.)

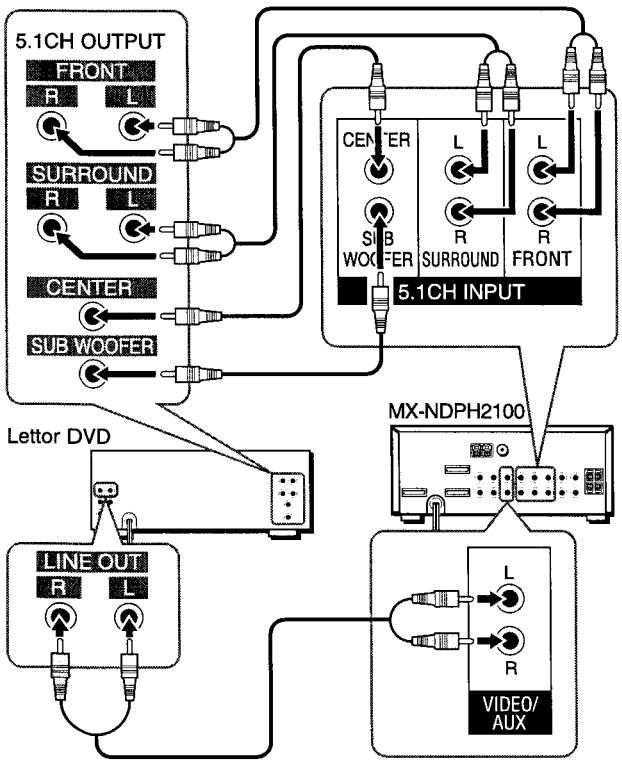

NOTA

- Se il lettore DVD non è collegato alle prese **VIDEO/AUX** di questo apparecchio:
  - l'analizzatore di spettro non visualizza il livello sonoro del lettore DVD.
  - il suono del lettore DVD collegato non può essere registrato.

Per risolvere questi inconvenienti, collegare le prese **LINE OUT** del lettore DVD alle prese **VIDEO/AUX** di questo apparecchio oltre che a collegarle alle prese **5.1CH INPUT**. I segnali in ingresso tramite le prese **VIDEO/AUX** consentono all'analizzatore di spettro di funzionare e fanno sì che la registrazione sia eseguita. Fare riferimento anche alle istruzioni per l'uso del lettore DVD.

- Il sonoro DOLBY DIGITAL SURROUND non può essere registrato in alcuna maniera.

ASCOLTO DEL SONORO DOLBY DIGITAL SURROUND

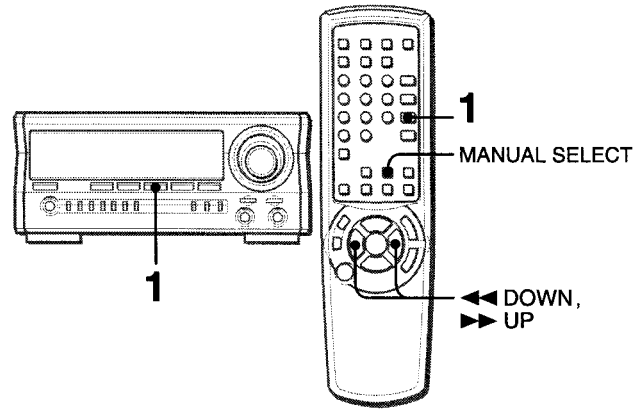

Quando un lettore DVD è collegato alle prese **5.1CH INPUT** di questo apparecchio, è possibile ascoltare il sonoro DOLBY DIGITAL SURROUND, che consente di ottenere in casa propria un suono equivalente a quello udibile nelle sale cinematografiche.

***1* Premere VIDEO/AUX/5.1CH ripetutamente fino a quando viene visualizzato "5.1ch IN".**

***2* Avviare la riproduzione del sonoro DOLBY DIGITAL SURROUND sul lettore DVD.**

NOTA

- Il DOLBY PRO LOGIC, il sistema BBE e il sistema SURROUND vengono disattivati automaticamente quando si seleziona il 5.1 CH. Vengono disattivate anche la funzione karaoke e l'impostazione del livello di MIC e ECHO.
- Accertarsi che il materiale riprodotto con il lettore DVD collegato supporti il DOLBY DIGITAL SURROUND.
- La funzione cambia da 5.1CH in VIDEO quando:
  - Si collegano le cuffie.
  - Si cambia il volume del microfono o il livello dell'eco.
  - Si attiva il sistema SURROUND, il DOLBY PRO LOGIC o la funzione karaoke.

Per regolare il livello sonoro del diffusore centrale e dei diffusori surround nel DOLBY DIGITAL SURROUND

1 Premere **VIDEO/AUX/5.1CH** ripetutamente fino a quando viene visualizzato "5.1ch IN".
2 Premere **MANUAL SELECT** ripetutamente.
Le indicazioni dei diffusori appaiono a turno nel ciclo seguente:

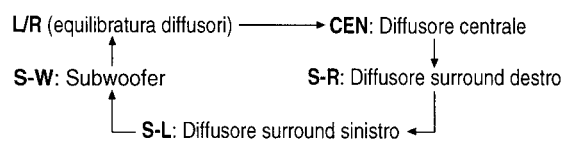

3 Premere **◄◄ DOWN** o **►► UP** per regolare il livello sonoro mentre è visualizzato "CEN", "S-R", "S-L" o "S-W".
Ciascun livello può essere regolato nella gamma compresa tra -8 dB e +7 dB.
4 Ripetere i punti 2 e 3 per regolare il livello sonoro di ciascun diffusore.

NOTA

Se si cambia il livello dei diffusori surround o del diffusore centrale per il DOLBY DIGITAL SURROUND, cambia anche quello per il sistema SURROUND (pagina 12) e il DOLBY PRO LOGIC (pagina 15).

CURA E MANUTENZIONE

La cura e la manutenzione periodiche dell'apparecchio e del materiale utilizzato sono necessarie per ottenere dall'apparecchio le prestazioni ottimali.

Per pulire il rivestimento

Usare un panno morbido e asciutto.
Se le superfici sono molto sporche, usare un panno morbido leggermente imbevuto di una blanda soluzione detergente. Non usare forti solventi, come alcool, benzina o diluente perché essi potrebbero danneggiare la finitura dell'apparecchio.

Per pulire le testine e il percorso del nastro

Ogni 10 ore di impiego, pulire le testine e il percorso del nastro con una cassetta di pulizia per testine o un bastoncino di cotone imbevuto di fluido per la pulizia o alcool denaturato. (Questi kit di pulizia sono disponibili in commercio.)
Quando si esegue la pulizia con un bastoncino di cotone, passare la testina di registrazione/riproduzione, la testina di cancellazione (solo piastra 2), i rulli di trascinamento e i rullini preminastro.

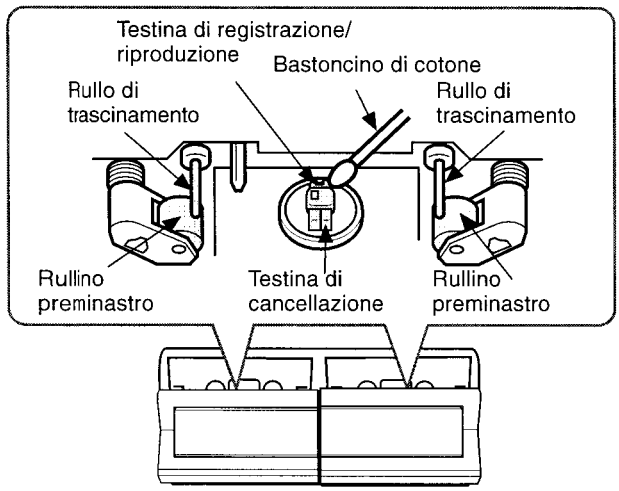

Dopo aver pulito le testine e il percorso del nastro con una cassetta di pulizia del tipo a liquido o con un bastoncino di cotone inumidito, attendere che le parti pulite si siano asciugate completamente prima di inserire una cassetta.

Per smagnetizzare le testine

Le testine si magnetizzano dopo un lungo periodo di uso. Questo può restringere la gamma di uscita di nastri registrati e far aumentare il rumore. Dopo 20 o 30 ore di impiego, smagnetizzare le testine con uno smagnetizzatore disponibile in commercio.

Cura dei dischi

- Quando un disco è sporco, passarlo dal centro verso l'esterno con un panno di pulizia.

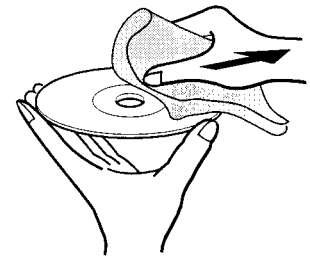

- Dopo aver riprodotto un disco, riporlo nella sua custodia. Non lasciare i dischi in luoghi molto caldi o umidi.

Cura delle cassette

- Riporre le cassette nelle loro custodie dopo l'uso.
- Non lasciare le cassette nei pressi di magneti, motori, televisori, o altre fonti di magnetismo. Questo causa il deterioramento della qualità sonora e rumore.
- Non esporre le cassette alla luce solare diretta, e non lasciarle in un veicolo parcheggiato al sole.

GUIDA ALLA SOLUZIONE DI PROBLEMI

Se l'apparecchio non funziona come descritto in queste istruzioni per l'uso, eseguire i controlli secondo la seguente guida.

GENERALI

Suono assente

- Il cavo di alimentazione CA è collegato correttamente?
- È stato eseguito un collegamento errato? (→ pagina 4 e 5)
- Può essersi verificato un cortocircuito nei terminali diffusori.
  → Scollegare il cavo di alimentazione CA e correggere i collegamenti dei diffusori.
- È stato premuto un tasto di funzione errato?

Il suono viene emesso da un solo diffusore.

- L'altro diffusore è scollegato?

Il suono emesso non è stereo.

- È attivata la funzione karaoke? (→ pagina 21)

La visualizzazione è errata o si è verificato un problema di funzionamento.

→ Azzerare l'apparecchio. Fare riferimento a "Per azzerare l'apparecchio".

Le luci dell'apparecchio si spengono quando l'apparecchio viene spento.

- Il modo di risparmio di corrente è impostato su "ECO ON" o "ECO AUTO"? (→ pagina 8)

L'apparecchio non si accende.

→ Scollegare il cavo di alimentazione CA e ricollegarlo dopo qualche secondo.

RICEVITORE STEREO

C'è statica costante e ondeggiante.

- L'antenna è collegata correttamente? (→ pagina 5)
- Il segnale è debole?
  → Collegare un'antenna esterna.

La ricezione è disturbata da interferenze o il suono è distorto.

- Il sistema capta i rumori esterni o la distorsione per cammini multipli?
  → Cambiare l'orientamento dell'antenna.
  → Allontanare l'apparecchio da altri apparecchi elettrici.

PIASTRA A CASSETTE

Il nastro non si muove.

- La piastra a cassette è in modo di pausa? (→ pagina 28)

Il suono è sbilanciato o non adeguatamente alto.

- La testina di riproduzione è sporca? (→ pagina 35)

La registrazione non è possibile.

- La linguetta di protezione da cancellazioni sulla cassetta è stata asportata? (→ pagina 29)
- La testina di registrazione è sporca? (→ pagina 35)

La cancellazione non è possibile.

- La testina di cancellazione è sporca? (→ pagina 35)
- È stato usato un nastro al metallo?

Il suono ad alta frequenza non viene emesso.

- La testina di registrazione/riproduzione è sporca? (→ pagina 35)
- Si sta riproducendo un nastro registrato senza Dolby NR con il sistema Dolby NR attivato? (→ pagina 28)

LETTORE CD

Il lettore CD non riproduce.

- Il disco è inserito correttamente? (→ pagina 23)
- Il disco è sporco? (→ pagina 35)
- L'umidità si è condensata sulla lente?
  → Attendere un'ora circa e riprovare.

Per azzerare l'apparecchio

Se viene a crearsi una condizione insolita sui display o sulle piastre a cassette, azzerare l'apparecchio come spiegato di seguito.

1 Premere **POWER** per spegnere l'apparecchio.
2 Premere **POWER** per riaccendere l'apparecchio tenendo contemporaneamente premuto **SET**. Tutto ciò che era stato memorizzato nella memoria dell'apparecchio dopo l'acquisto viene cancellato.

Se non è possibile spegnere l'apparecchio al punto 1 a causa di problemi di funzionamento, scollegare il cavo di alimentazione CA. Quindi ricollegare il cavo ed eseguire di nuovo il punto 2.

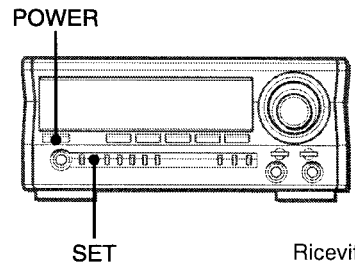

Ricevitore stereo

CARATTERISTICHE TECNICHE

RICEVITORE STEREO MX-NDPH2100

Sezione sintonizzatore FM

Campo di sintonia	Da 87,5 MHz a 108 MHz
Sensibilità utilizzabile (IHF)	16,8 dBf
Terminali antenna	75 ohm (sbilanciati)

Sezione sintonizzatore MW

Campo di sintonia	Da 531 kHz a 1602 kHz (passo di 9 kHz) Da 530 kHz a 1710 kHz (passo di 10 kHz)
Sensibilità utilizzabile	350 µV/m
Antenna	Antenna a telaio

Sezione sintonizzatore LW

Campo di sintonia	Da 144 kHz a 290 kHz
Sensibilità utilizzabile	1400 µV/m
Antenna	Antenna a telaio

Sezione amplificatore

Potenza di uscita	**Diffusori anteriori** Nominale: 65 W + 65 W (6 ohm, distorsione armonica totale 1%, 1 kHz/DIN 45500) Di riferimento: 80 W + 80 W (6 ohm, distorsione armonica totale 10%, 1 kHz/DIN 45324) POTENZA MUSICALE DIN: 140 W + 140 W **Diffusori posteriori (surround)** Nominale: 20 W + 20 W (8 ohm, distorsione armonica totale 1%, 1 kHz/DIN 45500) Di riferimento: 25 W + 25 W (8 ohm, distorsione armonica totale 10%, 1 kHz/DIN 45324) POTENZA MUSICALE DIN: 47 W + 47 W **Diffusore centrale** Nominale: 20 W (8 ohm, distorsione armonica totale 1%, 1 kHz/DIN 45500) Di riferimento: 25 W (8 ohm, distorsione armonica totale 10%, 1 kHz/DIN 45324) POTENZA MUSICALE DIN:47 W
Distorsione armonica totale	0,1% (8 W, 1 kHz, 6 ohm, DIN AUDIO/Anteriori)
Ingressi	VIDEO/AUX: 310 mV (regolabile) MD: 310 mV (regolabile) MIC 1, MIC 2: 1,2 mV (10 kiloohm) 5.1 CH INPUT FRONT (L, R): 400 mV REAR (L, R): 400 mV CENTER: 700 mV SUB WOOFER: 400 mV
Uscite	LINE OUT: 175 mV SUB WOOFER: 1 V SPEAKERS: Accettano diffusori da 6 ohm o più. SURROUND SPEAKERS: Accettano diffusori da 8 – 16 ohm. CENTER SPEAKER: Accettano diffusori da 8 ohm o più. PHONES (presa stereo): Accetta cuffie da 32 ohm o più.

Generali

Alimentazione	CA a 230 V, 50 Hz
Consumo	160 W
Consumo nel modo di attesa	Se il modo di risparmio di corrente è "ECO OFF": 30 W Se il modo di risparmio di corrente è "ECO ON" o "ECO AUTO": 0,9 W
Dimensioni (L × A × P)	284 × 122 × 337 mm
Peso	6,9 kg

PIASTRA A CASSETTE FX-NH2000

Formato pista	4 piste, 2 canali stereo
Risposta in frequenza	Nastri tipo II (high/CrO_2): 50 Hz — 16000 Hz Nastri tipo I (normali): 50 Hz — 15000 Hz
Rapporto segnale/rumore	60 dB (Dolby B NR attivato, nastro tipo II, livello di picco)
Sistema di registrazione	Polarizzazione CA, cancellazione CA
Testine	Piastra 1: 1 testina di riproduzione Piastra 2: 1 testina di registrazione/riproduzione, 1 testina di cancellazione
Dimensioni (L × A × P)	284 × 122 × 315 mm
Peso	2,0 kg

LETTORE CD DX-NH2000

Laser	Laser a semiconduttore (λ = 780 nm)
Convertitore D-A	Doppio a 1 bit
Rapporto segnale/rumore	85 dB (1 kHz, 0 dB)
Distorsione armonica	0,05% (1 kHz, 0 dB)
Wow e flutter	Non misurabili
Dimensioni (L × A × P)	284 × 101 × 315 mm
Peso	2,3 kg

EQUALIZZATORE GRAFICO GE-NDPH2100

Dimensioni (L × A × P)	284 × 101 × 328 mm
Peso	1,8 kg

SISTEMA DIFFUSORI SX-NDPH2100

Tipo di cassa	A 3 vie (tipo a schermatura magnetica)
Diffusori	Woofer: 140 mm, tipo a cono × 2 Tweeter: 60 mm, tipo a cono Supertweeter: 20 mm, tipo ceramico
Impedenza	6 ohm
Sensibilità	88 dB/W/m
Dimensioni (L × A × P)	250 × 443 × 250 mm
Peso	7,0 kg

Le caratteristiche tecniche e l'aspetto esterno sono soggetti a modifiche senza preavviso.

BBE SYSTEM
La parola "BBE" e il "simbolo BBE" sono marchi di fabbrica della BBE Sound, Inc.
Su licenza della BBE Sound, Inc.

DOLBY NR/DOLBY PRO LOGIC
Fabbricato su licenza della Dolby Laboratories Licensing Corporation.
"DOLBY", il simbolo della doppia D ◻◻ e "PRO LOGIC" sono marchi della Dolby Laboratories Licensing Corporation.

DIRITTI D'AUTORE
Si prega di controllare le leggi sui diritti d'autore del paese in cui si usa l'apparecchio per quanto riguarda registrazioni da dischi, trasmissioni radio o nastri acquistati.

WAARSCHUWING

STEL DIT APPARAAT NIET BLOOT AAN REGEN OF VOCHT, OM GEVAAR VOOR BRAND OF EEN ELEKTRISCHE SCHOK TE VOORKOMEN.

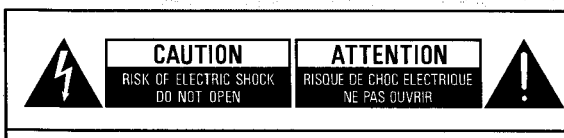

LET OP

VERMINDER DE KANS OP BRAND OF EEN ELEKTRISCHE SCHOK EN VERWIJDER DERHALVE DE BEHUIZING (OF HET ACHTERPANEEL) NIET.
ER BEVINDEN ZICH GEEN DOOR DE GEBRUIKER TE REPAREREN ONDERDELEN IN HET TOESTEL. LAAT ONDERHOUD EN REPARATIE OVER AAN ERKEND ONDERHOUDSPERSONEEL.

VOORZICHTIG

Maak nooit op eigen initiatief afstellingen die niet in de gebruiksaanwijzing zijn beschreven, aangezien dit kan resulteren in het vrijkomen van gevaarlijke straling.

Deze compact disc speler is geclassificeerd als een KLASSE 1 LASER product. Een label met het opschrift CLASS 1 LASER PRODUCT bevindt zich op het apparaat.

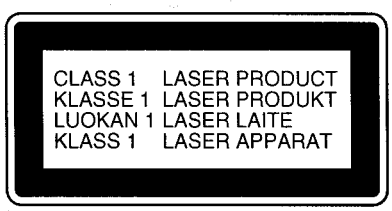

WAARSCHUWING!

Als de automatische beveiliging niet werkt wanneer het apparaat open staat, kan er onzichtbare laserstraling vrijkomen. Vermijd blootstelling aan deze straling.

OPMERKING

AIWA CO.LTD. - JAPAN, VERKLAART ONDER EIGEN VERANTWOORDELIJKHEID DAT HET PRODUCT DAT IN DEZE HANDLEIDING BESCHREVEN WORDT, IN OVEREENSTEMMING IS MET DE RICHTLIJNEN VAN D.M. 28.8.95 NR. 548, VOLGENS DE BEPALINGEN VAN PARAGRAAF 3 VAN BIJLAGE 1 VAN D.M. 27.8.87 (VOORSCHRIFTEN MET BETREKKING TOT FREQUENTIES)

Bovenstaande informatie is alleen bestemd voor Italië.

VOORZORGSMAATREGELEN

Lees deze gebruiksaanwijzing aandachtig door, alvorens het apparaat in gebruik te nemen. Bewaar de gebruiksaanwijzing op een handige plaats, voor eventuele naslag. Neem alle waarschuwingen en voorzorgsmaatregelen in deze gebruiksaanwijzing en op het apparaat zorgvuldig in acht, evenals de onderstaande veiligheidsvoorschriften.

Opstelling

1 **Water en vocht** — Plaats het apparaat niet in de buurt van water - dus niet naast een wastafel, gootsteen, badkuip of wasmachine en niet bij een zwembad of in een vochtige kelder, enz.
2 **Hitte** — Plaats het apparaat niet in de buurt van een warmtebron, zoals een kachel, verwarmingsradiatoren of fornuis, of andere elektrische apparatuur die warmte produceert. Stel het apparaat niet bloot aan omgevingstemperaturen onder 5°C of boven 35°C.
3 **Ondergrond** — Plaats het apparaat op een vlak, egaal horizontaal oppervlak.
4 **Ventilatie** — Het apparaat heeft rondom ruimte nodig voor een afdoende ventilatie. Houd aan de achterzijde en boven het apparaat ongeveer 10 cm ruimte open en aan de zijkanten ongeveer 5 cm.
   - Plaats het apparaat nooit op een zachte of wollige ondergrond (bed, bank, tapijt enz.), aangezien dit de ventilatie-openingen kan blokkeren
   - Plaats het apparaat niet in een krappe, omsloten ruimte zoals een audiokastje of boekenrek met onvoldoende vrije luchtdoorstroming.
5 **Vloeistof of kleine voorwerpen** — Zorg dat er geen vloeistof of kleine voorwerpen door de ventilatie-openingen in het apparaat terechtkomen.
6 **Audiorek of verrijdbaar onderstel** — Wees voorzichtig bij het verplaatsen van het apparaat op een audiorek of onderstel met wielen. Bij heftige bewegingen, zijwaartse druk of een ongelijke ondergrond kan een verrijdbaar rek gemakkelijk uit evenwicht raken en omvallen.
7 **Condensvocht** — Er kan vocht uit de lucht op het lensje van de CD weergavekop condenseren:
   - Wanneer het apparaat van een koude naar een warme omgeving wordt verplaatst.
   - Na inschakelen van de verwarming.
   - Bij gebruik in een erg vochtige omgeving.
   - Bij afkoeling van het apparaat door een airconditioning.

   Als er vocht condenseert en het lensje beslaat, zal het apparaat geruime tijd niet normaal functioneren. In dat geval dient u het enkele uren ongebruikt te laten staan, om het dan opnieuw te proberen.
8 **Montage aan wand of plafond** — Het apparaat mag niet aan een wand of het plafond worden opgehangen, tenzij de gebruiksaanwijzing hier expliciet installatievoorbeelden voor geeft.

Stroomvoorziening

1 **Voedingsbronnen** — Sluit dit apparaat alleen aan op de voedingsbronnen die staan vermeld in de gebruiksaanwijzing en op het apparaat zelf.

2 **Netsnoer**
- Voor het verbreken van de stroomaansluiting trekt u de stekker uit het stopcontact. Trek nooit aan het snoer.
- Pak de stekker niet met natte handen vast, want dat kan gevaar voor brand of een elektrische schok opleveren.
- Leg alle netsnoeren van uw apparatuur zo dat men er niet over kan struikelen. Plaats er geen voorwerpen bovenop en zorg dat de snoeren niet te strak staan of klem raken.
- Zorg ervoor de netsnoeren, stopcontacten en verlengsnoeren niet te belasten met meer dan hun stroomcapaciteit, want dat zou kunnen leiden tot brand of een elektrische schok.

3 **Bij langdurige afwezigheid** — Trek de stekker uit het stopcontact wanneer u denkt het apparaat enkele maanden lang niet te gebruiken. Zolang de stekker in het stopcontact zit, blijft er een geringe hoeveelheid stroom naar het apparaat lopen, ook al staat dit uitgeschakeld.

Onderhoud

Reinig het apparaat alleen volgens de instructies in deze gebruiksaanwijzing.

Storingen die reparatie vereisen

In de volgende gevallen moet het apparaat door een bevoegd onderhoudsmonteur worden nagezien:
- Wanneer het netsnoer of de stekker beschadigd is.
- Als er vloeistof of een voorwerp in het apparaat is terechtgekomen.
- Wanneer het apparaat in de regen heeft gestaan.
- Wanneer het apparaat niet goed functioneert.
- Wanneer de prestaties van het apparaat afnemen.
- Wanneer het apparaat gevallen is of de ombouw beschadigd is.

TRACHT NIET ZELF HET APPARAAT TE REPAREREN.

INHOUDSOPGAVE

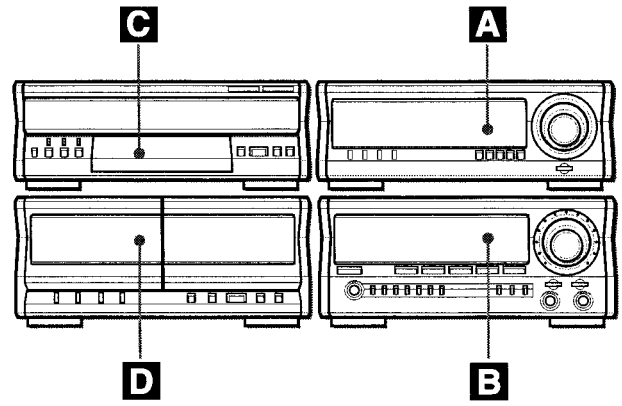

VOORZORGSMAATREGELEN 2

VOORBEREIDINGEN

AANSLUITINGEN 4
AFSTANDSBEDIENING 7
VOOR DE BEDIENING 7
BIJREGELEN VAN HET GELUID 9

A GRAFIEK-TOONREGELING

BEDIENINGSORGANEN 10
GRAFIEK-TOONREGELING 10
DSP SURROUND AKOESTIEKEFFECTEN 12
GELIJKZETTEN VAN DE KLOK 12
INSTELLEN VAN DE SCHAKELKLOK 13
AUTOMATISCH UITSCHAKELEN MET DE SLUIMERFUNCTIE 14
DOLBY PRO LOGIC 15

B STEREO TUNER/VERSTERKER

BEDIENINGSORGANEN 17
VOORINSTELLEN VAN RADIOZENDERS 17
AFSTEMMEN OP EEN VOORINGESTELDE ZENDER 18
ZENDERS OPZOEKEN MET DE RDS CODES 19
MENGEN MET DE MICROFOON (KARAOKE) 21

C COMPACT DISC SPELER

BEDIENINGSORGANEN 23
CD-WEERGAVE 23
PROGRAMMA-WEERGAVE 25
KARAOKE MUZIEKPROGRAMMA 26

D CASSETTEDECK

BEDIENINGSORGANEN 27
CASSETTE-WEERGAVE 27
CONTINU-WEERGAVE VAN 2 CASSETTES 28
BASISBEDIENING VOOR OPNEMEN 29
HANDMATIG KOPIËREN VAN BANDOPNAMEN 30
KOPIËREN VAN EEN GEHELE CASSETTE 30
AI EDIT VOLAUTOMATISCHE OPNAMEFUNCTIE 31
PROGRAMMA-OPNAMEFUNCTIE 32

ALGEMEEN

AANSLUITEN VAN EXTRA APPARATUUR 33
LUISTEREN NAAR EEN EXTERNE GELUIDSBRON ... 33
AANSLUITEN VAN EEN DVD VIDEOSPELER 34
ONDERHOUD 35
VERHELPEN VAN STORINGEN 36
TECHNISCHE GEGEVENS 37

NL

AANSLUITINGEN

Met het DOLBY PRO LOGIC systeem, een van de hoogtepunten van deze stereo-installatie, kunt u thuis genieten van indrukwekkende meerkanaals-akoestiek.
Voor het installeren en aansluiten van het hoofdapparaat en de bijgeleverde luidsprekers op uw TV-toestel en video-apparatuur volgt u de onderstaande aanwijzingen.

Controleer of de apparatuur en toebehoren compleet zijn.

① DX-NH2000 Compact disc speler
② FX-NH2000 Stereo cassettedeck
③ GE-NDPH2100 Stereo grafiek-toonregeling
④ MX-NDPH2100 Stereo tuner/versterker
SX-NDPH2100 Voorluidsprekers
SX-R277 Akoestiekluidsprekers
SX-C607 Middenluidsprekersnore

Afstandsbediening MG/LG kaderantenne FM draadantenne

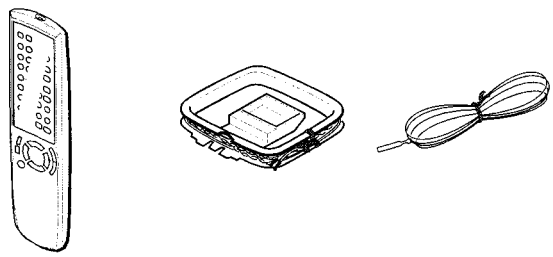

Gebruiksaanwijzing enz.

Opstellen van de apparatuur
U kunt de apparaten horizontaal neerzetten of verticaal stapelen, zoals hieronder aangegeven.

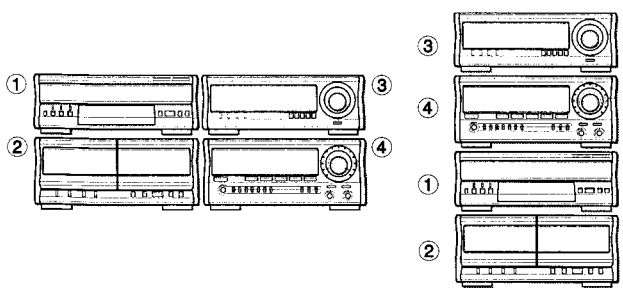

OPMERKING
Bij een horizontale opstelling zet u het stereo cassettedeck links van de stereo tuner/versterker.
Er kunnen bijgeluiden ontstaan of storing in de werking van de stereo-installatie als het stereo cassettedeck rechts van de stereo tuner/versterker staat, of als de tuner/versterker bovenop het cassettedeck staat.

BELANGRIJK
Zorg eerst dat alle aansluitingen voor de luidsprekers, antennes en andere apparatuur in orde zijn. Steek pas in de laatste plaats de netsnoerstekker in het stopcontact.

Alvorens het netsnoer aan te sluiten
De bedrijfsspanning van uw apparatuur is 230 V, zoals vermeld op het achterpaneel van de stereo tuner/versterker. Controleer of deze bedrijfsspanning overeenkomt met de plaatselijke netspanning.

Luidsprekers
Er is geen verschil tussen de beide voorluidsprekers. U kunt om het even welke luidspreker aansluiten op de L (linker) of de R (rechter) luidsprekerklemmen.

***1* Sluit de platte snoeren van de DX-NH2000 ①, de FX-NH2000 ② en de GE-NDPH2100 ③ aan op de MX-NDPH2100.**
Druk de aansluitstekker stevig aan tot deze vastklikt.

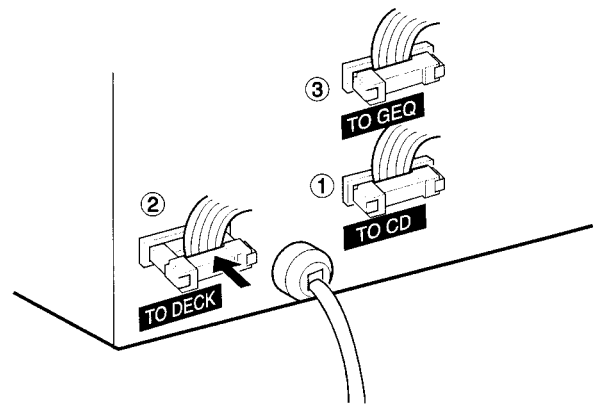

***2* Sluit de luidsprekersnoeren aan op de SX-NDPH2100 voorluidsprekers.**
Sluit steeds de draad met het witte streepje aan op de ⊕ aansluitklem en de andere draad op de ⊖ aansluitklem.

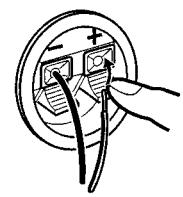

***3* Sluit de luidsprekersnoeren aan op de MX-NDPH2100.**
Sluit ook hier de draad met het witte streepje aan op de ⊕ aansluitklem en de andere draad op de ⊖ aansluitklem.

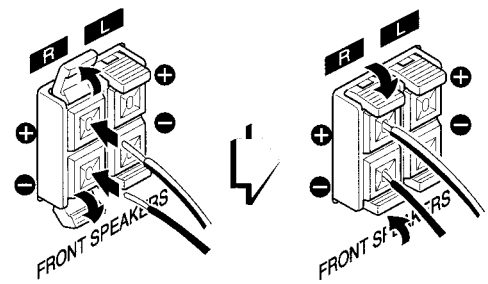

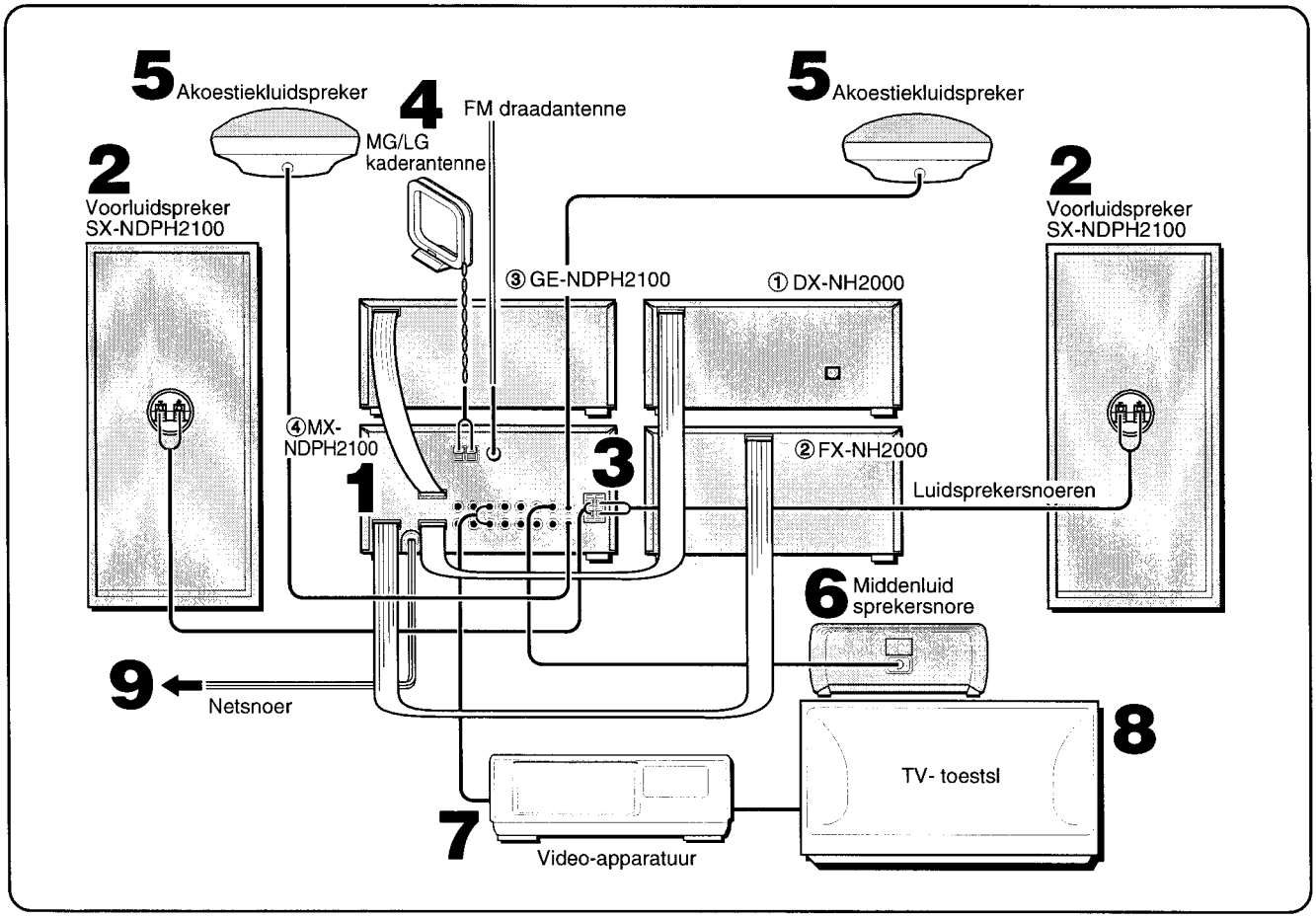

4 Sluit de bijgeleverde antennes aan.

Sluit de FM antenne aan op de **FM 75 Ω** aansluitbus en de MG/LG kaderantenne op de **MW/LW LOOP** aansluitklemmen.

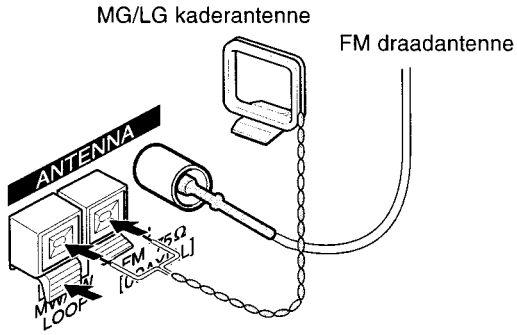

5 Sluit de akoestiekluidsprekers aan.

Sluit de snoeren van de akoestiekluidsprekers aan op de **SURROUND SPEAKERS** stekkerbussen.

Er is geen verschil tussen de beide akoestiekluidsprekers. U kunt om het even welke luidspreker aansluiten op de L (linker) of de R (rechter) stekkerbus.

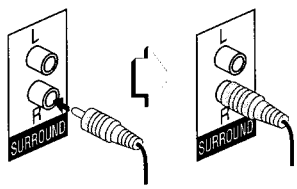

6 Sluit de middenluidspreker aan.

Sluit het snoer van de middenluidspreker aan op de **CENTER SPEAKER** stekkerbus.

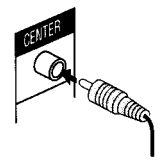

7 Sluit uw video-apparatuur aan.

Verbind de **VIDEO/AUX** aansluitingen van dit apparaat met de audio-uitgangen van uw video-apparatuur met behulp van een los verkrijgbaar audio-aansluitsnoer.

8 Sluit uw TV-toestel aan op de video-apparatuur.

Zie voor nadere bijzonderheden de gebruiksaanwijzing van de aan te sluiten apparatuur.

9 Steek de netsnoerstekker in het stopcontact.

Wanneer u voor het eerst de stekker in het stopcontact steekt, begint er een demonstratie of een spel. Om de demonstratie of het spel uit te schakelen, stelt u de klok in op de juiste tijd.

Rechtop zetten van de MG/LG kaderantenne

Steek de nok in de gleuf en kies de beste opstelling.

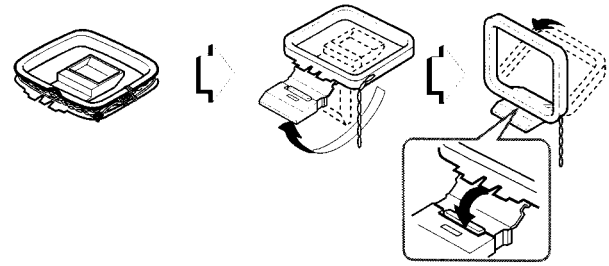

NL

Plaatsing van de antennes
FM eenpolige antenne:
Strek de draad tot zijn volle lengte uit en leg of hang deze zo dat de ontvangst optimaal klinkt.
Deze antenne is slechts bedoeld voor tijdelijk gebruik; meestal is het aanbevolen een buitenantenne aan te sluiten.
MG/LG kaderantenne:
Kies voor deze antenne een zodanige plaats en richting dat de radio-ontvangst optimaal klinkt.

OPMERKING

- Let op dat alle luidsprekersnoeren op de juiste wijze zijn aangesloten. Onzorgvuldig aansluiten kan kortsluiting in de **SPEAKERS** luidsprekeraansluitingen veroorzaken.

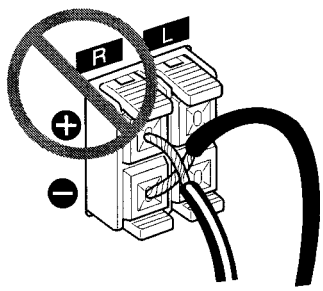

- Leg geen magnetisch gevoelige voorwerpen, zoals betaalkaarten e.d. vlakbij de luidsprekers, om storingen te voorkomen.
- Leg de FM antenne niet langs een metalen gordijnrail, lampstandaard e.d.
- Plaats de MG/LG kaderantenne niet te dicht bij de luidsprekersnoeren, het netsnoer, uw stereo-installatie of andere elektrische apparatuur, anders kan de antenne storing oppikken.
- Wikkel de antennedraad van de MG/LG kaderantenne niet af.

Losmaken van de stekkers aan de platte aansluitsnoeren
Druk de nokjes aan weerszijden in en trek de stekker uit de aansluitbus.

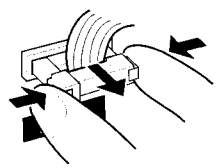

AANSLUITEN VAN EEN BUITENANTENNE

Voor de beste FM ontvangst is het aanbevolen een buitenantenne aan te sluiten.
Sluit de buitenantenne aan op de **FM 75 Ω** aansluitbus.

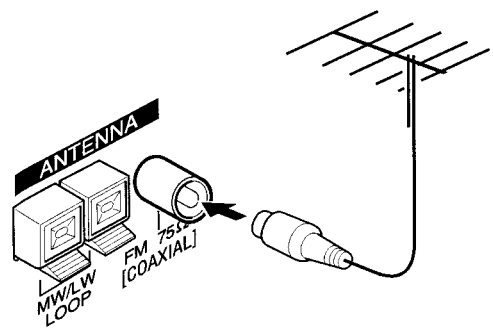

Aansluiten van andere apparatuur → pagina 33.

OPSTELLEN VAN DE LUIDSPREKERS

Om de akoestische mogelijkheden van het DOLBY PRO LOGIC systeem volledig te benutten, moeten de luidsprekers juist staan opgesteld. Aan de hand van de onderstaande afbeelding kunt u de beste plaats voor de luidsprekers in uw kamer bepalen.

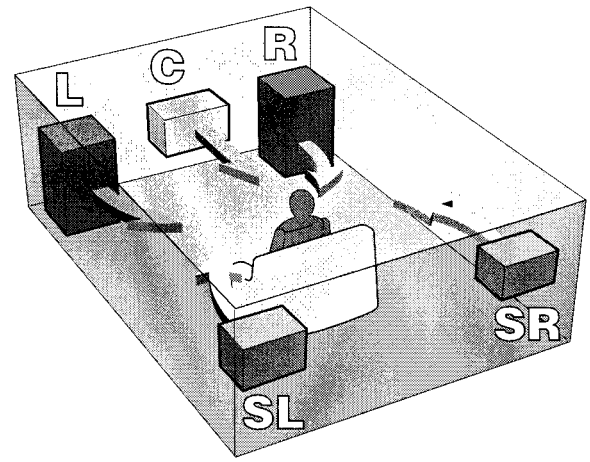

L & R: Voorluidsprekers
C: Middenluidspreker
Plaats deze midden tussen de beide voorluidsprekers; is er ook een TV-toestel aangesloten, plaats de middenluidspreker dan op of onder het TV-toestel.
SL & SR: Akoestiekluidsprekers
Hang de akoestiekluidsprekers recht naast of iets achter uw luisterplaats. Richt ze horizontaal, ongeveer 1 meter boven oorhoogte.

OPMERKING

- De middenluidspreker en de akoestiekluidsprekers zullen geen geluid weergeven wanneer de DOLBY PRO LOGIC, SURROUND en 5.1 CH functies (zie pagina 34) zijn uitgeschakeld.
- De middenluidspreker zal alleen geluid weergeven wanneer de DOLBY PRO LOGIC akoestiekfunctie of de 5.1 CH meerkanaalsweergave (zie pagina 34) is ingeschakeld.

Ophangen van de akoestiekluidsprekers aan de wand
Hang elke luidspreker op een plaats die stevig genoeg is om het gewicht van de luidspreker te dragen.

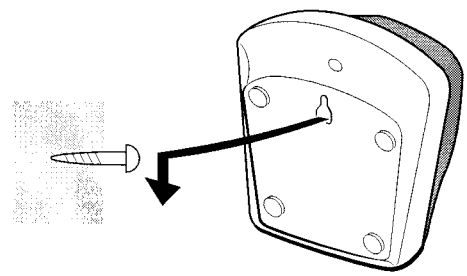

AFSTANDSBEDIENING

Batterij-inleg
Open het batterijdeksel achterop de afstandsbediening en leg twee R6 (AA-formaat) batterijen in het batterijvak.

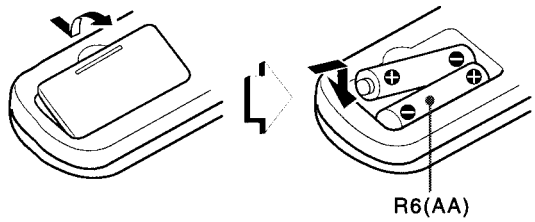

Wanneer de batterijen te vervangen
De maximale reikwijdte van de afstandsbediening tot de sensor op het apparaat bedraagt ongeveer 5 meter. Wanneer deze bedieningsafstand minder wordt, dient u beide batterijen door nieuwe te vervangen.

Gebruik van de afstandsbediening
De aanwijzingen in deze handleiding beschrijven voornamelijk de bediening met de toetsen op het apparaat zelf. De toetsen op de afstandsbediening die dezelfde namen of symbolen dragen als die op het hoofdapparaat kunt u echter op dezelfde wijze gebruiken.

►/◄► PRESET toets op de afstandsbediening
Deze heeft dezelfde functie als de ◄► toets op het apparaat zelf.

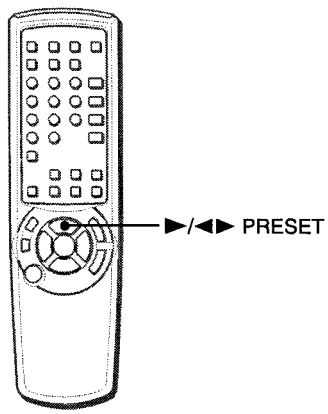

OPMERKING

- Wanneer u de afstandsbediening geruime tijd niet gebruikt, kunt u beter de batterijen er uit verwijderen, om schade door eventuele batterijlekkage te voorkomen.
- De afstandsbediening kan niet naar behoren werken:
  - als er een obstakel tussen de afstandsbediening en het apparaat is of als er zonlicht of fel lamplicht op de sensor in het uitleesvenster valt.
  - als er dichtbij nog een andere afstandsbediening wordt gebruikt (zoals voor een TV-toestel e.d.).

VOOR DE BEDIENING

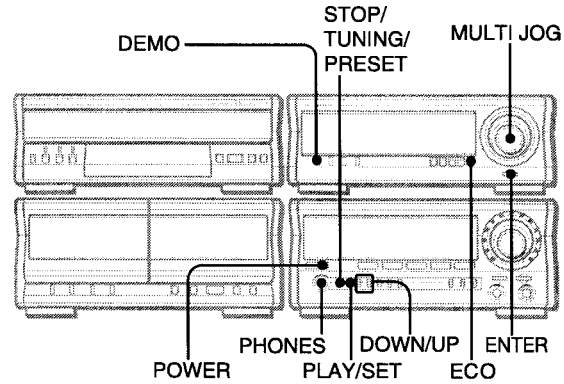

Inschakelen van de stroom
Druk op een van de functiekeuzetoetsen (**TAPE**, **TUNER**, **VIDEO/ AUX/5.1 CH**, **CD** of **MD**). Dan begint het afspelen van een geplaatste compact disc, minidisc of cassette of de weergave van de laatst gekozen radiozender (Directe weergavestart).
Ook kunt u alleen inschakelen met de **POWER** toets.
Bij inschakelen kan de disc-lade open en weer dicht gaan, om het apparaat in de gebruiksklaar-stand te zetten.

Uitschakelen van de stroom
Druk op de **POWER** toets.

Luisteren via een hoofdtelefoon
Sluit op de **PHONES** stekkerbus een hoofdtelefoon aan met een standaard stereo klinkstekker (ø 6.3 mm).
Zolang er een hoofdtelefoon is aangesloten, zullen de luidsprekers geen geluid weergeven.
- Wanneer de hoofdtelefoon is aangesloten, zullen de SURROUND, DOLBY PRO LOGIC en 5.1 CH functies (zie pagina 34) niet werken.

Keuze van de lichtsterkte van het uitleesvenster:
1 Druk net zovaak op de **ECO** toets totdat de aanduiding "DIM MODE" verschijnt.
2 Druk binnen 4 seconden op de **ENTER** toets.
3 Draai binnen 4 seconden aan de **MULTI JOG** instelknop om de gewenste lichtsterkte van het uitleesvenster te kiezen, in de hieronder aangegeven volgorde.
4 Druk weer binnen 4 seconden op de **ENTER** toets.

→ DIMMER 0 ↔ DIMMER 1 ↔ DIMMER 2 ↩

De "DIMMER 0" stand geeft de helderste verlichting, de "DIMMER 2" stand de minst heldere. In de "DIMMER 2" stand zijn bovendien de spectrum-analyzer en de verlichting van de toetsen alle gedoofd.

NL

DEMO (Demonstratie of cijferspel)

Wanneer u de stekker in het stopcontact steekt of op de **DEMO** toets drukt, gaat er in het uitleesvenster een demonstratiefunctie van start.

- Deze DEMO functie stopt wanneer u het apparaat inschakelt of wanneer u de ingebouwde klok gelijkzet.

Dit apparaat biedt twee verschillende DEMO functies.
De ene is een *demonstratie* van de mogelijkheden van het apparaat, de andere een *cijferspel.*
Bij de gewone demonstratie verschijnt er een kleurrijke reeks effecten in het uitleesvenster.
Het cijferspel werkt als een soort fruitautomaat, waarbij u zelf uw kansen kunt beproeven.

Om een DEMO functie te kiezen, te starten of te stoppen, drukt u enkele malen op de **DEMO** toets op het equalizer-paneel. De demonstratiefuncties verschijnen om en om in het uitleesvenster van de stereo tuner/versterker, als volgt.

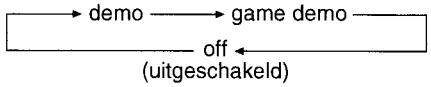

Spelen van het cijferspel

1 Druk enkele malen op de **DEMO** toets om in te stellen op het cijferspel, zoals hierboven aangegeven.
2 Druk op de **SET** toets om de drie cijfers te laten doorlopen.
3 Druk op de **TUNING/PRESET** toets om het cijfer aan de linkerkant te laten stoppen.
4 Druk nogmaals op de **TUNING/PRESET** toets om het cijfer in het midden te laten stoppen. Met de derde druk stopt ook het cijfer aan de rechterkant.

Puntentelling:
Aan het begin van het spel heeft u 20 punten.
Als alle cijfers gelijk zijn, krijgt u er 50 punten bij.
Als ze niet gelijk zijn, gaat er een punt van uw score af.
Wanneer u een totaal van 9999 bereikt, hebt u gewonnen.
Wanneer het totaal tot 0 daalt, hebt u verloren.

Uitschakelen van het cijferspel

Druk enkele malen op de **DEMO** toets om in te stellen op de gewone demonstratie of de "off" uitstand, zoals hierboven aangegeven.

Terugstellen van het demonstratiespel

Druk enkele malen op de **DEMO** toets om in te stellen op het cijferspel en druk dan op de **SET** toets. Dan begint het spel overnieuw.

Veranderen van de kans op drie gelijke cijfers

Druk op de **UP/DOWN** toets om de moeilijkheidsgraad te kiezen, die links van de cijfers staat aangegeven. U kunt kiezen uit drie moeilijkheidsgraden van 1 tot 3. Hoe hoger het aangegeven getal, des te groter uw kans op drie gelijke cijfers.

OPMERKING

- Tijdens het spelen van het cijferspel zijn de **SET** en **TUNING/PRESET** toetsen alleen te gebruiken voor het spel. Schakel het cijferspel uit, wanneer u deze toetsen wilt gebruiken voor de afstemfuncties, het vastleggen van een voorkeurzender e.d.
- Tijdens het spelen van het cijferspel kunnen er in het uitleesvenster aanduidingen verschijnen die niets van doen hebben met de feitelijke bediening.
- Tijdens opnemen is **DEMO** geblokkeerd en kunt u het niet gebruiken.
- Tijdens 5.1 CH meerkanaalsweergave (zie pagina 34) zal er bij het spel geen spelgeluid klinken.

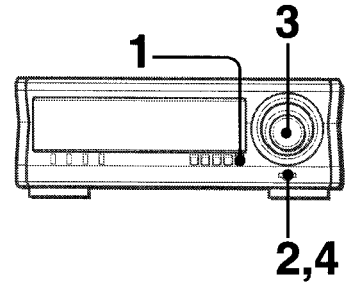

INSTELLEN OP STROOMBESPARING

Door de stroombesparingsfunctie in te stellen op "ECO ON" of "ECO AUTO" kunt u zorgen dat het apparaat minder stroom verbruikt door vier automatische ECO besparingsfuncties, als volgt.

ECO ON

- Bij uitschakelen van het apparaat dooft de verlichting geheel (het uitleesvenster en alle toetsen). Alleen het rode spanningslampje blijft branden.
- Bij keuze van de DIMMER (1-2) lichtvermindering zal de verlichting van het uitleesvenster en de toetsen alleen 10 seconden lang oplichten wanneer u op een toets drukt of aan de **VOLUME** of de **MULTI JOG** instelknop draait.
- Wanneer het apparaat wordt ingeschakeld door de opname-schakelklok, komt de verlichting van het uitleesvenster in de laagste stand, de toetsen lichten helemaal niet op en de geluidssterkte komt in de minimumstand (0).

ECO AUTO

- Naast de bovenstaande drie besparingsfuncties van ECO ON zal het apparaat in deze stand bovendien vanzelf uitschakelen wanneer er 10 minuten lang geen geluid wordt weergegeven en u het apparaat niet bedient, behalve wanneer er is ingesteld op de TUNER voor radio-ontvangst of de 5.1 CH geluidsbron.

ECO OFF

In deze stand werken de stroombesparingsfuncties niet.

***1* Druk op de ECO toets.**
De aanduiding "ECO MODE" verschijnt.

***2* Druk binnen 4 seconden op de ENTER toets.**
Nu wordt de gekozen stroombesparingsstand aangegegeven.

***3* Draai binnen 4 seconden aan de MULTI JOG instelknop om de gewenste stroombesparingsstand te kiezen.**
Bijvoorbeeld: Als er "ECO ON" is gekozen

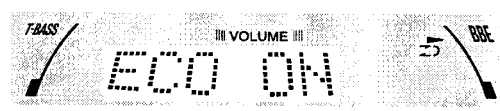

***4* Druk weer binnen 4 seconden op de ENTER toets.**

OPMERKING

- Als de klok nog niet is ingesteld, zal de verlichting van het apparaat niet uitgaan.
  In plaats daarvan zal bij uitschakelen het DEMO cijferspel of de demonstratie beginnen.
- Als de stroom wordt uitgeschakeld terwijl de ECO MODE stroombesparing op "ECO op ECO AUTO" is gezet, vervallen uw instellingen voor de PRGM, RANDOM, REPEAT of CD BLANK SKIP afspeelfuncties en wordt de bandteller op nul teruggesteld. Als u de gekozen instellingen wilt behouden, kunt u de ECO MODE stroombesparing beter uitschakelen, in de "OFF" stand.

BIJREGELEN VAN HET GELUID

Stel de geluidsweergave in met de regelknop en toetsen op de stereo tuner/versterker of de toetsen op de afstandsbediening.

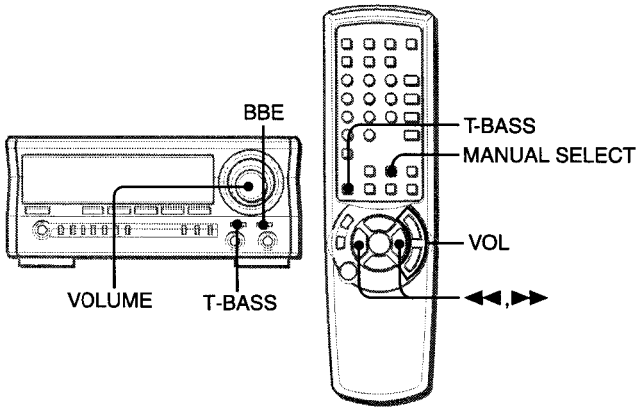

GELUIDSSTERKTE

Draai aan de VOLUME regelaar op de stereo tuner/ versterker of druk op de VOL toets van de afstandsbediening.
Het gekozen volume wordt aangegeven als een waarde van 0 tot 50 (MAX).
De geluidssterkte wordt automatisch teruggesteld op 20 wanneer u het apparaat uitschakelt bij een volume-instelling van 21 of hoger.

Aanpassen van de links/rechts geluidsbalans
Druk op de **MANUAL SELECT** toets van de afstandsbediening. Dan verschijnt 2 seconden lang de aanduiding "L/R". Druk nu binnen deze 2 seconden op de ◄◄ of ►► toets van de afstandsbediening.

- De balans van de voorluidsprekers wordt hierdoor ook veranderd voor de DOLBY PRO LOGIC en DOLBY DIGITAL SURROUND klankbeelden. (Zie pagina 15 en 34.)

BBE KLANKVERBETERING

De BBE klankverbetering zorgt voor optimaal heldere hoge tonen. Bovendien zorgt dit systeem bij gebruik van de Karaoke functie dat uw stem helder en aangenaam klinkend doorkomt.
Druk op de BBE toets van de stereo tuner/versterker.
Telkens wanneer u op deze toets drukt, verandert de klank. Kies een van de drie instellingen of de OFF stand, al naar gelang het best klinkt.

- De BBE klankverbetering zal niet werken als de 5.1CH INPUT meerkanaalsweergave (zie pagina 34) is ingeschakeld.

SUPER T-BASS VOOR EXTRA BASVERSTERKING

Het T-BASS systeem zorgt voor een indrukwekkend realisme in de lage tonen.
Druk op de T-BASS toets van de stereo tuner/versterker.
Telkens wanneer u op deze toets drukt, verandert de sterkte van de lage tonen. Kies een van de vier basversterkingsniveaus of de uit-stand, al naar gelang de muziek en uw smaak.

OPMERKING

- De lage tonen kunnen vervormd gaan klinken als u de basversterking inschakelt bij afspelen van een compact disc of cassette die van zichzelf al erg veel bassen heeft. Dan kunt u de T-BASS basversterking beter uitschakelen.
- Bij het afspelen van een cassette die is opgenomen met het BBE systeem kunt u de BBE klankverbetering voor weergave beter uitschakelen, om vervorming in de hoge tonen te vermijden.

NL

BEDIENINGSORGANEN

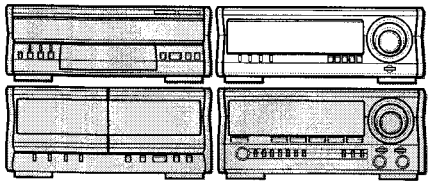

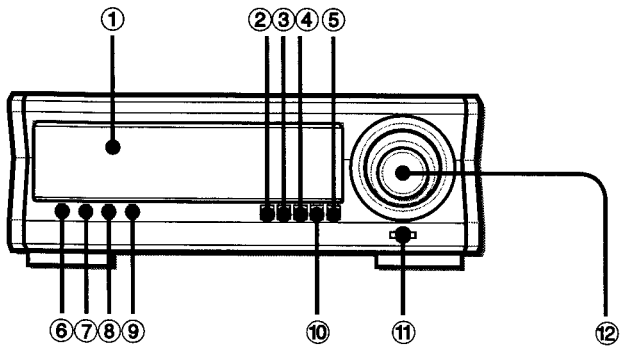

	Naam	pagina
❶	Uitleesvenster	
❷	DOWN	11
❸	UP	11
❹	GEQ	10, 11
❺	ECO	8
❻	DEMO	7, 8
❼	TIMER	13, 14
❽	CLOCK	12
❾	DOLBY PRO LOGIC	15, 16
❿	SURROUND	12
⓫	ENTER	7, 8, 11-14
⓬	MULTI JOG	7, 8, 10-14

GRAFIEK-TOONREGELING

KIEZEN VAN EEN VOORGEPROGRAMMEERD KLANKBEELD

Dit apparaat biedt de volgende 5 voorgeprogrammeerde klankbeelden voor verschillende muzieksoorten.
ROCK: Krachtige klank, met veel hoge tonen en bassen.
POP: Meer nadruk op zang en de middentonen.
JAZZ: Nadruk op heldere lage tonen, voor een natuurlijke klank.
CLASSIC: Rijke klank met sonore bassen en ragfijne hoge tonen.
LATIN: Nadruk op de hoge tonen, voor heldere latin-muziek.

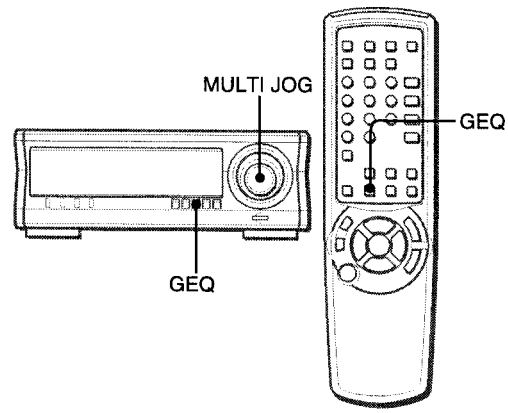

Druk op de GEQ toets en draai dan binnen 4 seconden aan de MULTI JOG knop om het gewenste equalizer klankbeeld te kiezen.
De verschillende GEQ klankbeelden verschijnen kringsgewijze in het uitleesvenster, als volgt.

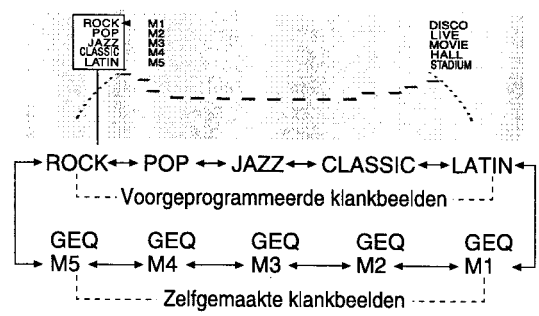

Uitschakelen van de grafiek-toonregeling
Druk één- of tweemaal op de **GEQ** toets zodat de aanduiding "GEQ OFF" verschijnt in het uitleesvenster van de stereo tuner/versterker.
Bij de afstandsbediening drukt u net zovaak op de **GEQ** toets totdat de aanduiding "GEQ OFF" verschijnt.

ZELF SAMENSTELLEN VAN KLANKBEELDEN

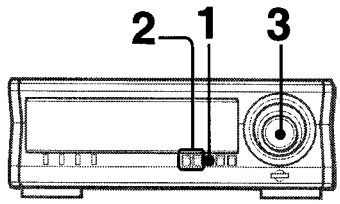

U kunt de grafiek-toonregelcurve naar eigen inzicht aanpassen en zo uw eigen klankbeelden samenstellen, of desgewenst een "vlak" frequentieverloop kiezen.

1 **Druk één- of tweemaal op de GEQ toets zodat er in het uitleesvenster van de stereo tuner/ versterker "GEQ OFF" verschijnt, of de naam van een vast voorgeprogrammeerd klankbeeld (zoals "ROCK" bijvoorbeeld). Wanneer de aanduiding "GEQ OFF" verschijnt, drukt u op de UP toets, zodat het uitleesvenster "GEQ ON" aangeeft.**
Ga binnen 4 seconden door met de volgende stap. Als dit niet lukt en de instelling wordt onderbroken, drukt u opnieuw op de **GEQ** toets.

2 **Druk op de UP/DOWN toets om een bij te regelen frequentieband te kiezen.**
Ga binnen 8 seconden door met de volgende stap. Als dit niet lukt en de instelling wordt onderbroken, gaat u terug naar het begin.

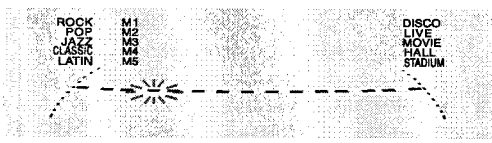

3 **Draai aan de MULTI JOG knop om de geluidssterkte van de gekozen frequentie naar wens in te stellen.**

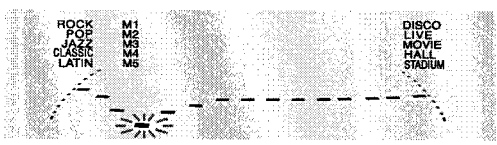

4 **Ga net zo te werk om de andere frequentiebanden ook naar wens in te stellen.**

Uitschakelen van de grafiek-toonregeling
Druk één- of tweemaal op de **GEQ** toets zodat de aanduiding "GEQ OFF" verschijnt in het uitleesvenster van de stereo tuner/ versterker.
Bij gebruik van de afstandsbediening drukt u net zovaak op de **GEQ** toets totdat de aanduiding "GEQ OFF" verschijnt.

OPMERKING

Als u het zelfgemaakte klankbeeld niet vastlegt, zullen de instellingen verloren gaan wanneer u overschakelt op een ander vast klankbeeld of wanneer u op de **GEQ** toets drukt. Om uw nieuwe klankbeeld vast te leggen, volgt u de aanwijzingen in de volgende paragrafen.

VASTLEGGEN VAN ZELFGEMAAKTE KLANKBEELDEN

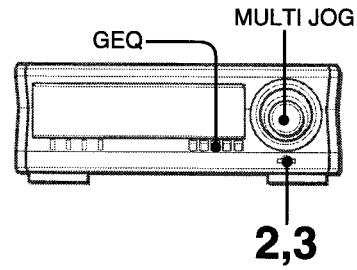

U kunt maximaal 5 zelfgemaakte klankbeelden vastleggen als de "Manual" instellingen M1 - M5.

1 **Stel naar eigen inzicht een klankbeeld samen zoals beschreven in de linker kolom van deze pagina.**
De samengestelde frequentiecurve wordt 8 seconden lang aangegeven. Als de aanduiding verdwijnt, drukt u op de **GEQ** toets om de frequentiecurve weer aan te geven.

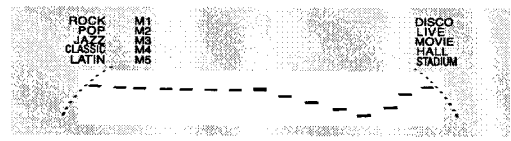

2 **Met de frequentiecurve in het uitleesvenster, drukt u op de ENTER toets.**
Nu gaat er links van de "M1" aanduiding een rood pijltje knipperen. Het blijft 4 seconden lang knipperen om u tijd te geven de volgende stap uit te voeren. Als de aanduiding verdwijnt, drukt u weer op de **GEQ** toets en dan binnen 4 seconden op de **ENTER** toets.

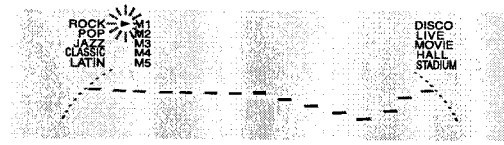

3 **Druk op de ENTER toets om de zojuist samengestelde frequentiecurve vast te leggen als eigen klankbeeld M1.**
Of
Alvorens op ENTER te drukken, draait u de MULTI JOG knop naar rechts om het rode pijltje te verplaatsen naar het gewenste geheugennummer, M2 - M5.
Als de aanduiding verdwijnt, drukt u weer op de **GEQ** toets en dan binnen 4 seconden op de **ENTER** toets.

Instellen op een vastgelegd zelfgemaakt klankbeeld
Druk op de **GEQ** toets en draai dan binnen 4 seconden aan de **MULTI JOG** knop om een zelfgemaakt klankbeeld van M1 - M5 te kiezen.

NL

DSP SURROUND AKOESTIEKEFFECTEN

Met de DSP (Digitale Signaal Processor) SURROUND akoestiekfuncties wordt de nagalm van de muziek aangepast voor fraaie ruimtelijke akoestiekeffecten, die de klank van verschillende ruimtes natuurgetrouw simuleren.
Dit apparaat biedt 5 verschillende vaste SURROUND akoestiekeffecten.

KIEZEN VAN EEN VOORGEPROGRAMMEERD DSP AKOESTIEKEFFECT

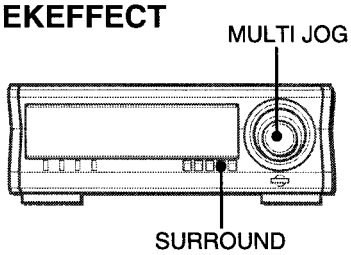

Door het kiezen van een voorgeprogrammeerd DSP SURROUND akoestiekeffect kunt u het klankbeeld van een discotheek (DISCO), een live-optreden (LIVE), een bioscoopzaal (MOVIE), een concertzaal (HALL) of een stadion (STADIUM) oproepen.

Druk op de SURROUND toets en draai dan binnen 4 seconden aan de MULTI JOG knop om het gewenste voorgeprogrammeerde akoestiekeffect te kiezen.
De DSP SURROUND akoestiekeffecten worden één voor één in het uitleesvenster aangegeven, als volgt.

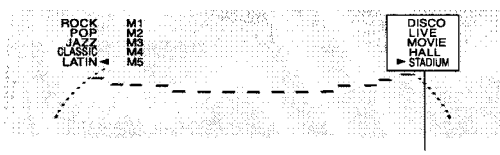

DISCO ↔ LIVE ↔ MOVIE ↔ HALL ↔ STADIUM

Bij elk DSP SURROUND akoestiekeffect wordt er automatisch een passend equalizer-klankbeeld ingeschakeld.

Uitschakelen van het DSP SURROUND akoestiekeffect
Druk één- of tweemaal op de **SURROUND** toets zodat de aanduiding "DSP OFF" in het uitleesvenster van de stereo tuner/versterker verschijnt.

Bij weergave van een mono geluidsbron
Kies het "LIVE", "MOVIE" of "STADIUM" akoestiekeffect om een stereo-effect na te bootsen.
Bij instellen op "DISCO" of "HALL" zullen de aangesloten akoestiekluidsprekers geen geluid weergeven.

Aanpassen van de geluidssterkte van de akoestiekluidsprekers
Druk twee of drie keer op de **MANUAL SELECT** toets van de afstandsbediening.
Dan verschijnt 2 seconden lang de aanduiding "S-L" of "S-R". Druk nu binnen deze 2 seconden op de ◄◄ of ►► toets van de afstandsbediening.
- De geluidssterkte van de akoestiekluidsprekers wordt hierdoor ook veranderd voor de DOLBY PRO LOGIC (zie blz. 15) en DOLBY DIGITAL SURROUND akoestiekweergave (zie pagina 34).

OPMERKING

- De DOLBY PRO LOGIC en DSP SURROUND functies zullen alleen normaal werken wanneer de geluidssterkte (zie pagina 9) op een niveau van 8 of hoger is ingesteld.
- Het SURROUND akoestiekeffect wordt uitgeschakeld wanneer u:
  - de MIC geluidssterkte of het ECHO niveau verandert;
  - de DOLBY PRO LOGIC inschakelt;
  - een hoofdtelefoon aansluit;
  - de 5.1 CH meerkanaalsweergave (zie pagina 34) inschakelt.

GELIJKZETTEN VAN DE KLOK

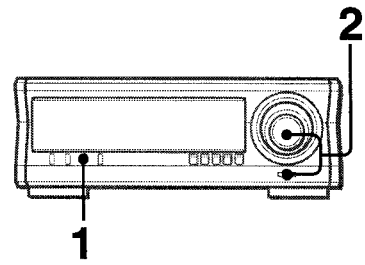

***1* Druk op de CLOCK toets.**
De cijfers voor de uren en minuten gaan knipperen.

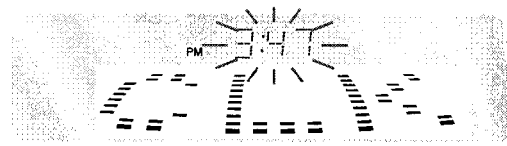

***2* Draai binnen 4 seconden aan de MULTI JOG knop om de uren en minuten in te stellen en druk dan op de ENTER toets.**
De klok gaat lopen vanaf 00 seconden.

Overschakelen op een 24-uurs tijdsaanduiding
Druk op de **CLOCK** toets en druk dan binnen 4 seconden op de **ECO** knop.
Herhaal dit om terug te schakelen naar de 12-uurs tijdsaanduiding.

Bij de 12-uurs tijdsaanduiding staat "AM 12:00" voor middernacht en "PM 12:00" voor twaalf uur's middags.

Als de tijdsaanduiding knippert
Dan is er een stroomonderbreking geweest. U zult dan de juiste tijd opnieuw moeten instellen.
Als de stroom langer dan 24 uur onderbroken is, zult u alle instellingen in het geheugen opnieuw moeten maken.

OPMERKING

Als de stroombesparingsfunctie (zie pagina 8) is ingeschakeld, dooft alle verlichting zodra de stroom wordt uitgeschakeld. Om dan de tijdsaanduiding te zien, drukt u op de **CLOCK** toets, dan wordt de tijd 4 seconden lang aangegeven.

- *U kunt ook de **II**SET toets van de afstandsbediening gebruiken in plaats van de **ENTER** toets.*
- *U kunt ook de ◄◄ of ►► toets van de afstandsbediening gebruiken in plaats van de **MULTI JOG** knop.*

INSTELLEN VAN DE SCHAKELKLOK

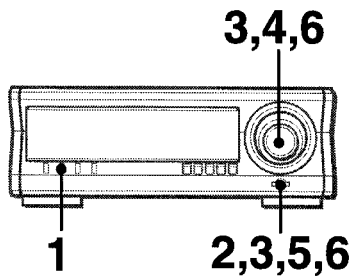

Met de ingebouwde schakelklok kunt u het apparaat zo instellen dat het elke dag op dezelfde tijd inschakelt.

Voorbereiding
Zorg dat de klok op de juiste tijd staat ingesteld.

Telkens wanneer u op de **TIMER** toets drukt, verspringt de schakelklok-instelling, van "OFF" naar "PLAY naar "REC" enz.

SCHAKELKLOK-WEERGAVE

***1* Druk op de TIMER toets, zodat de aanduiding "PLAY" oplicht.**
In het uitleesvenster van de grafiek-toonregeling verschijnt ook een rood klok-symbooltjel (🕘) met ernaast twee stel cijfers die elkaar afwisselen - de tijd in uren en minuten met een dubbele punt ertussen, gevolgd door twee of drie cijfers zonder dubbele punt - terwijl het uitleesvenster van de stereo tuner/versterker "PLAY" aangeeft.

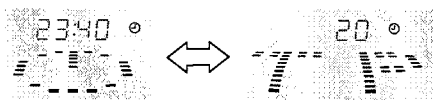

De instelling zal worden onderbroken, als u de volgende stap (2) niet binnen 8 seconden na het indrukken van de **TIMER** toets doet. Bij een onderbreking drukt u nogmaals op de **TIMER** toets.

***2* Druk op de ENTER toets.**
De cijfers voor de uren en minuten gaan knipperen.
- U kunt ook op de **II SET** toets van de afstandsbediening drukken, in plaats van op de **ENTER** toets.

***3* Draai aan de MULTI JOG knop om de inschakeltijd voor de schakelklok-weergave te kiezen. Leg de tijd vast met een druk op de ENTER toets.**

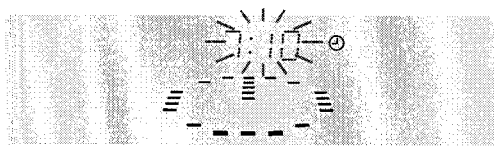

Op de grafiek-toonregeling gaat de onderste helft van de aanduiding knipperen.

***4* Draai aan de MULTI JOG knop om in te stellen op de geluidsbron die u wilt horen vanaf het in stap 3 gekozen tijdstip.**

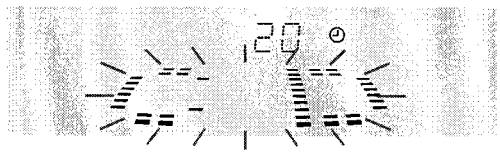

Bij het draaien aan de **MULTI JOG** knop, verandert de aanduiding in het uitleesvenster als volgt:

TP ↔ TUN ↔ VD ↔ CD ↔ MD
(TAPE) (TUNER) (VIDEO) (CD) (MINIDISC)

***5* Wanneer de gewenste geluidsbron wordt aangegeven, legt u deze keuze vast met een druk op de ENTER toets.**
De geluidsbron-aanduiding stopt met knipperen en blijft branden, terwijl de twee of drie cijfers zonder dubbele punt gaan knipperen zodat u hier de gewenste speelduur voor de schakelklok-weergave kunt invoeren, m.a.w. de tijd dat u de stereo-installatie ingeschakeld wilt laten.

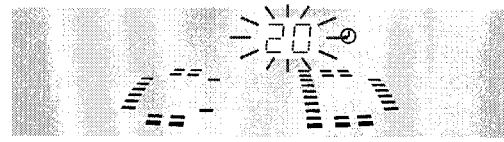

***6* Draai aan de MULTI JOG knop om de tijdsduur voor de schakelklok-weergave te kiezen en leg deze vast met een druk op de ENTER toets.**
De speelduur is instelbaar van 5 minuten tot 240 minuten, in stapjes van 5 minuten.

***7* Maak de geluidsbron gereed voor weergave.**

Voor CD-weergave plaatst u de CD in disc-uitsparing 1.
Een weer te geven cassette plaatst u in een van de beide cassettedecks.
Voor radio-ontvangst stemt u af op de gewenste radiozender.
Voor een externe geluidsbron maakt u deze gereed voor weergave.

***8* Stel de geluidssterkte en de klankkleur (T-BASS enz.) naar wens in en druk op de POWER toets van de stereo tuner/versterker.**
De stereo-installatie komt dan in de schakelklok-wachtstand en de verlichting van de uitleesvensters dooft; alleen de huidige tijd en het rode klok-symbooltje 🕘 blijven zichtbaar in het uitleesvenster van de grafiek-toonregeling, tenzij u de ECO MODE stroombesparing op "ON" heeft gezet.

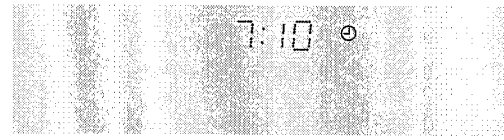

Op de door u gekozen inschakeltijd wordt het apparaat ingeschakeld en dan begint de weergave van de gekozen geluidsbron.
Als u een volume-instelling van 21 of hoger hebt gekozen, zal de geluidssterkte bij inschakelen automatisch worden teruggesteld op 20.

Controleren van de schakelklok-instellingen
Druk op de **TIMER** toets. Dan worden de gekozen inschakeltijd, de gekozen geluidsbron en de schakelklok-speelduur 6 seconden lang in het uitleesvenster aangegeven.

Wijzigen van de schakelklok-instellingen
Druk op de **TIMER** toets en druk dan net zovaak op de **ENTER** toets totdat de te wijzigen instelling gaat knipperen. Vervolgens wijzigt u deze door aan de **MULTI JOG** knop te draaien.

Tijdelijk annuleren van de schakelklok-wachtstand
Druk net zovaak op de **TIMER** toets totdat het 🕘 klok-symbooltje uit het uitleesvenster verdwijnt.
Om de schakelklok-wachtstand weer in te schakelen, drukt u opnieuw op de **TIMER** toets zodat het 🕘 klok-symbooltje weer verschijnt.

• U kunt na het instellen van de schakelklok het apparaat nog wel gewoon gebruiken, voor u het uitschakelt (in de schakelklok-wachtstand zet).

OPMERKING

- De schakelklok-weergave of schakelklok-opname zal niet beginnen als het apparaat op de gekozen inschakeltijd nog aan staat.
- Aangesloten apparatuur kan niet worden in- en uitgeschakeld door de ingebouwde schakelklok van dit apparaat. Hiervoor zult u een externe audio-schakelklok moeten aansluiten.
- Zet de ECO MODE stroombesparing op "OFF" als u een van de PRGM, RANDOM, REPEAT of CD BLANK SKIP afspeelfuncties wilt laten inschakelen of als u de bandteller wilt blijven gebruiken vanaf de bereikte stand in plaats van de nulstand.

SCHAKELKLOK-OPNAME

Het opnemen met de schakelklok kan alleen met de TUNER en met een VIDEO/AUX geluidsbron. Een externe VIDEO/AUX geluidsbron kan echter alleen worden in- en uitgeschakeld door zijn eigen schakelklok of een externe aangesloten audio-schakelklok.

Druk tweemaal op de TIMER toets zodat er "REC" in het uitleesvenster verschijnt, druk dan binnen 8 seconden op de ENTER toets (of op de ❚❚ SET toets van de afstandsbediening) en volg dan de aanwijzingen 3 tot 7 onder "INSTELLEN VAN DE SCHAKELKLOK". Daarna plaatst u de cassette waarop u wilt opnemen in deck 2.

Controleren van de instellingen
Druk tweemaal op de **TIMER** toets. De inschakeltijd, de gekozen geluidsbron en de ingestelde speelduur worden dan 8 seconden lang aangegeven.

Wijzigen van de instellingen
Druk tweemaal op de **TIMER** toets en druk dan net zovaak op de **ENTER** toets totdat de instelling die u wilt wijzigen gaat knipperen. Draai vervolgens aan de **MULTI JOG** instelknop.

- U kunt ook de ◄◄/►► toetsen van de afstandsbediening gebruiken in plaats van de **MULTI JOG** instelknop.
- 10 seconden nadat de schakelklok-opname is begonnen op het door u gekozen tijdstip, komt de stereo-installatie automatisch in de DIMMER-2 stand, als de ECO MODE stroombesparing op "ECO ON op ECO AUTO" is gezet; dan wordt de verlichting van alle uitleesvensters gedimd en doven alle LED lampjes van de bedieningstoetsen.

OPMERKING

U kunt de schakelklok-instellingen controleren met een druk op de **TIMER** toets, ook wanneer het apparaat uit staat. Als u vervolgens op de **ENTER** toets of de ❚❚ pauzetoets drukt binnen 4 seconden na indrukken van de **TIMER** toets, komt het apparaat in de schakelklok-instelstand en dan kunt u de gemaakte instelling desgewenst wijzigen.

AUTOMATISCH UITSCHAKELEN MET DE SLUIMERFUNCTIE

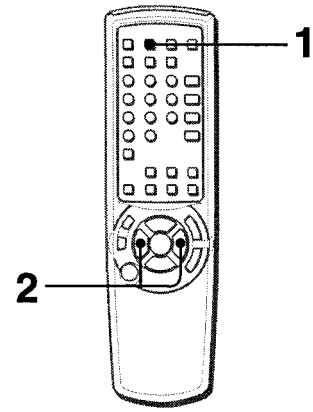

U kunt het apparaat na een vooraf gekozen tijdsduur automatisch laten uitschakelen.

Gebruik hiervoor de afstandsbediening.

1 **Druk op de SLEEP toets.**
Ga binnen 4 seconden door met de volgende stap. Als dit niet lukt en de instelling wordt onderbroken, drukt u opnieuw op de **SLEEP** toets.

De aanduiding "SLEEP" licht op.

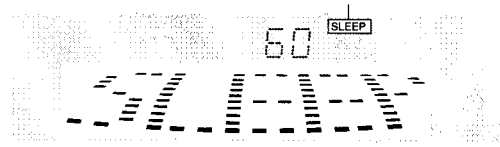

2 **Druk op de ◄◄ of ►► toets om de tijdsduur te kiezen waarna u de stroom wilt laten uitschakelen.**
Deze sluimertijd is in te stellen van 5 minuten tot 240 minuten, in stapjes van 5 minuten.

Gekozen sluimertijd

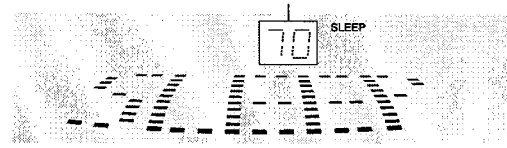

Controleren van de resterende speelduur tot de stroom wordt uitgeschakeld
Druk eenmaal op de **SLEEP** toets. Dan wordt 4 seconden lang de resterende sluimertijd aangegeven.

Annuleren van de sluimerfunctie
Druk tweemaal op de **SLEEP** toets, zodat de "SLEEP" aanduiding in het uitleesvenster dooft.

DOLBY PRO LOGIC

Met de DOLBY PRO LOGIC akoestiekfuncties en de (bijgeleverde) middenluidspreker en akoestiekluidsprekers kunt u uw luisterkamer laten klinken als een concertzaal. Laserdiscs of videocassettes die zijn opgenomen met Dolby Surround sound bieden een geluidsweergave waar u zich letterlijk middenin bevindt, om het audio/video avontuur ten volle mee te beleven. Met vier afzonderlijk bij te regelen geluidskanalen kunt u genieten van hetzelfde klankbeeld als in een bioscoopzaal. De dialoog klinkt vooraan in het midden, terwijl de achtergrondgeluiden, zoals van omstanders of verkeer, zich geheel rondom de luisteraar afspelen, zo natuurgetrouw als audio/video maar kan zijn. Volg de onderstaande aanwijzingen om de weergave van de stereo-installatie optimaal aan te passen aan de akoestische eigenschappen van uw luisterkamer.

Regel eerst het volgende:

- **Stel voor het gebruik van de DOLBY PRO LOGIC akoestiekfuncties de afzonderlijke luidsprekers op een evenredige geluidssterkte in.**
- Zorg dat de bijgeleverde luidsprekers juist zijn aangesloten en opgesteld (zie pagina 4-6).
- Zorg dat het TV-toestel en de video-apparatuur juist zijn aangesloten (zie pagina 5).
- Controleer of de af te spelen laserdisc of videocassette geschikt is voor DOLBY SURROUND geluidsweergave.
- De DOLBY PRO LOGIC en DSP SURROUND functies zullen alleen normaal werken wanneer de geluidssterkte (zie pagina 9) op een niveau van 8 of hoger is ingesteld.

INSTELLEN VAN DE BALANS VAN DE LUIDSPREKERS

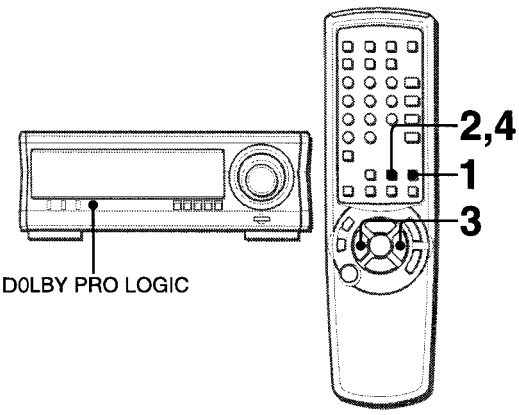

Dit apparaat is voorzien van een ingebouwde testtoongenerator waarmee u op eenvoudige wijze de balans van alle 5 kanalen evenredig kunt instellen. Deze "sequencer" ruisgenerator zorgt voor een testtoon die beurtelings alle kanalen "doorloopt", zodat u vanaf uw luisterplaats elke luidspreker op zijn beurt op dezelfde geluidssterkte kunt afregelen.

Gebruik hiervoor de afstandsbediening.

1 Druk op de DOLBY PRO LOGIC toets om in te stellen op "NORMAL".

Als de aanduiding "PHANTOM" of "3 STEREO" rood oplicht, drukt u nogmaals op de **DOLBY PRO LOGIC** toets, totdat de aanduiding "NORMAL" verschijnt.

2 Houd de MANUAL SELECT toets ongeveer 4 seconden lang ingedrukt totdat de aanduiding "L" gaat knipperen.

Nu wordt er om beurten via elk van de kanalen een testtoon weergegeven, in de onderstaande volgorde:

→L: Linker voorluidspreker → **CEN**: Middenluidspreker → **R**: Rechter voorluidspreker →
← **S-L**: Linker akoestiekluidspreker ← **S-R**: Rechter akoestiekluidspreker ←

3 Regel de geluidssterkte van de middenluidspreker en de akoestiekluidsprekers evenredig af.

Terwijl er "CEN", "S-R" of "S-L" wordt aangegeven, drukt u op de ◄◄ of ►► toets tot de middenluidspreker, resp. Akoestiekluidsprekers precies even luid klinken als de voorluidsprekers.

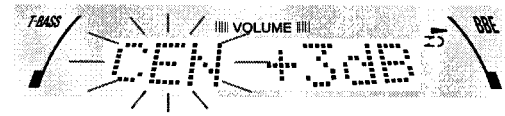

Voor het instellen van de balans van de linker en rechter voorluidsprekers volgt u de aanwijzingen op pagina 9. Hiervoor dient u eerst de DOLBY PRO LOGIC functie uit te schakelen door op de **DOLBY PRO LOGIC** toets te drukken totdat er "OFF" wordt aangegeven.

4 Druk nogmaals op de MANUAL SELECT toets wanneer u de testtoon wilt uitschakelen.

OPMERKING

- Als u de geluidssterkte van de akoestiekluidsprekers of de middenluidspreker voor DOLBY PRO LOGIC aanpast, zal het ook voor de SURROUND akoestiekfuncties (pagina 12) en voor de DOLBY DIGITAL SURROUND akoestiekweergave (pagina 34) veranderen.
- Als er "S-L" of "S-R" wordt aangegeven, zullen beide akoestiekluidsprekers de testtoon tegelijk weergeven. U kunt dan echter enkel de geluidssterkte van de ene akoestiekluidspreker, aangegeven als "S-L" of "S-R", bijregelen.
- Wanneer de sequencer een testtoon uitstuurt, kunnen er klikgeluiden uit de luidsprekers komen. Dit is inherent aan de gebruikte schakeling; het duidt niet op een storing.

Waarvoor de kanalen dienen

De linker en rechter voorluidsprekers dienen voor het gewone stereo effect.
De middenluidspreker zorgt voor een duidelijke spreiding van de instrumenten en stemmen over een breed geluidsveld.
De achteraan geplaatste akoestiekluidsprekers zorgen voor de ruimtelijke "diepte" van het klankbeeld.

Aanpassen van de nagalmtijd

Het geluid wordt door de akoestiekluidsprekers net iets later weergegeven dan via de voorluidsprekers. De nagalmtijd staat oorspronkelijk ingesteld op 20 ms (milliseconden).
Om deze standaard nagalmtijd te wijzigen, drukt u enkele malen op de **MANUAL SELECT** toets van de afstandsbediening totdat er "TIME" wordt aangegeven. Vervolgens drukt u op de ◄◄ of ►► toets. Bij elke druk op een van deze toetsen verandert de nagalmtijd als volgt.

15 mS ↔ 20 mS ↔ 30 mS

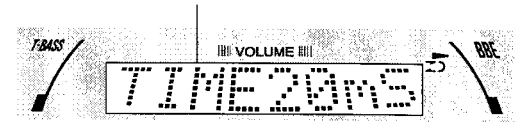

WEERGAVE MET DOLBY PRO LOGIC AKOESTIEK

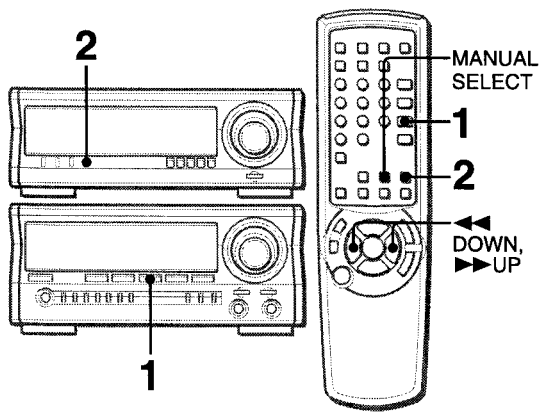

1 **Druk op de VIDEO/AUX/5.1 CH toets en start de weergave van de video-geluidsbron.**
De aanduiding "VIDEO" licht op.
Als er "5.1 ch IN" wordt aangegeven, drukt u nogmaals op de **VIDEO/AUX/5.1 CH** toets.

2 **Druk op de DOLBY PRO LOGIC toets.**
Nu wordt er "NORMAL" aangegeven en wordt het geluid weergegeven met het normale DOLBY PRO LOGIC akoestiekeffect.

Uitschakelen van de DOLBY PRO LOGIC akoestiek
Druk net zovaak op de **DOLBY PRO LOGIC** toets totdat er "OFF" wordt aangegeven.

Aanpassen van de geluidsbalans tijdens weergave
Na instellen van de balans van de diverse luidsprekers met de testtoongenerator kunt u de geluidssterkte van de middenluidspreker of de akoestiekluidsprekers ook nog aanpassen tijdens weergave van een laserdisc of videocassette.

1 Druk enkele malen op de **MANUAL SELECT** toets van de afstandsbediening om in te stellen op "CEN" (voor de middenluidspreker), "S-L" (voor de linker akoestiekluidspreker) of "S-R" (voor de rechter akoestiekluidspreker).
2 Druk nu, terwijl de "CEN", "S-L" OF "S-R" aanduiding nog oplicht, op de ◄◄ of ►► toets van de afstandsbediening om de geluidssterkte van de middenluidspreker, resp. akoestiekluidsprekers naar wens bij te regelen.

EXTRA DOLBY PRO LOGIC AKOESTIEKEFFECTEN

Naast het "NORMAL" akoestiekeffect biedt dit apparaat nog twee mogelijkheden: het "PHANTOM" en het "3 STEREO" effect.
PHANTOM effect: Gebruik deze mogelijkheid wanneer er geen middenluidspreker is aangesloten. De geluidssignalen van het middenkanaal worden dan weergegeven door de gewone linker en rechter voorluidsprekers.
3 STEREO effect: Gebruik deze mogelijkheid wanneer er geen akoestiekluidsprekers zijn aangesloten. Hierbij worden de akoestieksignalen weergegeven door de voorluidsprekers.

Instellen op PHANTOM of 3 STEREO akoestiek
Druk net zovaak op de **DOLBY PRO LOGIC** toets tot het gewenste DOLBY PRO LOGIC akoestiekeffect wordt aangegeven. De diverse DOLBY PRO LOGIC mogelijkheden worden als volgt kringsgewijze doorlopen.

NORMAL → PHANTOM → 3 STEREO → uitgeschakeld → NORMAL

Aanpassen van de balans van de gebruikte luidsprekers
Volg de aanwijzingen 2 t/m 4 onder "INSTELLEN VAN DE BALANS VAN DE LUIDSPREKERS".

OPMERKING

- De DOLBY PRO LOGIC en DSP SURROUND functies zullen alleen normaal werken wanneer de geluidssterkte (zie pagina 9) op een niveau van 8 of hoger is ingesteld.
- Afhankelijk van de geluidsbron en/of de luister-omstandigheden kan er soms geen akoestiekeffect te horen zijn, ook al is de DOLBY PRO LOGIC functie wel ingeschakeld.
- Er kan geen optimaal DOLBY PRO LOGIC akoestiekeffect worden verkregen bij weergave van geluidsbronnen zonder het DOLBY SURROUND beeldmerk. Dan kunt u beter de SURROUND akoestiekfuncties gebruiken. (Zie pagina 12.)
- De DOLBY PRO LOGIC akoestiek wordt automatisch uitgeschakeld wanneer u:
  - de MIC geluidssterkte of het ECHO niveau verandert;
  - de SURROUND akoestiekfuncties of de BBE klankverbetering inschakelt.
  - een hoofdtelefoon aansluit.
  - de Karaoke meezingfunctie inschakelt;
  - de 5.1 CH meerkanaalsweergave (zie pagina 34) inschakelt.
- Zet het volume van de microfoon(s) op "OFF" voor weergave met een DOLBY PRO LOGIC akoestiekeffect. Anders kan het DOLBY PRO LOGIC akoestiekeffect niet naar behoren worden weergegeven.

BEDIENINGSORGANEN

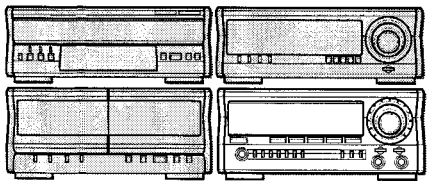

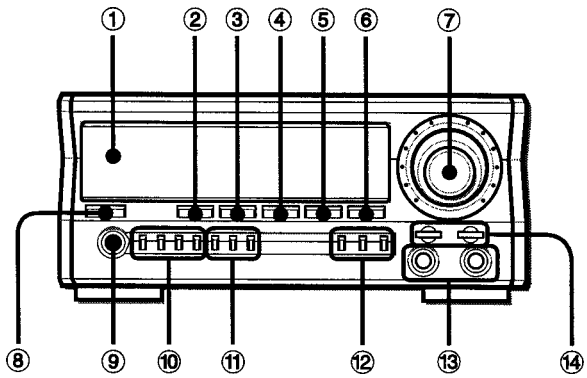

	Naam	pagina
❶	Uitleesvenster	
❷	TAPE DECK 1/2	7, 28, 30
❸	TUNER BAND	7, 17-19
❹	VIDEO/AUX/5.1 CH	7, 16, 29, 33, 34
❺	CD	7, 23-26
❻	MD	7, 29, 33
❼	VOLUME	9, 21
❽	POWER	7, 13, 19, 33
❾	PHONES	7
❿	TUNING/PRESET	17, 18
	SET	17, 18, 20
	DOWN	18, 20
	UP	18, 20
⓫	RT	17, 19
	PTY	19, 20
	AG	20
⓬	KARAOKE	22
	MIC	21
	ECHO	21
⓭	MIC 1, 2	21
⓮	T-BASS	9
	BBE	9

VOORINSTELLEN VAN RADIOZENDERS

In het afstemgeheugen van dit apparaat kunt u in totaal 32 voorkeurzenders vastleggen. Op die vastgelegde zenders kunt u dan voortaan direct afstemmen. Elke vastgelegde radiozender krijgt op volgorde een zendernummer toegewezen vanaf 1 voor de betreffende afstemband (FM, MG, LG).

Automatisch voorinstellen van zenders:
Dit apparaat is geschikt voor de ontvangst van RDS*1 (Radio Data System) informatiezenders, naast de gewone radiozenders. Als er meer dan 32 FM radiozenders te ontvangen zijn, krijgen de RDS zenders bij het voorinstellen voorrang boven de andere FM zenders.
Handmatig vastleggen van voorkeurzenders:
U kunt zelf van alle afstembanden de gewenste zenders kiezen om die vast te leggen.

AUTOMATISCH VOORINSTELLEN VAN ZENDERS

De tuner doorzoekt de gekozen afstemband en legt automatisch de beschikbare zenders vast.

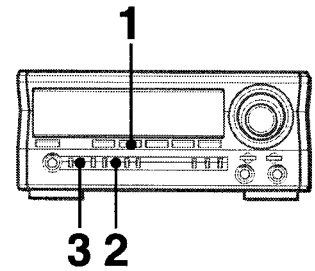

***1* Druk op de TUNER BAND toets.**

***2* Houd de RT toets 4 seconden lang ingedrukt tot er "AUTO PRESET" wordt aangegeven.**
De aanduiding "AUTO PRESET" licht 4 seconden lang op.

***3* Druk op de SET toets terwijl er nog "AUTO PRESET" wordt aangegeven.**
De tuner gaat dan op zoek naar de beschikbare zenders, te beginnen met de FM band. Wanneer er een ontvangen zender wordt vastgelegd, knippert in het uitleesvenster het bijbehorende voorinstelnummer.

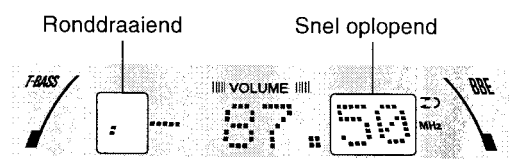

Het opzoeken wordt vervolgd op de middengolf en lange golf, als er tenminste nog voorinstelnummers over zijn.
Wanneer het automatisch voorinstellen voltooid is, wordt in het uitleesvenster weer de als eerste vastgelegde radiozender aangegeven.

Als de tuner identieke RDS*2 zenders met verschillende afstemfrequenties vindt
Dan wordt alleen de duidelijkst doorkomende zender vastgelegd. Voor het vastleggen van een RDS zender controleert de tuner eerst of hetzelfde radiostation ook op andere golflengten uitzendt, om dan alleen de frequentie met de beste ontvangst vast te leggen.

OPMERKING
Bij het automatisch voorinstellen van zenders vervallen alle eventueel eerder vastgelegde zenders.

HANDMATIG VASTLEGGEN VAN VOORKEURZENDERS

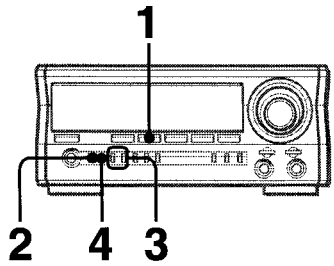

1 Druk enkele malen op de TUNER BAND toets om de gewenste afstemband te kiezen.

FM → MW → LW

2 Als er "PRESET No." wordt aangegeven, drukt u op de TUNING/PRESET toets zodat deze aanduiding verdwijnt.
Als u dit nalaat, zal de **DOWN** of **UP** toets in de volgende stap alleen werken om voorkeurzenders te kiezen.

3 Druk op de DOWN of UP toets om een radiozender te kiezen.
Telkens wanneer u op deze toets drukt, verspringt de afstemfrequentie.

ⓐ Bij afstemmen op een FM RDS zender
Nadat de "TUNE" aanduiding in het uitleesvenster dooft, wordt de PS*3 (Program Service) zendernaam aangegeven en licht de "RDS" aanduiding op.

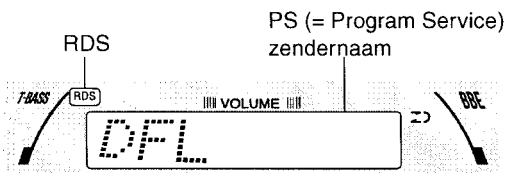

ⓑ Bij afstemmen op een gewone radiozender
Nadat de "TUNE" aanduiding in het uitleesvenster dooft, verschijnt de afstemband en frequentie.

• Tijdens FM stereo ontvangst licht de aanduiding ((•)) op.

4 Druk op de SET toets om de ontvangen zender vast te leggen.
Het betreffende voorinstelnummer gaat knipperen.

5 Herhaal de stappen 2 t/m 4 voor elk van de zenders die u wilt vastleggen.
Als er in totaal al 32 zenders zijn vastgelegd, zal de volgende zender niet worden vastgelegd.

Snel opzoeken van een radiozender (Automatische zoekafstemming)
Houd de **DOWN** of **UP** toets ingedrukt tot de frequentie-aanduiding snel gaat veranderen. Bij ontvangst van een zender stopt de zoekafstemming.
Om de automatische zoekafstemming met de hand te stoppen, drukt u weer op de **DOWN** of **UP** toets.
• De automatische zoekafstemming kan niet stoppen bij zenders die erg zwak ontvangen worden.

AFSTEMMEN OP EEN VOORINGESTELDE ZENDER

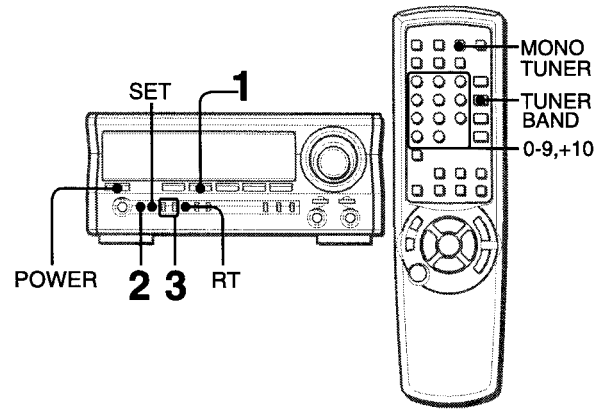

1 Druk op de TUNER BAND toets om de gewenste afstemband te kiezen.

2 Druk op de TUNING/PRESET toets zodat de aanduiding "PRESET No." in het uitleesvenster verschijnt.

3 Druk enkele malen op de DOWN of UP toets om een radiozender te kiezen.

Kiezen van een zendernummer met de afstandsbediening
Druk op de **TUNER BAND** toets om in te stellen op de gewenste afstemband. Kies vervolgens het gewenste zendernummer met de cijfertoetsen **0-9**.
De aanduiding "PRESET No." verschijnt in het uitleesvenster.
Bijvoorbeeld:
Om af te stemmen op voorkeurzender nummer 20, drukt u op **+10**, **+10** en **0**.
Om af te stemmen op voorkeurzender nummer 15, drukt u op **+10** en **5**.

Wissen van een vastgelegde zender
Kies het nummer van de zender die u uit het geheugen wilt wissen. Druk op de **SET** toets. De frequentie-aanduiding gaat knipperen. Druk vervolgens binnen 4 seconden nogmaals op de **SET** toets.
De voorkeurzenders in het geheugen met hogere nummers dan de gewiste zender schuiven allemaal een plaatsje omlaag op.

Afstemmen op een radiozender die niet is vastgelegd
Druk op de **TUNING/PRESET** toets zodat de "PRESET No." aanduiding in het uitleesvenster dooft.
Druk vervolgens op de **TUNER BAND** toets om de gewenste afstemband te kiezen en dan op de **DOWN** of **UP** toets om af te stemmen op de gewenste radiozender.

Weergeven van de laatst ontvangen radiozender terwijl het apparaat nog uit staat (Directe radio-ontvangst)
Druk op de **TUNER BAND** toets. Het apparaat wordt ingeschakeld en u kunt onmiddellijk luisteren naar de laatst ontvangen radiozender.

Bij storing in een FM stereo uitzending
Druk op de **MONO TUNER** toets van de afstandsbediening, zodat er "MONO" in het uitleesvenster verschijnt.

Alhoewel het stereo effect nu verloren gaat, zal de ontvangst beter klinken.
Om weer stereo ontvangst te horen, drukt u nogmaals op de toetsen zodat de "MONO" aanduiding verdwijnt.

OPMERKING

De RDS informatiefuncties kunnen wel eens minder goed werken als er teveel storing in de ontvangst is of als de zender te zwak doorkomt.

Aangeven van radiotekst (RT*4) tijdens RDS ontvangst

Als de gekozen radiozender RT codes voor radiotekst uitzendt, wordt de radiotekst in het uitleesvenster aangegeven wanneer u op de **RT** toets drukt.
Om terug te keren naar de normale aanduidingen, drukt u nogmaals op de **RT** toets.

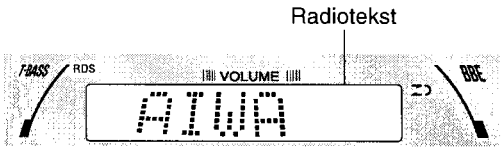

Als de ontvangen radiozender geen RT informatie uitzendt, verschijnt er "NO RT" wanneer u op de **RT** toets drukt.

Omschakelen van het middengolf-afsteminterval

De fabrieksinstelling voor het afsteminterval is 9 kHz/zender. Als u dit apparaat wilt gebruiken voor radio-ontvangst in gebieden waar het afsteminterval 10 kHz bedraagt, kunt u het afsteminterval als volgt omschakelen.
Druk op de **POWER** toets terwijl u de **TUNER BAND** toets ingedrukt houdt.
Om het afsteminterval weer terug te schakelen, herhaalt u dit.

OPMERKING

Bij omschakelen van het middengolf-afsteminterval komen alle vastgelegde voorkeurzenders te vervallen. U zult de gewenste zenders dan opnieuw in het geheugen moeten vastleggen.

***1RDS**

Tegenwoordig zenden veel radiozenders met hun programma's ook RDS signalen (voor het Radio Data Systeem) uit, waarmee u naast de gewone radio-uitzendingen allerlei nuttige informatie kunt ontvangen.

***2Identieke RDS stations op alternatieve frequenties (AF)**

Dit betreft een lijst van alternatieve frequenties waarop de zenders te vinden zijn die in het betreffende ontvangstgebied dezelfde uitzendingen verzorgen. Tuners met een geheugen kunnen deze lijst opslaan, om aan de hand daarvan sneller over te schakelen naar een andere zender die duidelijker doorkomt.

***3Zendernaam (PS = Program Service)**

Dit is de naam van het radiostation, uitgezonden in niet meer dan 8 letters en cijfers, zodat de luisteraar gemakkelijk de naam van de ontvangen zender kan aflezen.
Bijvoorbeeld: BBC 1

Lettertekens die kunnen worden aangegeven

A B C D E F G H I J K L M N O P Q R S T U V W X Y Z
0 1 2 3 4 5 6 7 8 9 < > ? " ' ⁂ @ ⌐ ⌟ – + /

Als een uitgezonden letterteken niet kan worden aangegeven door deze tuner/versterker, verschijnt er in plaats daarvan een spatie.

***4Radiotekst (RT)**

Deze omvat bijvoorbeeld de namen van de spelers in een hoorspel of de titel van het uitgezonden muziekstuk, aangegeven in het uitleesvenster.

ZENDERS OPZOEKEN MET DE RDS CODES

Elke RDS zender geeft aan welk type programma (PTY*5) er op dat moment wordt uitgezonden. Als u een PTY programmatype kiest, kan de tuner aan de hand daarvan automatisch uit de voorkeurzenders een zender kiezen die het gewenste type programma uitzendt.
Daarnaast kunt u in bepaalde gebieden gebruik maken van de EON*6 (Enhanced Other Networks) zendernetwerk-paraatstand, waarmee de zenders veel sneller kunnen worden opgezocht.

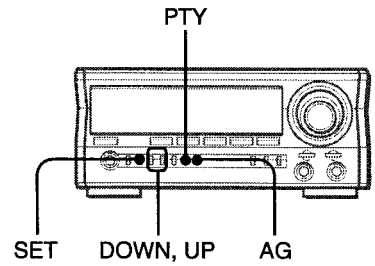

AANGEVEN VAN HET PTY PROGRAMMATYPE

Druk tijdens RDS ontvangst eenmaal op de PTY toets.

De beschikbare programmatypen zijn de volgende:

TRAFFIC (verkeersinformatie), NEWS (nieuws), AFFAIRS (actualiteiten), INFO (wetenswaardigheden), SPORT (sport), EDUCATE (educatief), DRAMA (hoorspelen), CULTURE (cultuur), SCIENCE (wetenschap), VARIED (allerlei), POP M (popmuziek), ROCK M (rockmuziek), EASY M (easy-listening muziek), LIGHT M (licht klassiek), CLASSICS (serieus klassiek), OTHER M (overige muziek), WEATHER (weerbericht), FINANCE (beursberichten e.d.), CHILDREN (kinderprogramma's), SOCIAL (sociale aangelegenheden), RELIGION (religie), PHONE IN (telefonische reacties), TRAVEL (reizen), LEISURE (vrijetijdsbesteding), JAZZ (jazzmuziek), COUNTRY (countrymuziek), NATION M (nationale of streekmuziek), OLDIES (hits van vroeger), FOLK M (volksmuziek), DOCUMENT (documentaires), TEST (waarschuwingstest), ALARM (nooduitzendingen)

OPMERKING

- Als er geen programmatype-informatie wordt uitgezonden, verschijnt de aanduiding "NO PTY".
- Als er een onbekend programmatype wordt uitgezonden, verschijnt de aanduiding "UNDEFINE".
- Dit apparaat biedt verkeersinformatie onder het programmatype TRAFFIC.

OPZOEKEN VAN EEN GEWENST PROGRAMMATYPE

1 **Druk op de PTY toets.**
Het programmatype van de ontvangen zender wordt aangegeven.

2 **Druk binnen 4 seconden op de DOWN of UP toets om het gewenste programmatype te kiezen.**

3 **Druk weer binnen 4 seconden op de PTY toets.**
De zoekafstemming controleert nu automatisch alle vastgelegde voorkeurzenders. Als er een zender het gekozen programmatype uitzendt, wordt daarop afgestemd.

EON zendernetwerk-paraatstand voor de PTY zoekafstemming
Als de EON zendernetwerk-functie werkt voor de PTY programmatypen, kunt u een geschikte zender snel vinden zonder dat het nodig is alle voorkeurzenders door te nemen. Als een zender EON informatie uitzendt, kan de tuner ongeveer 15 à 30 seconden vergen voor het decoderen daarvan. Na het decoderen van de informatie licht de aanduiding "EON" op in het uitleesvenster.

Als er geen zender met het gekozen programmatype te vinden is
Dan verschijnt de aanduiding "NOT FOUND" en keert de tuner terug naar de laatst ontvangen zender.

Bij keuze van het "TRAFFIC" programmatype
De tuner gaat dan op zoek naar een zender die de TP*7 code uitzendt. De kans bestaat dat de gevonden zender op dat moment echter geen verkeersinformatie uitzendt. Wacht dan even. De ontvangen zender is er in elk geval één die regelmatig verkeersinformatie uitzendt, dus u zult al gauw verkeersinformatie kunnen horen.

EON ZOEKFUNCTIE

Tijdens de FM RDS ontvangst kan het apparaat automatisch overschakelen op een zender die het gekozen PTY programmatype uitzendt, zodra een dergelijke uitzending begint.

1 **Druk op de PTY toets.**
Het programmatype van de ontvangen zender wordt aangegeven.

2 **Druk binnen 4 seconden op de DOWN of UP toets om het gewenste programmatype te kiezen.**

3 **Druk binnen 4 seconden op de ▮▮SET toets.**
Nu blijft de aanduiding "EON ON" eerst 3 seconden lang branden en gaat dan knipperen om aan te geven dat het apparaat in de EON zendernetwerk-paraatstand staat.
Wanneer er daarna een radio-uitzending van het gekozen programmatype begint op een andere radiozender, wordt de ontvangen uitzending onderbroken en klinkt in plaats daarvan de uitzending van het gekozen programmatype.
Daarbij gaat de "EON" aanduiding sneller knipperen.
Na afloop van de uitzending van het gekozen PTY programmatype keert de tuner automatisch terug naar de eerder beluisterde FM zender.
- Na inschakelen blijft de EON zendernetwerk-paraatstand ook bij uitschakelen van het apparaat gelden tot u deze paraatstand zelf uitschakelt.

Terugkeren naar de eerder beluisterde FM zender tijdens ontvangst van een uitzending met het gekozen PTY programmatype
Druk op de **DOWN** of **UP** toets.
Dan wordt de EON zendernetwerk-paraatstand uitgeschakeld.

Uitschakelen van de EON zendernetwerk-paraatstand
Houd de **PTY** toets ingedrukt. (Laat de **PTY** toets nog niet los.) Dan verschijnen beurtelings de aanduiding "EON PTY" en het gekozen programmatype. Druk nu samen met de **PTY** toets ook de **SET** toets in. De aanduiding "EON OFF" blijft branden en dan is de EON zendernetwerk-paraatstand uitgeschakeld.

OPMERKING
De EON zenderzoekfunctie werkt niet:
- als er nog geen FM zenders zijn vastgelegd.
- als de zenders met het gekozen PTY programmatype te zwak doorkomen.
- als er geen FM RDS zenders te ontvangen zijn.

ANDERE FUNCTIES VAN DE RDS CODES

Automatische GEQ (Graphic EQualizer) functie
Hiermee kan er automatisch worden overgeschakeld op een toonregelkarakteristiek die past bij de muzieksoort van de ontvangen RDS zender.
Druk op de AG toets.
De aanduiding "AG" licht op.
Nogmaals drukken om deze functie uit te schakelen.

PTY programmatypen en bijpassende GEQ karakteristieken:

PTY	GEQ
POP M	POP
ROCK M	ROCK
LIGHT M	JAZZ
CLASSICS	CLASSIC
JAZZ	JAZZ
COUNTRY	POP
NATION M	POP
OLDIES	POP
FOLK M	JAZZ
Overige	uitgeschakeld

U kunt van de ingeschakelde GEQ toonregelkarakteristiek overschakelen op een andere, met een druk op de **GEQ** toets. Daarbij wordt dan wel de Auto GEQ functie uitgeschakeld.

Klok-tijd (CT*8)
De CT functie geeft het apparaat precies de juiste tijd door. De CT functie werkt zolang er is afgestemd op een zender die CT informatie uitzendt.

Als u de ingebouwde klok nog niet hebt gelijkgezet (m.a.w. als de tijdsaanduiding knippert)
De juiste tijd kan automatisch worden ingesteld door af te stemmen op een RDS zender.
Als er nog geen RDS zender is vooringesteld, kunt u handmatig op een RDS(CT) zender afstemmen door op de ◄◄ **DOWN** of ►► **UP** toets te drukken.

Als de ingestelde tijd niet overeenkomt met de uitgezonden CT klok-tijd
Het RDS signaal zal de klok elk uur precies op het uur gelijkzetten.

***5PTY programmatype**
Met het PTY programmatype kunt u kiezen voor een bepaald type uitzending in plaats van een bepaalde zender.

***6EON (Enhanced Other Networks) zendernetwerken**
De EON informatie geeft het apparaat een lijst door van andere zenders, waardoor de tuner snel kan overschakelen naar een andere RDS zender.

***7TP (Traffic Program) verkeersinformatie**
Met deze code kan de tuner overschakelen naar een zender die regelmatig verkeersinformatie uitzendt.

***8CT (Clock Time) tijdinstelling**
De CT functie geeft een nauwkeurig tijdsignaal door, dat automatisch wordt aangepast aan de plaatselijke tijdzone en gecorrigeerd voor de zomertijd.

MENGEN MET DE MICROFOON (KARAOKE)

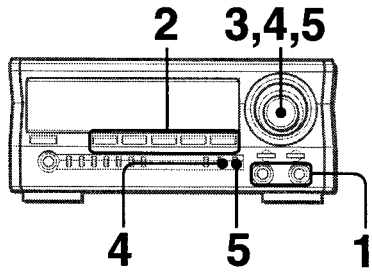

Op dit apparaat kunt u twee microfoons (niet bijgeleverd) aansluiten, voor meezingen met de weergegeven geluidsbron. Gebruik microfoons met aan het snoer een ministekker (ø 3.5 mm).

1 **Sluit uw microfoons aan op de MIC 1 en MIC 2 stekkerbussen.**

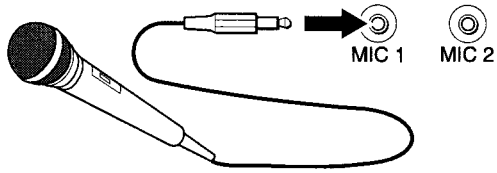

2 **Druk op een van de functietoetsen om in te stellen op de geluidsbron waarbij u wilt meezingen en start de weergave van de geluidsbron.**

3 **Stel de geluidssterkte en de klankkleur van de weergave naar wens in.**

4 **Druk op de MIC toets en draai dan binnen 4 seconden aan de VOLUME knop om de geluidssterkte van de microfoon in te stellen.**
Voor de geluidssterkte van de microfoon kunt u kiezen uit zeven standen van 1 tot 7 ("MAX") of "OFF" (uitgeschakeld). De gekozen geluidssterkte geldt voor beide microfoons tegelijk.

5 **Druk op de ECHO toets en draai dan binnen 4 seconden aan de VOLUME knop om de hoeveelheid echo naar wens in te stellen.**
Voor het echoniveau kunt u kiezen uit zeven standen van 1 tot 7 ("MAX") of "OFF" (uitgeschakeld).

Wijzigen van de nagalmtijd van de echo
Houd de **ECHO** toets ingedrukt terwijl de echofunctie is ingeschakeld.
Dan verschijnen om en om de aanduidingen "ECHO-L" (lang) en "ECHO-M" (gemiddeld). Bij de gewenste stand laat u de toets los.

Opnemen van het microfoongeluid gemengd met dat van de geluidsbron
Volg de aanwijzingen voor het gewone opnemen van een geluidsbron (zie pagina 29).
De **SYNC DUB** functie kan niet worden gebruikt voor het opnemen van gemengd geluid.

Wanneer u de microfoons niet gebruikt
Zet de geluidssterkte en het echoniveau van de microfoons op "OFF" en trek de stekkers van de microfoons uit de **MIC** aansluitingen.

OPMERKING

- Wanneer u het MIC of ECHO niveau verandert, worden de SURROUND en DOLBY PRO LOGIC functies automatisch uitgeschakeld.
- Als u de MIC of ECHO functie inschakelt terwijl er is ingesteld op 5.1 CH meerkanaalsweergave (zie pagina 34), dan wordt er overgeschakeld van de 5.1 geluidsbron naar de VIDEO weergavebron.
- Als een microfoon te dicht bij de luidsprekers wordt gehouden, zal er een hinderlijke fluittoon gaan "rondzingen". Dan dient u de microfoon wat verder van de luidsprekers te houden of de geluidssterkte van de microfoon te verminderen.
- Erg harde geluiden via de microfoon kunnen vervormd klinken. In dit geval dient u de geluidssterkte van de microfoon te verminderen.
- Bij overschakelen op een andere geluidsbron worden de geluidssterkte en het echoniveau van de microfoons automatisch op nul teruggezet.

Aanbevolen microfoons
Het is aanbevolen richtingsgevoelige microfoons te gebruiken, om rondzingen te voorkomen. Neem voor nadere bijzonderheden contact op met uw Aiwa dealer.

ZANG-ONDERDRUKKING/MULTIPLEX MEEZINGFUNCTIES

Met dit apparaat kunt u zowel discs als cassettes gebruiken als karaoke-geluidsbron waarbij u zelf de zangstem kunt leveren.
Gebruik de zang-onderdrukking voor gewone compact discs of cassettes.
Gebruik de multiplex-functie voor discs of cassettes met multiplex geluidssporen.

Druk enkele malen op de KARAOKE toets om in te stellen op zang-onderdrukking of op de multiplex-functie.
Telkens wanneer u op de **KARAOKE** toets drukt, verspringt de meezingfunctie kringsgewijze, als volgt.

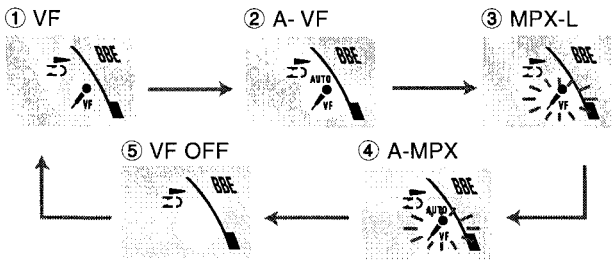

① Zang-onderdrukking (VF)
De zangstem wordt voortdurend zachter weergegeven dan de begeleiding.

② Automatische zang-onderdrukking (A-VF)
De zangstem wordt alleen zachter weergegeven wanneer er een geluidssignaal door de microfoon binnenkomt.

③ Multiplex-functie (MPX-L)
Alleen het geluid van het linker kanaal wordt weergegeven door beide luidsprekers en het geluid van het rechter kanaal wordt onderdrukt.

④ Automatische multiplex-functie (A-MPX)
Het geluid van het linker kanaal wordt weergegeven door beide luidsprekers en het geluid van het rechter kanaal wordt alleen onderdrukt wanneer er een geluidssignaal door de microfoon binnenkomt.

⑤ Meezingfuncties uitgeschakeld (VF OFF)

Wijzigen van de vertragingstijd voor de automatische zang-onderdrukking of de automatische multiplex-functie
Desgewenst kunt u de oorspronkelijke zangstem sneller laten terugkeren.
Bij inschakelen van de automatische zang-onderdrukking of de automatische multiplex-functie verschijnt in het uitleesvenster 4 seconden lang de aanduiding "A-VF" of "A-MPX", waarna weer de gekozen geluidsbron wordt aangegeven. Nadat de aanduiding van de geluidsbron verschijnt, houdt u de **KARAOKE** toets ingedrukt totdat er "FAST" wordt aangegeven.
Om terug te keren naar de oorspronkelijke instelling, kiest u de stand "SLOW".
Bij uitschakelen van het apparaat keert de vertragingstijd automatisch terug naar de "SLOW" instelling.

Omschakelen van het weergegeven kanaal bij de multiplex-functie
Desgewenst kunt u alleen het geluid van het rechter kanaal door beide luidsprekers laten weergeven.
Bij inschakelen van de multiplex-functie verschijnt in het uitleesvenster 4 seconden lang de aanduiding "MPX-L" (linker kanaal), waarna weer de gekozen geluidsbron wordt aangegeven. Nadat de aanduiding van de geluidsbron verschijnt, houdt u de **KARAOKE** toets ingedrukt totdat er "MPX-R" (rechter kanaal) wordt aangegeven.
Om terug te keren naar de oorspronkelijke instelling, kiest u de stand "MPX-L".
Bij uitschakelen van het apparaat keert het multiplex-kanaal automatisch terug naar de "MPX-L" instelling.

OPMERKING

- De karaoke-meezingfuncties kunnen niet juist werken met de volgende typen compact discs of cassettes.
  - Geluidsbronnen met mono geluid
  - Geluidsbronnen met krachtige echo's
  - Geluidsbronnen met de zangstem aan de verre linker- of rechterkant van het klankbeeld.
- Bij inschakelen van de karaoke-functies zal het geluid altijd in mono worden weergegeven.
- Bij overschakelen op een andere geluidsbron wordt de karaoke-meezingfunctie automatisch uitgeschakeld.

BEDIENINGSORGANEN

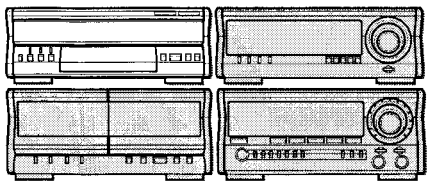

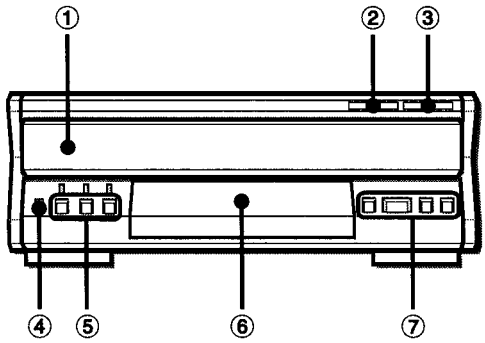

	Naam	pagina
❶	CD-lade	
❷	DISC CHANGE	23, 24
❸	≜OPEN/CLOSE	23, 24
❹	CD BLANK SKIP	24
❺	DISC DIRECT PLAY 1-3	24-26
❻	Uitleesvenster	
❼	◄◄/I◄◄	24, 25
	■STOP	24-26
	►IIPLAY/PAUSE	24-26
	►►/►►I	24-26

CD-WEERGAVE

INLEGGEN VAN COMPACT DISCS

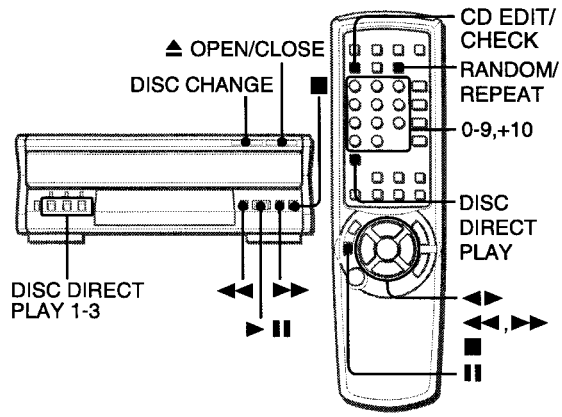

Druk op de CD toets en dan op de ≜OPEN/CLOSE toets om de disc-lade te openen. Leg een of meer CD's met de label-kant boven in de disc-uitsparing(en).

Voor het afspelen van één of twee CD's legt u deze in de disc-uitsparingen 1 en 2.

Voor het afspelen van drie CD's drukt u na het inleggen van de eerste twee discs op de **DISC CHANGE** toets om de disc-uitsparingen door te draaien. Leg de derde CD in uitsparing 3. Sluit de disc-lade met een druk op de **≜OPEN/CLOSE** toets.

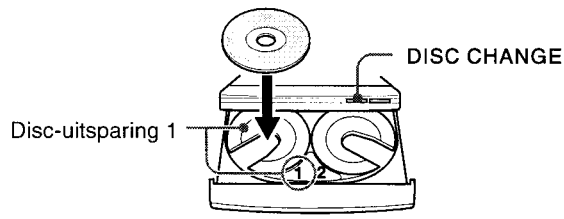

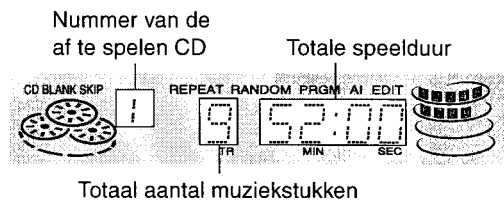

AFSPELEN VAN COMPACT DISCS

Leg de gewenste CD's in de disc-lade.

Voor het afspelen van alle CD's in de disc-lade drukt u op de ►IIPLAY/PAUSE toets (of op de ►/◄►PRESET toets van de afstandsbediening).

Het afspelen begint met de compact disc in disc-uitsparing 1.

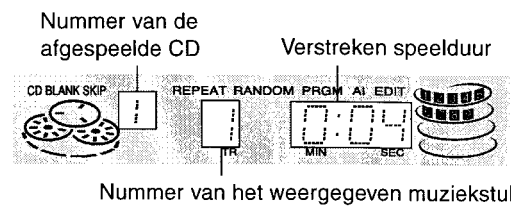

Voor het afspelen van een enkele CD drukt u op een van de DISC DIRECT PLAY 1-3 toetsen.
De gekozen compact disc wordt dan eenmaal afgespeeld.

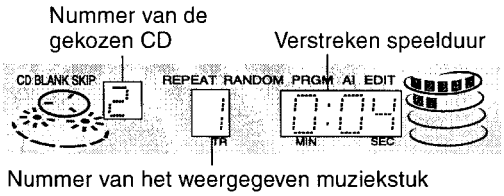

- Als u nogmaals op de gekozen discnummertoets drukt, worden alle compact discs in de disc-lade eenmaal achtereen afgespeeld.

Starten van het afspelen met de afstandsbediening
Druk op de **DISC DIRECT PLAY** toets en dan op een cijfertoets van **1-3** om het nummer van de gewenste disc te kiezen.

Om te stoppen met afspelen, drukt u op de **■STOP toets (of op de ■CLEAR toets van de afstandsbediening).**
Om het afspelen te pauzeren, drukt u op de **►IIPLAY/PAUSE toets (of op de IISET toets van de afstandsbediening).** Nogmaals drukken om de weergave te hervatten.
Om tijdens afspelen een bepaalde muziekpassage op te zoeken, houdt u de ◄◄ of ►► zoektoets ingedrukt en laat u deze bij het gewenste punt los.
Om tijdens afspelen terug of door te gaan naar het begin van een muziekstuk, drukt u enkele malen kort op de ◄◄ of ►► zoektoets.
Om de compact disc(s) te verwijderen, drukt u op de **≜OPEN/CLOSE** toets.

Beginnen met afspelen terwijl het apparaat nog uit staat (Directe weergavestart)
Druk op de **CD** toets van de stereo tuner/versterker. De stroom wordt ingeschakeld en de weergave van de geplaatste compact disc(s) begint.

Controleren van de resterende speelduur
Druk tijdens afspelen (behalve met willekeurige weergave of programma-weergave) op de **CD EDIT/CHECK** toets van de afstandsbediening. Dan wordt de totale resterende speelduur tot het einde van de compact disc aangegeven. Om weer de aanduiding voor de verstreken speelduur te zien, herhaalt u deze handeling.

Kiezen van een muziekstuk met de afstandsbediening
1 Druk op de **DISC DIRECT PLAY** toets en druk dan binnen 3 seconden op een van de cijfertoetsen **1-3** om de gewenste disc te kiezen.
2 Druk op de cijfertoetsen **0 - 9** en **+10** om het nummer van het gewenste muziekstuk te kiezen.
Bijvoorbeeld:
Om muziekstuk nummer 25 af te spelen, drukt u op **+10**, **+10** en **5**.
Om muziekstuk nummer 10 af te spelen, drukt u op **+10** en **0**.
De weergave begint met het gekozen muziekstuk en gaat door tot het eind van de gekozen compact disc.

Verwisselen van discs tijdens het afspelen
Tijdens het afspelen van een disc kunt u de andere disc(s) verwisselen zonder de weergave te onderbreken.
1 Druk op de **DISC CHANGE** toets.
2 Verwijder de disc(s) en vervang deze door (een) andere.
3 Druk op de **≜OPEN/CLOSE** toets om de disc-lade te sluiten.

OPMERKING
- Voor het afspelen van een 8-cm CD singletje legt u dit in de binnenste disc-uitsparing.
- Leg nooit meer dan een CD tegelijk in een disc-uitsparing.
- Til het apparaat niet op wanneer er compact discs in aanwezig zijn. Dit kan storing in de werking veroorzaken.
- Probeer geen compact discs met afwijkende vormen af te spelen (zoals hartvormige of achthoekige CD's). Dit kan storing in de werking veroorzaken.
- Het apparaat kan CD-R/CD-RW discs die zijn opgenomen met een personal computer of met bepaalde typen CD-R/CD-RW recorders niet altijd goed afspelen, vanwege verschillen in het opnamesysteem.
- Plak nooit enig etiket of sticker waar dan ook op een CD-R/CD-RW disc (de glimmende opnamekant of de label-kant). Dat kan storing en defecten veroorzaken.

WILLEKEURIGE/HERHAALDE WEERGAVE

Gebruik hiervoor de afstandsbediening.

Willekeurige weergave (RANDOM)
U kunt de muziekstukken van een enkele CD of van alle discs in willekeurige volgorde afspelen.

Herhaalde weergave (REPEAT)
U kunt de muziekstukken van een enkele CD of van alle discs herhaaldelijk laten afspelen.

Druk op de RANDOM/REPEAT toets van de afstandsbediening.
Telkens wanneer u op deze toets drukt, verspringt de afspeelfunctie kringsgewijze, als volgt.
Willekeurige weergave (RANDOM) — De aanduiding "RANDOM" verschijnt in het uitleesvenster.
Herhaalde weergave (REPEAT) — De aanduiding "REPEAT" verschijnt in het uitleesvenster.
Willekeurige en herhaalde weergave (RANDOM/REPEAT) — De aanduidingen "RANDOM" en "REPEAT" lichten allebei op.
Uitgeschakeld (normale weergave) — De aanduidingen "RANDOM" en "REPEAT" verdwijnen allebei.

Voor het afspelen van alle CD's in de disc-lade drukt u op de **►/◄►PRESET** toets (of op de **►IIPLAY/PAUSE** toets van de CD-speler zelf) om de weergave te starten.
Voor het afspelen van een enkele disc, drukt u op de **DISC DIRECT PLAY** toets en dan op een cijfertoets van **1-3** (of enkel op een **DISC DIRECT PLAY** toets van **1-3** op de CD-speler zelf) om het nummer van de gewenste disc te kiezen.

OPMERKING
Tijdens afspelen in willekeurige volgorde is het niet mogelijk terug te keren naar een voorgaand muziekstuk met de ◄◄ toets.

CD-WEERGAVE ZONDER PAUZES

Bij het afspelen van een compact disc kunt u de pauzes tussen de muziekstukken overslaan.

1 Druk op de CD BLANK SKIP toets.
De aanduiding "CD BLANK SKIP" licht op in het uitleesvenster, met een kader er omheen.

2 Druk op de ►II toets om met afspelen te beginnen.
De muziekstukken op de compact disc worden nu aaneensluitend weergegeven, zonder pauzes tussen de muziek. Als een muziekstuk aan het eind geleidelijk zachter wordt (door uit-faden), zal het zachtere gedeelte ook worden overgeslagen.

Terugkeren naar normale weergave
Druk nogmaals op de **CD BLANK SKIP** toets, zodat het kader rond de aanduiding "CD BLANK SKIP" in het uitleesvenster verdwijnt.

OPMERKING
- In bepaalde gevallen kan de CD BLANK SKIP overslaanfunctie niet alle pauzes precies goed overslaan.
- De CD BLANK SKIP overslaanfunctie wordt automatisch uitgeschakeld bij inschakelen van de AI EDIT volautomatische opname (pagina 31), de PRGM EDIT programma-opname (pagina 32) of bij opnemen met de programma-weergave (pagina 25) of willekeurige weergave (RANDOM) (pagina 24).

PROGRAMMA-WEERGAVE

U kunt tot 30 muziekstukken van alle geplaatste compact discs kiezen voor weergave in een zelf gekozen volgorde.

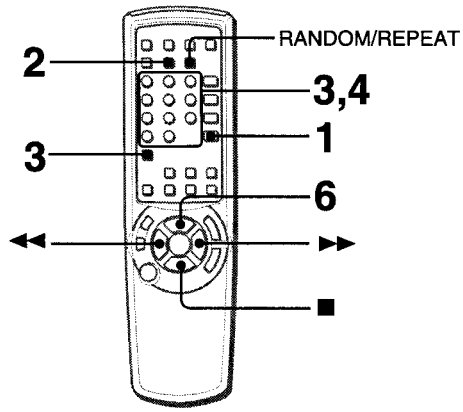

Gebruik hiervoor de afstandsbediening.

1 **Druk op de CD toets en plaats de gewenste CD(s) in de disc-lade.**

2 **Druk in de stopstand tweemaal op de PRGM toets.**
De aanduiding "PRGM" wordt omgeven door een kader.

- Als u in stap 2 maar één keer op de **PRGM** toets drukt, komt het apparaat in de KARAOKE MUZIEKPROGRAMMA stand (zie pagina 26).

3 **Druk op de DISC DIRECT PLAY toets en dan binnen 3 seconden op een van de cijfertoetsen van 1-3 om een disc te kiezen.**
Ga door met de volgende stap wanneer de disc-lade stopt met draaien.

4 **Druk op de cijfertoetsen 0-9 en +10 om het nummer van het gewenste muziekstuk te programmeren.**
Bijvoorbeeld:
Om muziekstuk nummer 25 te kiezen, drukt u op **+10**, **+10** en **5**.
Om muziekstuk nummer 10 te kiezen, drukt u op **+10** en **0**.

Programma-volgnummer

Totale speelduur van de geprogrammeerde muziekstukken

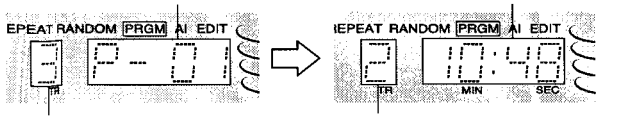

Gekozen muziekstuknummer

Totaal aantal geprogrammeerde muziekstukken

5 **Herhaal de stappen 3 en 4 voor elk van de muziekstukken die u wilt programmeren.**

6 **Druk op de ►/◄► toets (of op de ►II PLAY/PAUSE toets van de CD-speler zelf) om de weergave te starten.**

Controleren van uw muziekprogramma
Telkens wanneer u in de stopstand op de ◄◄ of ►► toets drukt, geeft het uitleesvenster het volgende muziekstuknummer met het bijbehorende discnummer en het programma-volgnummer aan.

Wissen van uw muziekprogramma
Druk in de stopstand op de ■**STOP** toets (of op de ■**CLEAR** toets van de afstandsbediening).

Muziekstukken toevoegen aan uw muziekprogramma
Herhaal in de stopstand de stappen 3 en 4. Het nieuw gekozen muziekstuk wordt achter aan uw muziekprogramma toegevoegd.

Wijzigen van de geprogrammeerde muziekstukken
Wis uw muziekprogramma en herhaal alle stappen voor een nieuw programma.

Herhaalde weergave van de geprogrammeerde muziekstukken
Druk na het programmeren van de nummers op de **RANDOM/ REPEAT** toets. In het uitleesvenster wordt de aanduiding "REPEAT" omgeven door een kader.

OPMERKING

Tijdens de geprogrammeerde weergave is het niet mogelijk de willekeurige weergave te kiezen, de resterende speelduur te controleren of nog een andere disc of muziekstuk te kiezen.

KARAOKE MUZIEKPROGRAMMA

Voor of tijdens het afspelen van een CD kunt u tot 8 muziekstukken kiezen voor afspelen na het weergegeven muziekstuk. Elk gekozen nummer vervalt zodra het bijbehorende muziekstuk is weergegeven.

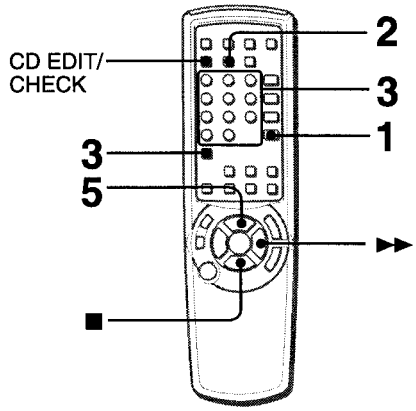

Gebruik voor het programmeren de afstandsbediening.

1 **Druk op de CD toets en plaats de weer te geven compact disc(s) in de CD-speler.**

2 **Druk in de stopstand eenmaal op de PRGM toets.**

3 **Druk op de DISC DIRECT PLAY toets en dan binnen 3 seconden op een van de cijfertoetsen van 1-3 om een disc te kiezen.**
Druk vervolgens op de cijfertoetsen 0-9 en +10 om het nummer van een gewenst muziekstuk te programmeren.

4 **Herhaal stap 3 voor alle muziekstukken die u wilt programmeren.**

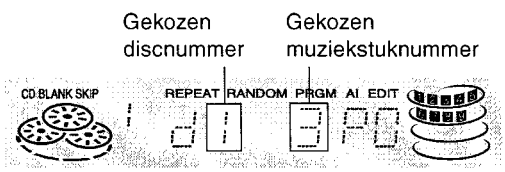

5 **Druk op de ►/◄► toets (of op de ►IIPLAY/PAUSE toets van de CD-speler zelf) om de weergave te starten.**
Nadat een muziekstuk is weergegeven verdwijnt het nummer ervan uit het muziekprogramma.

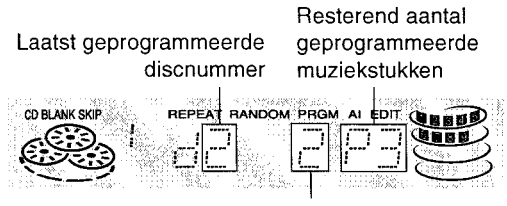

Programmeren van een extra nummer tijdens afspelen
Herhaal stap 3.

Controleren van de geprogrammeerde nummers
Druk enkele malen op de **CD EDIT/CHECK** toets. Telkens wanneer u op deze toets drukt, wordt het als volgende gekozen discnummer en muziekstuknummer aangegeven, in de geprogrammeerde volgorde.

Stoppen met afspelen
Druk op de **■STOP** toets (of op de **■CLEAR** toets van de afstandsbediening).
Wanneer u op de ►/◄► toets (of de **►IIPLAY/PAUSE** toets van de afstandsbediening) drukt om de weergave te hervatten, begint het afspelen weer vanaf het begin van het laatste muziekstuk dat al deels was weergegeven.

Overslaan van het weergegeven muziekstuk
Druk op de ►► toets. Het overgeslagen nummer verdwijnt uit de geprogrammeerde reeks.

Wissen van alle geprogrammeerde nummers
Druk net zovaak op de ►► toets tot het uitleesvenster "d P0" aangeeft.

Druk nog eens om de karaoke-programmafunctie uit te schakelen. Het uitleesvenster toont dan weer de aanduidingen voor normale CD-weergave.

OPMERKING

- Als het gekozen muziekstuknummer niet bestaat op de gekozen disc, stopt het apparaat met afspelen en gaat de aanduiding in het uitleesvenster knipperen.
  In dat geval drukt u op de ►► toets om het onjuiste nummer over te slaan en te wissen. Vervolgens drukt u op de ►/◄► toets (of de **►IIPLAY/PAUSE** toets van de CD-speler zelf) om door te gaan met afspelen van het volgende geprogrammeerde muziekstuk.
- Als u de **PRGM** toets in stap 2 meermalen indrukt, verschijnt in het uitleesvenster de aanduiding "PRGM" binnen een kader en dan komt het apparaat in de stand voor CD programma-weergave (zie pagina 25).
  Om de programma-weergave uit te schakelen, drukt u op de **■ STOP** toets (of op de **■ CLEAR** toets van de afstandsbediening).

Zie voor het gebruik van microfoons en de karaoke meezingfunctie de beschrijving onder "MENGEN MET DE MICROFOON (KARAOKE)" op pagina 21.

BEDIENINGSORGANEN

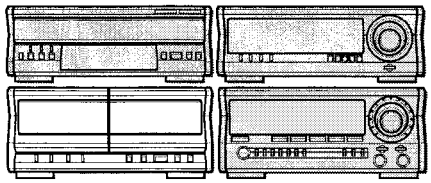

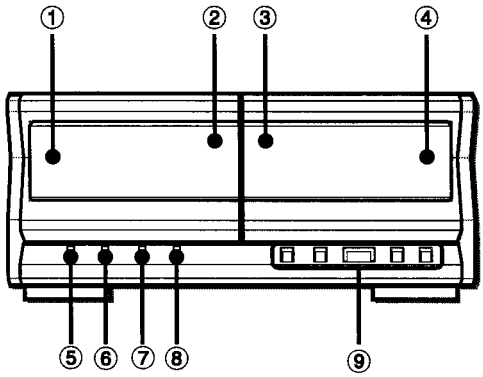

	Naam	Pagina
❶	≜PUSH EJECT (voor deck 1)	27
❷	Deck 1	
❸	Deck 2	
❹	≜PUSH EJECT (voor deck 2)	29
❺	DOLBY NR	28-32
❻	REV MODE (DECK 2)	27-30
❼	SYNC DUB NORM/HIGH	30
❽	●REC/REC MUTE	29-32
❾	IIPAUSE	28, 29
	◄◄ MS	28
	◄►PLAY/DIR	28
	►► MS	28
	■STOP	28-32

De afspeelinformatie van de cassettedecks verschijnt in het uitleesvenster van de stereo tuner/versterker.

CASSETTE-WEERGAVE

INLEGGEN VAN CASSETTES

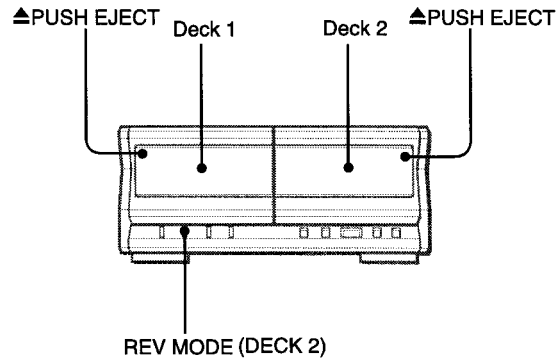

- Bij deck 1 wordt een cassette altijd aan beide kanten afgespeeld. Bij deck 2 kunt u met de omkeerfunctie kiezen of u slechts één cassettekant of beide kanten wilt horen.
- Voor afspelen kunt u Type I (normaalband), Type II ("High"/ CrO_2) of Type IV (metaalband) cassettes gebruiken.

Druk op de ≜ PUSH EJECT toets om de cassettehouder te openen.

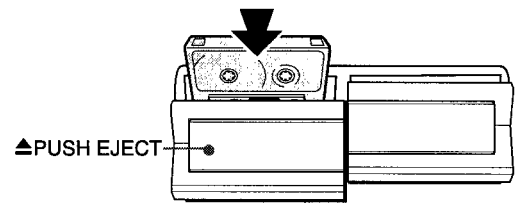

Steek een cassette met de open bandzijde omlaag in de houder. Druk tegen het deurtje om de cassettehouder te sluiten.

Kiezen van de omkeerfunctie (alleen voor deck 2)
Telkens wanneer u op de **REV MODE (DECK 2)** toets drukt, verandert de omkeerfunctie.

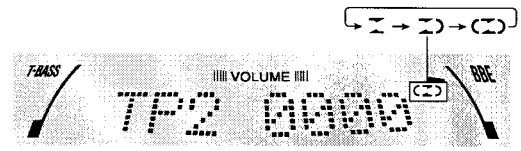

Voor afspelen van slechts één cassettekant stelt u in op ⇄.
Voor eenmaal afspelen van de voorkant en de achterkant stelt u in op ⇄).
Voor doorlopend afspelen van beide cassettekanten stelt u in op (⇄).
- Als er in beide decks cassettes zijn geplaatst, wijst de aanduiding ⇄) op doorlopende weergave van beide cassettes.

AFSPELEN VAN EEN CASSETTE

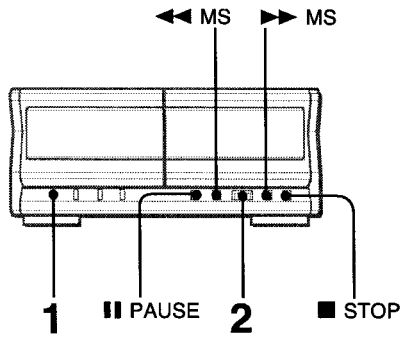

Plaats een cassette in een van de decks.

1 Druk op de DOLBY NR toets om de Dolby ruisonderdrukking aan of uit te zetten, al naar gelang vereist is voor de af te spelen cassette.

Voor een cassette opgenomen met Dolby ruisonderdrukking zorgt u dat er "DOLBY NR" wordt aangegeven.
Voor een cassette opgenomen zonder Dolby ruisonderdrukking zorgt u dat de "DOLBY NR" aanduiding niet oplicht.

2 Druk op de ◄►PLAY/DIR toets om te beginnen met afspelen.

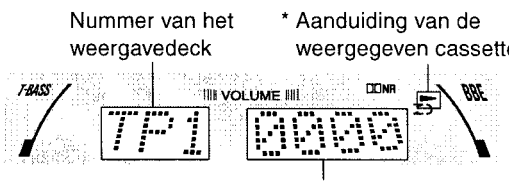

De bandteller geeft de verstreken bandlengte aan.

* Aanduiding van de weergegeven cassettekant
►: De voorkant wordt afgespeeld (voorkant-weergave)
◄: De achterkant wordt afgespeeld (achterkant-weergave)

Starten van de cassette-weergave met de afstandsbediening
Druk eerst op de **TAPE** toets van de stereo tuner/versterker of de afstandsbediening. Druk vervolgens op de ►/◄►**PRESET** toets van de afstandsbediening om het afspelen te starten.

Als er in beide decks cassettes zijn geplaatst
Druk eerst op de **TAPE** toets om het gewenste deck te kiezen. Het nummer van het gekozen deck wordt aangegeven.

Om te stoppen met afspelen, drukt u op de ■**STOP** toets (of op de ■**CLEAR** toets van de afstandsbediening).
Om het afspelen te pauzeren, drukt u op de II**PAUSE** toets (of op de II**SET** toets van de afstandsbediening). Nogmaals drukken om de weergave te hervatten.
Voor overschakelen naar de andere cassettekant drukt u tijdens weergave of in de pauzestand op de ◄►**PLAY/DIR** toets.
Voor snel vooruit- of terugspoelen drukt u op de ◄◄**MS** of ►►**MS** toets. Druk bij het gewenste punt op de ■**STOP** toets (of de ■**CLEAR** toets van de afstandsbediening) om de bandloop te stoppen.

Beginnen met afspelen terwijl het apparaat nog uit staat (Directe weergavestart)
Druk op de **TAPE** toets van de stereo tuner/versterker. De stroom wordt ingeschakeld en de weergave van de geplaatste cassette begint.

Terugstellen van de bandteller op 0000
Druk in de stopstand op de ■**STOP** toets (of op de ■**CLEAR** toets van de afstandsbediening). De bandteller komt ook op 0000 te staan wanneer u de cassettehouder opent en sluit.

MUZIEKSENSOR

Als er op de band pauzes van 4 seconden of langer zijn tussen de opeenvolgende muziekstukken, kunt u het begin van het weergegeven muziekstuk of een ander muziekstuk gemakkelijk automatisch opzoeken.
Druk tijdens afspelen op de ◄◄**MS** of ►►**MS** toets aan de hand van van de richtingsaanduiding (◄ of ►) die in het uitleesvenster oplicht.
Als u bijvoorbeeld op de ►►**MS** toets drukt wanneer de "►" aanduiding brandt, zal het volgende muziekstuk vanaf het begin worden weergegeven.

De muzieksensor kan de afzonderlijke muziekstukken niet altijd goed uiteen houden in de volgende gevallen:
- Pauzes van minder dan 4 seconden tussen de muziekstukken
- Applaus of ander geluid in de pauzes
- Langdurige erg zachte geluidspassages
- Erg laag opnameniveau

CONTINU-WEERGAVE VAN 2 CASSETTES

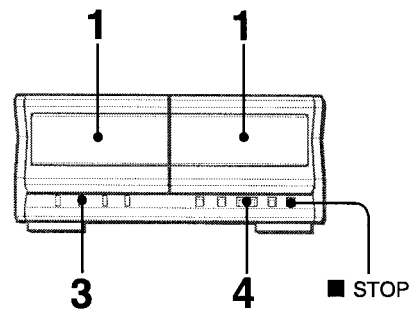

Met twee cassettes kunt u de weergave zonder onderbreking laten doorgaan met de tweede cassette nadat de eerste is afgelopen, daarna weer de eerste, enzovoort.

1 Plaats cassettes in beide decks, 1 en 2.

2 Druk op de TAPE toets van de stereo tuner/versterker om te kiezen welke cassette u als eerste wilt horen.

3 Druk op de REV MODE (DECK 2) toets om in te stellen op ⇄.

4 Druk op de ◄►PLAY/DIR toets om met afspelen te beginnen.
Het afspelen gaat door totdat u op de ■**STOP** toets drukt.

BASISBEDIENING VOOR OPNEMEN

Hieronder wordt uitgelegd hoe u bandopnamen kunt maken van radio-uitzendingen, van compact discs of vanaf aangesloten apparatuur.

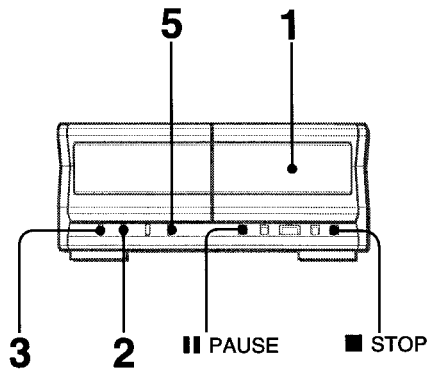

Voorbereidingen

- Gebruik voor het opnemen alleen Type I (normaalband) of Type II (High/CrO_2) cassettes.
- Spoel de cassetteband door naar het punt waar u wilt beginnen met opnemen.

1 Plaats de cassette waarop u wilt opnemen in cassettedeck 2.

Plaats de cassette met de kant die u eerst wilt opnemen naar voren gericht in de cassettehouder.

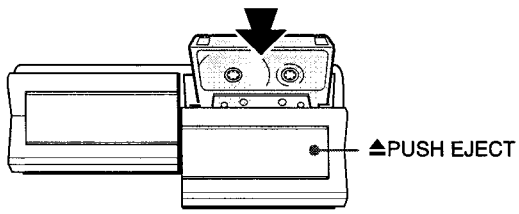

2 Druk op de REV MODE (DECK 2) toets om de omkeerfunctie te kiezen.

Voor opnemen op slechts één cassettekant stelt u in op ⇄.
Voor opnemen op beide cassettekanten stelt u in op ⇄ of (⇄).

3 Druk op de DOLBY NR toets om de Dolby ruisonderdrukking naar wens in of uit te schakelen.

Voor opnemen met Dolby ruisonderdrukking, zorgt u dat er "DDNR" wordt aangegeven.
Voor opnemen zonder Dolby ruisonderdrukking, zorgt u dat de "DDNR" aanduiding niet oplicht.

4 Druk bij de stereo tuner/versterker op de functiekeuzetoets voor de geluidsbron (CD,TUNER, VIDEO/AUX/5.1 CH of MD) en maak de geluidsbron gereed voor weergave.

<u>Voor het opnemen van een CD</u> drukt u op de **CD** toets en plaatst u de disc(s) in de disc-lade.
<u>Voor het opnemen van een radio-uitzending</u> drukt u op de **TUNER** toets en stemt u af op de gewenste radiozender.
<u>Voor het opnemen vanaf een aangesloten geluidsbron</u> drukt u op de **VIDEO/AUX/5.1 CH** of **MD** toets.

5 Druk op de ●REC/REC MUTE toets om te beginnen met opnemen.

Als de gekozen geluidsbron een CD is, zal het afspelen tegelijk met het opnemen beginnen.

Om het opnemen te starten met de afstandsbediening
Druk eerst op de ● **REC/REC MUTE** toets en dan binnen 2 seconden op de ►/◄► toets van de afstandsbediening.

Om te stoppen met opnemen, drukt u op de ■**STOP** toets (of op de ■**CLEAR** toets van de afstandbediening).
Om het opnemen te pauzeren, drukt op de **II PAUSE** toets (of op de **II SET** toets van de afstandsbedienig). Nogmaals drukken om het opnemen te hervatten.

Bijregelen van het geluid tijdens opnemen
U kunt de geluidssterkte en de klank (behalve de BBE klankverbetering) van de luidsprekers of de hoofdtelefoon vrijelijk instellen, zonder dat dit enige invloed heeft op het opgenomen geluid.

INLASSEN VAN PAUZES IN DE OPNAME

Door pauzes van 4 seconden lengte tussen de muziekstukken in te lassen kunt u het begin van elk opgenomen muziekstuk vinden met de Muziek Sensor zoekfunctie.

1 **Druk op de ● REC/REC MUTE toets, tijdens opnemen of in de opnamepauzestand.**
Het indicatorlampje van de ●**REC/REC MUTE** toets gaat 4 seconden lang knipperen en er wordt een blanco gedeelte van 4 seconden op de band ingelast. Daarna komt het cassettedeck in de opnamepauzestand.
2 **Druk op de II PAUSE toets wanneer u het opnemen wilt hervatten.**

<u>Om een pauze van minder dan 4 seconden in te lassen</u>, drukt u nogmaals op de ●**REC/REC MUTE** toets terwijl het indicatorlampje van de ●**REC/REC MUTE** toets nog knippert.
<u>Om een pauze van meer dan 4 seconden in te lassen</u>, drukt u nogmaals op de ●**REC/REC MUTE** toets nadat het cassettedeck is teruggekeerd in de opnamepauzestand. Telkens wanneer u op deze toets drukt, worden er 4 extra seconden pauze toegevoegd.

OPMERKING

- Als er tijdens het opnemen van een MG of LG radio-uitzending een storende hoge fluittoon klinkt door zweving, druk dan op de **MONO TUNER** toets van de afstandsbediening, om deze zwevingsstoring te onderdrukken.
Telkens wanneer u deze twee toetsen tegelijk indrukt, zal in het uitleesvenster van de stereo tuner/versterker een indicatorlampje beurtelings oplichten en weer doven.
- Als bij het opnemen van een externe geluidsbron die is aangesloten via de **VIDEO/AUX** of de **MD** stekkerbussen het ingangsniveau te hoog staat ingesteld, zal de weergave- aanduiding in het GRAPHIC EQUALIZER venster voortdurend tot het hoogste peil uitslaan. Stop dan met opnemen en verminder het ingangsniveau zodanig dat het hoogste aanduidingspeil maar heel af en toe wordt bereikt (zie pagina 33).

Omgang met cassettes

- **Om abusievelijk wissen van waardevolle opnamen te voorkomen**, breekt u na het opnemen de wispreventienokje(s) van de cassette uit met een schroevendraaier of iets dergelijks.

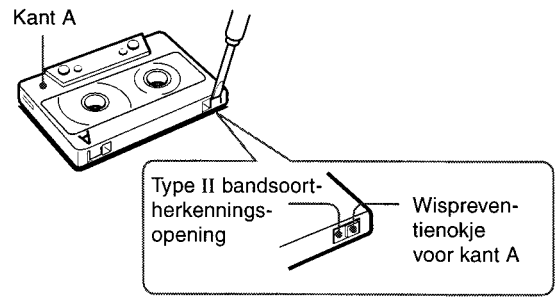

Om een aldus beveiligde cassette weer voor opnemen geschikt te maken, bedekt u de ontstane uitsparing(en) met een stukje plakband. (Let bij Type II ("High"/CrO_2) cassettes op dat u de bandsoort-herkenningsopening niet afplakt.)

- **Cassettes met een speelduur van 120 minuten of langer hebben een al te dunne band**, die gemakkelijk uitrekt of verward raakt. Gebruik dergelijke cassettes liever niet.
- **Trek eventuele lussen in de band strak** met een potlood e.d. voor u de cassette plaatst. Losse bandlussen kunnen gemakkelijk breken of in het bandloopwerk verwikkeld raken.

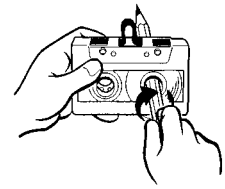

DOLBY NR ruisonderdrukking
Het Dolby systeem dient om hinderlijke bandruis te onderdrukken. Voor de beste geluidskwaliteit kunt u cassettes die zijn opgenomen met Dolby ruisonderdrukking ook beter afspelen met het DOLBY NR systeem ingeschakeld.

HANDMATIG KOPIËREN VAN BANDOPNAMEN

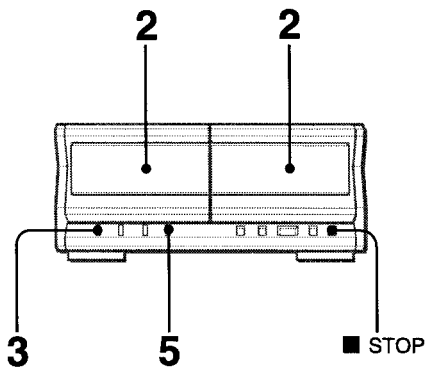

OPMERKING

- Spoel de ¸Òssetteband door naar het punt waar u wilt beginnen met opnemen.
- De omkeerfunctie wordt automatisch ingesteld op ⇄.
  Overigens kan het opnemen, dus ook kopiëren, alleen op de voorkant van de cassette.

***1* Druk op de TAPE toets van de stereo tuner/ versterker.**

***2* Plaats de cassette met de te kopiëren opnamen in deck 1 en de nieuw op te nemen cassette in deck 2.**
Plaats beide cassettes met de kant voor afspelen resp. opnemen naar buiten gericht in de cassettehouders.

***3* Druk op de DOLBY NR toets om de Dolby ruisonderdrukking uit te schakelen.**
In het uitleesvenster van de stereo tuner/versterker mag de "DDNR" aanduiding niet te zien zijn.

***4* Druk op de TAPE toets van de stereo tuner/ versterker om in te stellen op weergave van deck 1.**
De aanduiding "TP 1" verschijnt.

***5* Druk op de ● REC/REC MUTE toets om te beginnen met kopiëren.**
Het afspelen en opnemen beginnen tegelijk.

Stoppen met kopiëren
Druk op de **■STOP** toets (of op de **■CLEAR** toets van de afstandsbediening).

Instellen van de Dolby ruisonderdrukking voor afspelen van de gekopieerde cassette
Druk op de **DOLBY NR** toets om de Dolby ruisonderdrukking aan of uit te zetten, al naar gelang de opnamen op de originele cassette.

Wissen van bandopnamen
Zorg dat er geen microfoon op dit apparaat is aangesloten. Zet de geluidssterkte en het echoniveau van de microfoon terug op OFF (zie pagina 21).

1 Plaats de cassette waarvan u de opnamen wilt wissen in deck 2 en druk op de **TAPE** toets van de stereo tuner/versterker zodat er "TP 2" wordt aangegeven.
2 Spoel de band door naar het punt waar u wilt beginnen met wissen van de opnamen.
3 Stel de omkeerfunctie naar wens in met de **REV MODE (DECK 2)** toets.
4 Druk op de **●REC/REC MUTE** toets om te beginnen met wissen.

KOPIËREN VAN EEN GEHELE CASSETTE

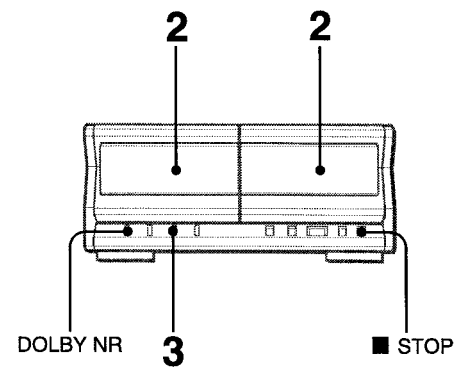

Met deze functie kunt u een exacte kopie maken van beide kanten van de oorspronkelijke cassette. De achterkant van beide cassettes gaat tegelijk lopen, zodra de band in de langere cassette van richting verandert.

OPMERKING

- Het kopiëren kan hierbij niet halverwege de cassette gestart worden.
- De omkeerfunctie wordt automatisch ingesteld op ⇄.
- De Dolby ruisonderdrukking heeft geen invloed op de gekopieerde opname.

***1* Druk op de TAPE toets van de stereo tuner/ versterker.**

***2* Plaats de cassette met de te kopiëren opnamen in deck 1 en de nieuw op te nemen cassette in deck 2.**
Plaats beide cassettes met de kant voor afspelen resp. opnemen naar buiten gericht in de cassettehouders.

***3* Druk een- of tweemaal op de SYNC DUB toets om met kopiëren te beginnen.**
① **Voor kopiëren met normale snelheid:** drukt u eenmaal zodat er "NORM-DUB" verschijnt.
② **Voor kopiëren met hoge snelheid:** drukt u tweemaal zodat er "HIGH-DUB" verschijnt.

① ②

Beide cassettes worden teruggespoeld naar het begin van de voorkant en dan begint het kopiëren.

Stoppen met kopiëren
Druk op de **■STOP** toets (of op de **■CLEAR** toets van de afstandsbediening).

Instellen van de Dolby ruisonderdrukking voor afspelen van de gekopieerde cassette
Druk op de **DOLBY NR** toets om de Dolby ruisonderdrukking aan of uit te zetten, al naar gelang de opnamen op de originele cassette.

OPMERKING

Het kopiëren zal niet beginnen als het wispreventienokje bij een van de nieuwe cassettekanten is uitgebroken.

AI EDIT VOLAUTOMATISCHE OPNAMEFUNCTIE

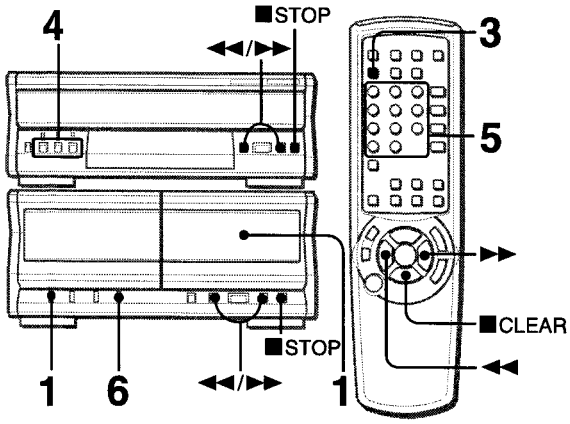

Met de AI EDIT volautomatische opnamefunctie kunt u muziek van CD's opnemen zonder dat u zich zorgen hoeft te maken over de beschikbare bandlengte en welke muziekstukken er wel of niet op passen. Na inleggen van een CD leest het apparaat automatisch de totale speelduur af. Indien nodig wordt zelfs de volgorde van de nummers aangepast zodat er geen enkel muziekstuk onderbroken wordt.
(AI: Artificial Intelligence, kunstmatige intelligentie)

OPMERKING

De AI EDIT volautomatische opname kan niet halverwege de cassette gestart worden. Het opnemen kan alleen vanaf het begin van een cassettekant.

***1* Plaats de cassette voor opname in deck 2 en druk op de DOLBY NR toets om de Dolby ruisonderdrukking naar wens in of uit te schakelen.**

Plaats de cassette met de kant waarop u eerst wilt opnemen naar buiten gericht in de cassettehouder.

***2* Druk op de CD toets van de stereo tuner/ versterker en leg de op te nemen disc(s) in de disc-lade.**

***3* Druk op de CD EDIT/CHECK toets van de afstandsbediening.**

De aanduidingen "AI" en "EDIT" worden elk omgeven door een kader.

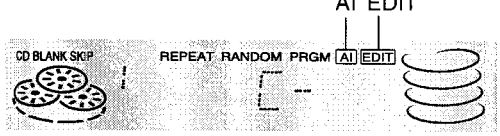

- Als de aanduiding "PRGM" binnen een kader verschijnt, drukt u nogmaals op de **CD EDIT/CHECK** toets.

***4* Druk op een van de DISC DIRECT PLAY 1 - 3 toetsen om een disc te kiezen.**

***5* Druk op de cijfertoetsen 0 - 9 van de afstandsbediening om de totale bandlengte in te stellen.**

U kunt een bandlengte van 10 tot 99 minuten kiezen.
Bijvoorbeeld: Voor het opnemen op een cassette van 60 minuten, drukt u op de **6** en de **0**.
Na enkele seconden zijn de muziekstukken voor opname op beide kanten van de cassette gekozen.

- U kunt de bandlengte ook kiezen met de ◄◄/►► toetsen.

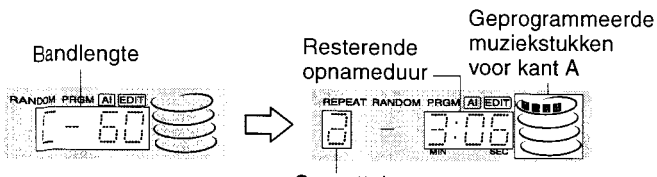

Cassettekant
a: eerste opnamekant (kant A)
b: tweede opnamekant (kant B)

***6* Druk op de ● REC/REC MUTE toets om te beginnen met opnemen op de eerste cassettekant.**

De band wordt teruggespoeld naar het begin van de eerste cassettekant, dan wordt eerst 10 seconden lang de aanloopband doorgespoeld en vervolgens begint het opnemen. Nadat het laatste muziekstuk op de voorkant (kant A) is opgenomen, gaat het opnemen door aan de achterkant (kant B).

Stoppen met opnemen

Druk in de stopstand op de **■STOP** toets van het cassettedeck of de CD-speler (of op de **■ CLEAR** toets van de afstandsbediening). Het opnemen en het afspelen van de CD stoppen tegelijk.

Wissen van het op te nemen muziekprogramma

Druk in de stopstand tweemaal op de **■STOP** toets van de CD-speler (of tweemaal op de **■ CLEAR** toets van de afstandsbediening), zodat in het uitleesvenster het kader rond elk van de aanduidingen "AI" en "EDIT" verdwijnt.

Controleren van de volgorde van de geprogrammeerde nummers

Druk vóór het opnemen eerst op de **CD EDIT/CHECK** toets van de afstandsbediening om in te stellen op cassettekant A of B en druk dan meermalen op de ◄◄ of ►► toets van de CD-speler.

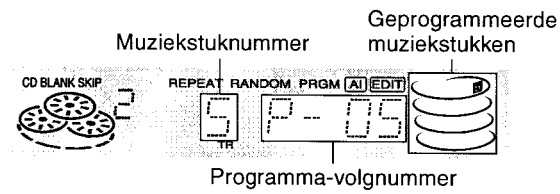

Muziekstukken van andere compact discs toevoegen aan het opname-programma

Als er na stap 5 nog ruimte over is op de cassette, kunt u nog muziekstukken toevoegen van andere discs in de disc-lade.

1 Druk op de **CD EDIT/CHECK** toets van de afstandsbediening om te kiezen voor cassettekant A of B.
2 Druk op een van de **DISC DIRECT PLAY 1 - 3** toetsen om een compact disc te kiezen.
3 Druk op de cijfertoetsen van de afstandsbediening om de gewenste muziekstukken te kiezen.
U kunt geen muziekstukken kiezen waarvan de speelduur langer is dan de beschikbare ruimte op de cassette.
4 Herhaal de stappen 2 en 3 om nog meer muziekstukken toe te voegen.

Lengte van de cassetteband en beschikbare opnameduur

De beschikbare opnameduur op cassettes is vaak iets langer dan de officiële speelduur die op het label staat aangegeven. Dit apparaat kan muziekstukken programmeren om de beschikbare opnameduur op te vullen. Als de totale opnameduur iets langer is dan de aangegeven speelduur van de cassette, zal het uitleesvenster de extra tijd aangeven (zonder min-teken) in plaats van de resterende tijd op de cassette (met het min-teken).

OPMERKING

- De AI EDIT volautomatische opnamefunctie werkt niet met compact discs die 31 of meer muziekstukken bevatten.
- Het opnemen zal niet beginnen als het wispreventienokje bij een van de cassettekanten is uitgebroken.
- Bij inschakelen van de AI EDIT volautomatische opname wordt de CD BLANK SKIP overslaanfunctie automatisch uitgeschakeld.

PROGRAMMA-OPNAMEFUNCTIE

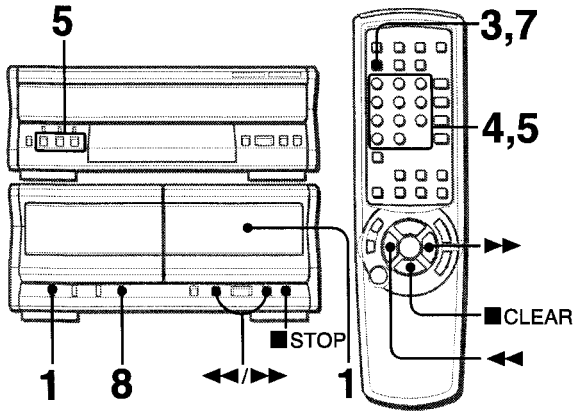

Met de programma-opnamefunctie kunt u zelf de muziekstukken voor opnemen programmeren, lettend op de aangegeven resterende opnameduur op elke cassettekant.

OPMERKING

De programma-opname kan niet halverwege de cassette gestart worden. Het opnemen kan alleen vanaf het begin van een cassettekant.

1 **Plaats de cassette voor opname in deck 2 en druk op de DOLBY NR toets om de Dolby ruisonderdrukking naar wens in of uit te schakelen.**
Plaats de cassette met de kant waarop u eerst wilt opnemen naar buiten gericht in de cassettehouder.

2 **Druk op de CD toets van de stereo tuner/ versterker en leg de op te nemen disc(s) in de disc-lade.**

3 **Druk tweemaal op de CD EDIT/CHECK toets van de afstandsbediening.**
De aanduidingen "PRGM" en "EDIT" worden elk omgeven door een kader.
- Als de aanduiding "AI" binnen een kader verschijnt, drukt u nogmaals op de **CD EDIT/CHECK** toets.

4 **Druk op de cijfertoetsen van de afstandsbediening om de totale bandlengte in te stellen.**
U kunt een bandlengte van 10 tot 99 minuten kiezen.
- U kunt de bandlengte ook kiezen met de ◄◄/►► toetsen.

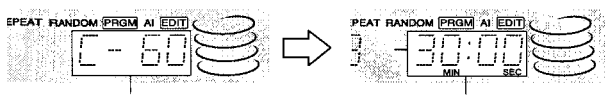

Bandlengte

Maximale opnameduur op kant A

5 **Druk op een DISC DIRECT PLAY 1-3 toets om een disc te kiezen. Druk vervolgens op de cijfertoetsen 0 - 9 en +10 om het nummer van een op te nemen muziekstuk te programmeren.**
Bijvoorbeeld: Om het 10de muziekstuk van disc 2 op te nemen, drukt u op **DISC DIRECT PLAY 2** en dan op **+10** en **0**.

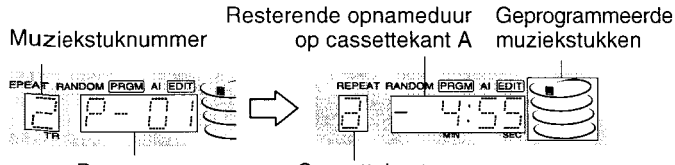

Muziekstuknummer

Resterende opnameduur op cassettekant A

Geprogrammeerde muziekstukken

Programma-volgnummer

Cassettekant
a: eerste opnamekant (kant A)
b: tweede opnamekant (kant B)

6 **Herhaal stap 5 voor de andere muziekstukken die u wilt opnemen op kant A.**
U kunt geen muziekstukken kiezen waarvan de speelduur langer is dan de beschikbare ruimte op de cassette.

7 **Druk op de CD EDIT/CHECK toets van de afstandsbediening om in te stellen op kant B en programmeer dan de muziekstukken voor kant B.**
Controleer of kant "b" wordt aangegeven en herhaal dan stap 5.

8 **Druk op de ●REC/REC MUTE toets om te gaan opnemen op de tweede cassettekant.**
De band wordt teruggespoeld naar het begin van de eerste cassettekant, dan wordt eerst 10 seconden lang de aanloopband doorgespoeld en vervolgens begint het opnemen. Nadat het laatste muziekstuk op de voorkant (kant A) is opgenomen, gaat het opnemen door aan de achterkant (kant B).

Stoppen met opnemen

Druk in de stopstand op de **■STOP** toets van het cassettedeck of de CD-speler (of op de **■ CLEAR** toets van de afstandsbediening). Het opnemen en het afspelen van de CD stoppen tegelijk.

Wissen van het op te nemen muziekprogramma

Druk in de stopstand tweemaal op de **■STOP** toets van de CD-speler (of tweemaal op de **■ CLEAR** toets van de afstandsbediening), zodat in het uitleesvenster het kader rond elk van de aanduidingen "PRGM" en "EDIT" verdwijnt.

Controleren van de volgorde van de geprogrammeerde nummers

Druk vóór het opnemen eerst op de **CD EDIT/CHECK** toets van de afstandsbediening om in te stellen op cassettekant A of B en druk dan meermalen op de ◄◄ of ►► toets van de CD-speler.

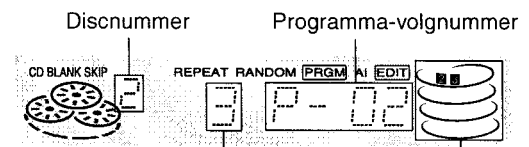

Wijzigen van het muziekprogramma voor een cassettekant

Druk op de **CD EDIT/CHECK** toets van de afstandsbediening om een cassettekant te kiezen en druk dan op de **■STOP** toets van de CD-speler (of op de **■ CLEAR** toets van de afstandsbediening) om de geprogrammeerde nummers voor die kant te wissen. Herhaal daarna alle stappen om een nieuw programma te maken.

OPMERKING

- U kunt tot 30 muziekstukken van alle geplaatste compact discs kiezen voor opname in een zelf gekozen volgorde.
- Het opnemen zal niet beginnen als het wispreventienokje bij een van de cassettekanten is uitgebroken.

AANSLUITEN VAN EXTRA APPARATUUR

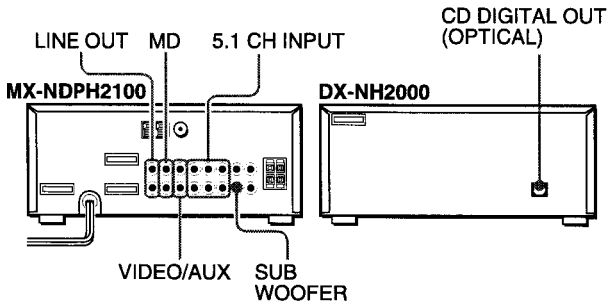

Zie voor nadere bijzonderheden tevens de gebruiksaanwijzingen van de aan te sluiten apparatuur.
- Aansluitsnoeren zijn niet bijgeleverd. De nodige aansluitsnoeren zult u los moeten aanschaffen.
- Raadpleeg uw plaatselijke Aiwa dealer omtrent de los verkrijgbare apparatuur.

VIDEO/AUX AANSLUITINGEN

Via deze aansluitingen kan de MX-NDPH2100 gewone analoge geluidssignalen ontvangen.
Gebruik een snoer met tulpstekkers om hierop audio/video-apparatuur aan te sluiten (platenspeler, laserdisc-speler, minidisc-speler, videorecorder, TV-toestel e.d.).
Steek de rode tulpstekker in de **VIDEO/AUX R** aansluitbus en de witte tulpstekker in de **VIDEO/AUX L** aansluitbus.

Aansluiten van een platenspeler
Gebruik een Aiwa platenspeler met ingebouwde equalizer-voorversterker.

MD INGANGSAANSLUITINGEN

Deze stekkerbussen zijn bestemd voor het aansluiten van een minidisc-speler.
Gebruik een aansluitsnoer met tulpstekkers.
Steek de rode stekker in de **MD R** aansluitbus van de MX-NDPH2100 en de witte stekker in de **MD L** aansluitbus.

LINE OUT UITGANGSAANSLUITINGEN

Via deze uitgangen kan de MX-NDPH2100 analoge geluidssignalen doorgeven.
Gebruik een tulpstekkersnoer als u deze uitgangen wilt verbinden met andere audio-apparatuur die voorzien is van **LINE IN** (analoge) ingangsaansluitingen.
Steek de rode stekker in de **LINE OUT R** aansluitbus en de witte stekker in de **LINE OUT L** aansluitbus.

OPMERKING

- Zorg dat er geen apparatuur tegelijk is aangesloten op de **LINE OUT** uitgangsaansluitingen en de **VIDEO/AUX** ingangsaansluitingen. Anders kan er storing optreden of onregelmatigheden in de werking.
- Het geluid wordt ook met BBE klankverbetering uitgestuurd via de **LINE OUT** aansluitingen.
  Om dit te voorkomen, zet u de BBE klankverbetering uit.

SUB WOOFER AANSLUITINGEN

U kunt een los verkrijgbare actieve lagetonen-luidspreker met ingebouwde versterker aansluiten op de **SUB WOOFER** aansluitingen van de MX-NDPH2100.

5.1 CH INPUT INGANGSAANSLUITINGEN

MX-NDPH2100 is geschikt voor de geluidsweergave van audio/video-apparatuur (een DVD videospeler, laserdisc-speler e.d) die is voorzien van een Dolby Digital decodeertrap met "5.1 CH" meerkanaals-uitgangen. Zie verder de beschrijving onder "AANSLUITEN VAN EEN DVD VIDEOSPELER" op pagina 34.

CD DIGITAL OUT (OPTICAL) AANSLUITING

Via deze aansluiting kan de DX-NH2000 CD-speler digitale signalen aan andere apparatuur doorgeven. Gebruik een optische aansluitkabel voor het aansluiten van digitale geluidsapparatuur (DAT cassettedeck, minidisc-recorder e.d.).
Verwijder het stofkapje ⓐ van de **CD DIGITAL OUT (OPTICAL)** aansluiting. Steek dan de stekker van een optische kabel in deze **CD DIGITAL OUT (OPTICAL)** aansluiting.

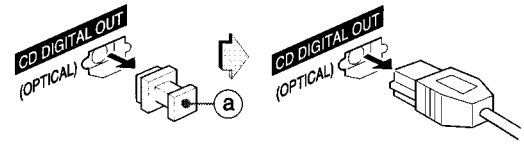

Zolang de CD DIGITAL OUT (OPTICAL) aansluiting niet in gebruik is
Zorg dat de stekkerbus is afgesloten met het bijgeleverde stofkapje ⓐ.

LUISTEREN NAAR EEN EXTERNE GELUIDSBRON

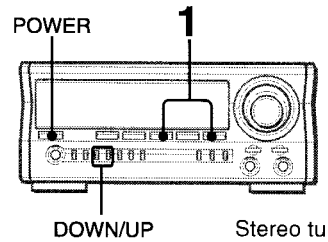

Om te luisteren naar een geluidsbron die is aangesloten op de **VIDEO/AUX** ingangen of de **MD** ingangen gaat u als volgt te werk.

1 Druk op de VIDEO/AUX5.1CH of de MD toets.

Voor weergave van een geluidsbron die is aangesloten op de VIDEO/AUX ingangen drukt u op de **VIDEO/AUX/5.1CH** toets. De aanduiding "VIDEO" licht op in het uitleesvenster.
Voor weergave van een geluidsbron die is aangesloten op de MD ingangen drukt u op de **MD** toets. De aanduiding "MD" licht op in het uitleesvenster.

2 Start de weergave van de aangesloten geluidsbron.

Omschakelen van de geluidsbron-aanduiding in het uitleesvenster
Bij indrukken van de **VIDEO/AUX/5.1CH** toets zal er oorspronkelijk "VIDEO" worden aangegeven. U kunt deze aanduiding desgewenst omschakelen naar "AUX" of "TV".
Schakel het apparaat in en druk op de **POWER** toets terwijl u de **VIDEO/AUX/5.1CH** toets ingedrukt houdt.
Herhaal dit tot de gewenste aanduiding verschijnt.

Aanpassen van de geluidssterkte van een externe geluidsbron
Als de weergave van een externe geluidsbron veel luider of juist zachter klinkt dan de andere geluidsbronnen, regelt u de geluidssterkte dan als volgt bij.
1 Druk op de **VIDEO/AUX/5.1CH** of de **MD** toets en start de weergave van de geluidsbron.
2 Druk op de **DOWN** of **UP** toets om de geluidssterkte aan te passen aan die van de andere geluidsbronnen.

OPMERKING

Tijdens opnemen zult u de ingangsgeluidssterkte niet kunnen aanpassen.

AANSLUITEN VAN EEN DVD VIDEOSPELER

De **5.1 CH INPUT** ingangsaansluitingen van MX-NDPH2100 zijn geschikt voor het DOLBY DIGITAL SURROUND akoestieksysteem.
U kunt een DVD videospeler met 5.1 CH uitgangsaansluitingen op dit apparaat aansluiten met gewone tulpstekkersnoeren, als volgt:

Stekkerbussen DVD videospeler	Stekkerbussen dit apparaat
5.1 CH OUTPUT FRONT (L,R) e.d.	5.1 CH FRONT (L,R)
5.1 CH OUTPUT SURROUND (L,R) e.d.	5.1 CH SURROUND (L,R)
5.1 CH OUTPUT CENTER e.d.	5.1 CH CENTER
5.1 CH OUTPUT SUB WOOFER e.d.	5.1 CH SUB WOOFER
LINE OUT (L,R) e.d.	VIDEO/AUX (Zie **OPMERKING**.)

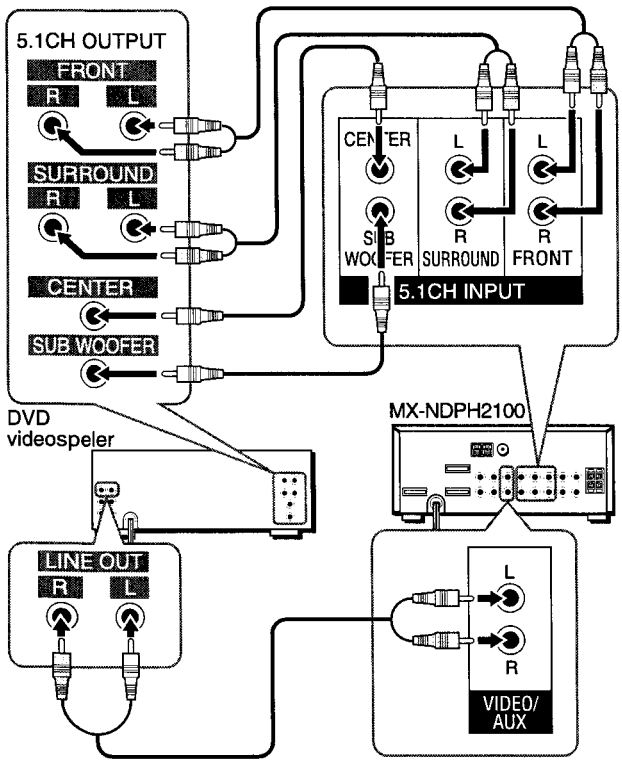

OPMERKING

- Is de DVD videospeler niet wordt aangesloten op de **VIDEO/ AUX** aansluiting van dit apparaat:
  - dan kan de spectrum-analyzer het geluidsniveau van de DVD videospeler niet aangeven;
  - dan kan het geluid van de aangesloten DVD videospeler niet opgenomen worden.

Om deze beperkingen op te heffen, sluit u de **LINE OUT** uitgang van de DVD videospeler aan op de **VIDEO/AUX** ingangen van dit apparaat, naast de aansluitingen op de **5.1 CH INPUT** ingangen. Met de signalen die binnenkomen via de **VIDEO/AUX** ingangen kan de spectrum-analyzer het geluidssignaal visueel aangeven en kan het geluid van de DVD videospeler ook worden opgenomen.
Zie voor nadere bijzonderheden tevens de gebruiksaanwijzing van de DVD videospeler.

- Opnemen van het DOLBY DIGITAL SURROUND geluid is in geen enkel geval mogelijk.

LUISTEREN NAAR DOLBY DIGITAL SURROUND AKOESTIEKWEERGAVE

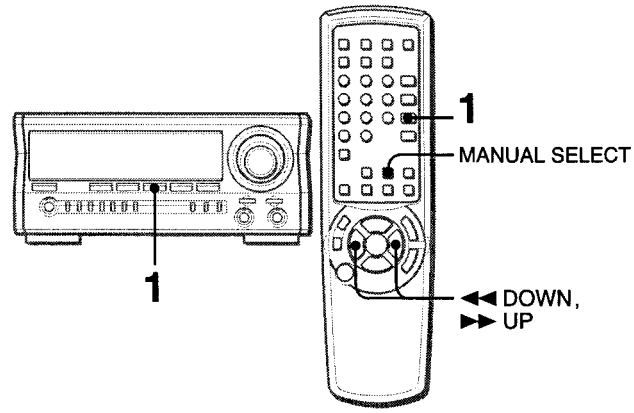

Wanneer er een DVD videospeler is aangesloten op de **5.1 CH INPUT** aansluitingen van dit apparaat, kunt u luisteren naar DOLBY DIGITAL SURROUND akoestiekweergave, die uw luisterkamer laat klinken als een bioscoop of concertzaal.

***1* Druk enkele malen op de VIDEO/AUX/5.1 CH totdat er "5.1 ch IN" wordt aangegeven.**

***2* Start de weergave van de DOLBY DIGITAL SURROUND disc op de DVD videospeler.**

OPMERKING

- De DOLBY PRO LOGIC, BBE klankverbetering en SURROUND akoestiekfuncties worden automatisch uitgeschakeld wanneer de 5.1 CH meerkanaalsweergave wordt ingeschakeld.De Karaoke meezingfunctie en de MIC en ECHO niveau-instellingen worden ook geannuleerd.
- Let op dat de disc die u afspeelt op de DVD videospeler inderdaad DOLBY DIGITAL SURROUND geluid biedt.
- Er zal automatisch worden overgeschakeld van de 5.1 CH meerkanaalsweergave op de VIDEO geluidsbron wanneer u:
  - een hoofdtelefoon aansluit;
  - de MIC geluidssterkte of het ECHO niveau verandert;
  - de ritmische begeleiding, SURROUND of DOLBY PRO LOGIC akoestiekfuncties of de Karaoke meezingfunctie inschakelt;

Aanpassen van de geluidssterkte van de middenluidspreker en de akoestiekluidsprekers voor de DOLBY DIGITAL SURROUND akoestiek

1 Druk enkele malen op de **VIDEO/AUX/5.1 CH** totdat er "5.1 ch IN" wordt aangegeven.
2 Druk enkele malen op de **MANUAL SELECT** toets.
De aanduidingen voor de diverse luidsprekers verschijnen beurtelings in het uitleesvenster, als volgt:

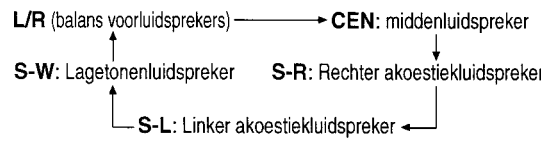

3 Druk op de ◄◄ **DOWN** of ►► **UP** toets om de geluidssterkte naar wens in te stellen terwijl er nog "CEN" of "S-R", "S-L" of "S-W" wordt aangegeven.
Elk van de luidsprekers is instelbaar van -8 dB tot +7 dB.
4 Herhaal de stappen 2 en 3 om elk van de luidsprekers naar wens in te stellen.

OPMERKING

Als u de geluidssterkte van de akoestiekluidsprekers of de middenluidspreker voor DOLBY DIGITAL SURROUND aanpast, zal het ook voor de SURROUND akoestiekfuncties (pagina 12) en voor de DOLBY PRO LOGIC akoestiek (pagina 15) veranderen.

ONDERHOUD

Voor de beste prestaties dient u het apparaat regelmatig te reinigen en in goede staat te houden.

Reinigen van de buitenkant

Schoonvegen met een zachte droge doek is voldoende.
Als het apparaat erg vuil is, gebruikt u een zachte doek die u licht bevochtigt met een mild zeepsopje. Gebruik geen oplosmiddelen als spiritus, wasbenzine of thinner, aangezien deze de afwerking van het apparaat kunnen aantasten.

Reinigen van de koppen en het bandloopwerk

Na elke 10 gebruiksuren dient u de bandkoppen en het bandloopwerk schoon te maken met een reinigingscassette of een wattenstaafje met wat reinigingsvloeistof of spiritus (zuivere alcohol). (Geschikte reinigingssets zijn in de audiohandel verkrijgbaar.)
Gebruikt u een wattenstaafje, veeg dan hiermee de opname/weergavekop, de wiskop (alleen deck 2), de capstan-assen en aandrukrollen schoon.

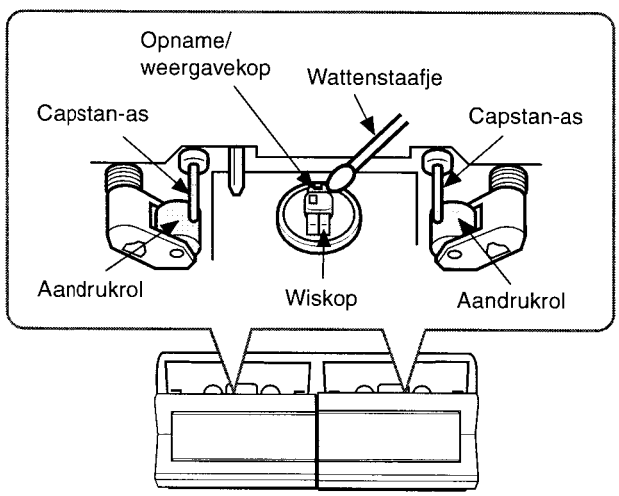

Als u de bandkoppen en het bandloopwerk schoonmaakt met een vloeistof-type reinigingscassette of een vochtig wattenstaafje, wacht dan daarna even tot de gereinigde delen geheel droog zijn, alvorens u een cassette insteekt.

Demagnetiseren van de koppen

Na langdurig gebruik kunnen de bandkoppen gemagnetiseerd raken. Dit leidt tot een hoorbaar verlies aan hoge tonen en toename van ruis. Na 20 tot 30 gebruiksuren dient u de bandkoppen te demagnetiseren met een in de audiohandel verkrijgbare demagnetiseercassette.

Onderhoud van compact discs

- Een compact disc die vuil is kunt u schoonvegen met een reinigingsdoekje, vanuit het midden naar de rand toe.

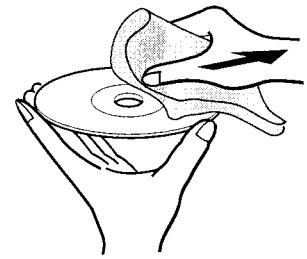

- Berg elke compact disc na het afspelen weer in het bijbehorende doosje op. Laat uw discs niet liggen op plaatsen met hitte of vocht.

Onderhoud van cassettes

- Berg elke cassette na gebruik weer in het bijbehorende doosje op.
- Laat uw cassettes niet liggen in de buurt van apparatuur met magneten, zoals een luidspreker, motor of TV-toestel. Het magnetisch veld kan de geluidskwaliteit aantasten en ruis veroorzaken.
- Leg cassettes niet in de volle zon en laat ze niet achter in een auto die in de zon geparkeerd staat.

VERHELPEN VAN STORINGEN

Als er een apparaat niet werkt zoals beschreven in deze gebruiksaanwijzing, controleer dan de volgende punten.

ALGEMEEN

Er klinkt geen geluid.

- Is het netsnoer stevig aangesloten?
- Zijn alle aansluitingen in orde? (→ pagina 4 en 5)
- Wellicht is er kortsluiting in de luidspreker-aansluitingen.
  → Trek de stekker uit het stopcontact en controleer dan alle luidspreker-aansluitingen.
- Hebt u niet op de verkeerde toets gedrukt?

Slechts één luidspreker geeft geluid.

- Is er iets mis met de aansluitingen van de andere luidspreker?

Het geluid wordt niet in stereo weergegeven.

- Is de Karaoke meezingfunctie ingeschakeld? (→ pagina 21)

De bediening lukt niet of er verschijnen vreemde aanduidingen in het uitleesvenster.

→ Stel het apparaat terug in de uitgangsstand. Zie "Terugstellen in de uitgangsstand" hiernaast.

Alle aanduidingen verdwijnen en de verlichting dooft wanneer het apparaat wordt uitgeschakeld.

- Staat de stroombesparing ingesteld op "ECO ON" of "ECO AUTO"? (→ pagina 8)

Het apparaat kan niet worden ingeschakeld.

→ Trek de stekker uit het stopcontact en steek hem even later weer in.

STEREO TUNER/RADIO-ONTVANGST

Er klinkt voortdurend een golvende ruis.

- Zijn de antennes goed aangesloten? (→ pagina 5)
- Komt het signaal van de zender erg zwak door?
  → Sluit een buitenantenne aan.

Er klinkt gekraak in de radio-ontvangst of vervorming in de weergave.

- Is er geen elektrische storing van andere apparatuur of signaalreflectie door hoge gebouwen in de omgeving?
  → Verstel de stand van de antenne.
  → Zet het apparaat verder weg van andere elektrische apparatuur.

CASSETTEDECKS

De band loopt niet.

- Staat het deck misschien in de pauzestand? (→ pagina 28)

De weergave klinkt onevenwichtig of dof, met te weinig hoge tonen.

- Is de weergavekop vuil? (→ pagina 35)

Het opnemen begint niet.

- Is het wispreventienokje van deze cassettekant uitgebroken? (→ pagina 29)
- Is de opnamekop vuil? (→ pagina 35)

Oude opnamen worden onvoldoende gewist.

- Is de wiskop vuil? (→ pagina 35)
- Gebruikt u een metaalband-cassette?

Er klinken nauwelijks hoge tonen.

- Is de opname/weergavekop vuil? (→ pagina 35)
- Wordt er een cassette die is opgenomen zonder Dolby ruisonderdrukking, afgespeeld met het Dolby NR systeem ingeschakeld? (→ pagina 28)

COMPACT DISC SPELER

Het afspelen van de compact disc begint niet.

- Is de CD juist in de disc-lade gelegd? (→ pagina 23)
- Is de compact disc vuil? (→ pagina 35)
- Is het lensje misschien beslagen door condensvocht?
  → Wacht ongeveer een uur en probeer het opnieuw.

Terugstellen in de uitgangsstand

Als er iets mis gaat met de cassettedecks of vreemde aanduidingen in het uitleesvenster verschijnen, kunt u het apparaat als volgt terugstellen in de uitgangsstand.

1 Schakel het apparaat uit met de **POWER** toets.
2 Schakel het apparaat weer in met de **POWER** toets terwijl u de **SET** toets ingedrukt houdt. Hierdoor vervallen alle instellingen die u in het geheugen had vastgelegd.

Als het uitschakelen in stap 1 niet mogelijk blijkt, trek dan de stekker uit het stopcontact en steek deze weer in. Schakel het apparaat dan weer in volgens stap 2.

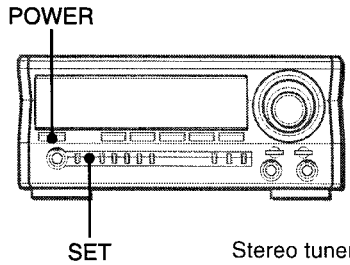

Stereo tuner/versterker

TECHNISCHE GEGEVENS

STEREO TUNER/VERSTERKER MX-NDPH2100

FM afstemtrap

Afstembereik	87,5 MHz tot 108 MHz
Bruikbare gevoeligheid (IHF)	16,8 dBf
Antenne-aansluiting	75 ohm (asymmetrisch)

MG afstemtrap

Afstembereik	531 kHz tot 1602 kHz (9 kHz afsteminterval) 530 kHz tot 1710 kHz (10 kHz afsteminterval)
Bruikbare gevoeligheid	350 µV/m
Antenne	Kaderantenne

LG afstemtrap

Afstembereik	144 kHz tot 290 kHz
Bruikbare gevoeligheid	1400 µV/m
Antenne	Kaderantenne

Versterker-gedeelte

Uitgangsvermogen	**Voorkanalen** Nominaal: 65 watt + 65 watt (6 ohm, 1% THV, 1 kHz / DIN 45500) Referentie: 80 watt + 80 watt (6 ohm, 10% THV, 1 kHz / DIN 45324) DIN muziekvermogen: 140 watt + 140 watt **Achterkanalen (akoestiekluidsprekers)** Nominaal: 20 watt + 20 watt (8 ohm, 1% THV, 1 kHz / DIN 45500) Referentie: 25 watt + 25 watt (8 ohm, 10% THV, 1 kHz / DIN 45324) DIN muziekvermogen: 47 watt + 47 watt **Middenkanaal** Nominaal: 20 watt (8 ohm, 1% THV, 1 kHz / DIN 45500) Referentie: 25 watt (8 ohm, 10% THV, 1 kHz / DIN 45324) DIN muziekvermogen: 47 watt
Totale harmonische vervorming	0,1% (8 watt, 1 kHz, 6 ohm, DIN AUDIO/Voorkanalen)
Ingangen	VIDEO/AUX: 310 mV (regelbaar) MD: 310 mV (regelbaar) MIC 1, MIC 2: 1,2 mV (10 kOhm) 5.1 CH INPUT FRONT (L,R): 400 mV REAR (L,R): 400 mV CENTER: 700 mV SUB WOOFER: 400 mV
Uitgangen	LINE OUT: 175 mV SUB WOOFER: 1 V SPEAKERS: voor luidsprekers met impedantie van 6 ohm of meer SURROUND SPEAKERS: voor luidsprekers met impedantie van 8 tot 16 ohm CENTER SPEAKER: voor luidsprekers met impedantie van 8 ohm of meer PHONES (stereo klinkstekkerbus): voor hoofdtelefoons met impedantie van 32 ohm of meer

Algemeen

Stroomvoorziening	230 V wisselstroom, 50 Hz
Stroomverbruik	160 watt
Stroomverbruik in ruststand	Met de stroombesparing uit, ECO OFF: 30 watt Met de stroombesparing aan, ECO ON of ECO AUTO: 0,9 watt
Afmetingen (b/h/d)	284 × 122 × 337 mm (b/h/d)
Gewicht	6,9 kg

CASSETTEDECK FX-NH2000

Spoorsysteem	4 sporen, 2 kanalen stereo
Frequentiebereik	Type II ("high"/CrO_2-band) cassette: 50 Hz - 16.000 Hz Type I (normaalband) cassette: 50 Hz - 15.000 Hz
Signaal/ruisverhouding	60 dB (Dolby B ruisonderdrukking aan, Type II band, piekniveau)
Opnamesysteem	Wisselstroom-voormagnetisatie, Wisselstroom-wissen
Bandkoppen	Deck 1: weergavekop × 1 Deck 2: opname/weergavekop × 1, wiskop × 1
Afmetingen (b/h/d)	284 × 122 × 315 mm (b/h/d)
Gewicht	2,0 kg

COMPACT DISC SPELER DX-NH2000

Laser	Halfgeleider-laser (λ = 780 nm)
Digitaal-analoog omzetter	1-bit dubbele omzetting
Signaal/ruisverhouding	85 dB (1 kHz, 0 dB)
Harmonische vervorming	0,05% (1 kHz, 0 dB)
Snelheidsfluctuaties	Onmeetbaar gering
Afmetingen (b/h/d)	284 × 101 × 315 mm (b/h/d)
Gewicht	2,3 kg

GRAFIEK-TOONREGELING GE-NDPH2100

Afmetingen	284 × 101 × 328 mm (b/h/d)
Gewicht	1,8 kg

LUIDSPREKERSYSTEEM SX-NDPH2100

Systeem en behuizing	3-weg systeem (magnetisch afgeschermd type)
Luidsprekers	Lagetonenluidspreker: 140 mm conus-type × 2 Hogetonenluidspreker: 60 mm conus-type Superhogetonenluidspreker: 20 mm keramisch type
Impedantie	6 ohm
Gevoeligheid	88 dB/W/m
Afmetingen (b/h/d)	250 × 443 × 250 mm (b/h/d)
Gewicht	7,0 kg

Wijzigingen in ontwerp en technische gegevens voorbehouden, zonder kennisgeving.

BBE SYSTEM

De afkorting "BBE" en het "BBE-beeldmerk" zijn handelsmerken van BBE Sound, Inc.
Toegepast onder licentie van BBE Sound, Inc.

DOLBY NR/DOLBY PRO LOGIC

Geproduceerd onder licentie van: Dolby Laboratories Licensing Corporation.
"DOLBY", het dubbel D symbool ⧈ en "PRO LOGIC" zijn handelsmerken van: Dolby Laboratories Licensing Corporation.

AUTEURSRECHTEN

Neem de wettelijke bepalingen in acht, betreffende de auteursrechten op geluidsopnamen van discs, radio of voorbespeelde cassettes, zoals die gelden in het land waar u het apparaat gebruikt.

VÝSTRAHA

PRO ZABRÁNĚNÍ POŽÁRU NEBO ELEKTRICKÉHO ÚRAZU, NEVYSTAVUJTE ZAŘÍZENÍ DEŠTI NEBO VLHKU.

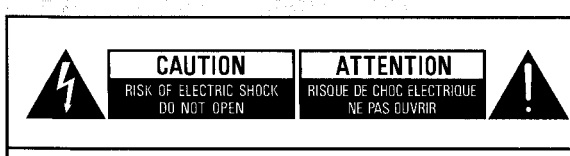

UPOZORNĚNÍ

PRO ZABRÁNĚNÍ ELEKTRICKÉHO ÚRAZU NESNÍMEJTE KRYT (ANI ZADNÍ STĚNU). UVNITŘ PŘÍSTROJE NEJSOU ŽÁDNÉ SOUČÁSTI OPRAVITELNÉ UŽIVATELEM. OPRAVY SVĚŘTE KVALIFIKOVANÝM ODBORNÍKŮM V SERVISU.

UPOZORNĚNÍ

Použití ovládacích prvků či nastavení či postupu jiného než jak uvedeno zde může způsobit vystavení se nebezpečnému záření.

Tento přehrávač kompaktních desek je klasifikován jako přístroj třídy CLASS 1 LASER.
Štítek CLASS 1 LASER PRODUCT je umístěn na vnějšku přístroje.

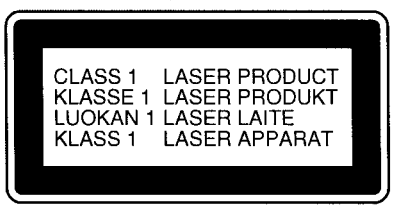

UPOZORNĚNÍ !

Přístroj vyzařuje neviditelné laserové záření při otevření a překonání vnitřních zámků. Nevystavujte se svazku záření.

POZNÁMKA

AIWA CO. LTD. - JAPAN - PROHLAŠUJE NA VLASTNÍ ZODPOVĚDNOST, ŽE VÝROBEK, POPSANÝ V TOMTO NÁVODU K POUŽITÍ, ODPOVÍDÁ SMĚRNICÍM D.M 28.8.95 NO. 548, PODLE USTANOVENÍ PARAGRAFU 3 DODATKU D.M. 25.6.85 A PARAGRAFU 3 DODATKU 1 D.M. 27.8.87 (PRAVIDLA TÝKAJÍCÍ SE FREKVENCÍ).

Výše uvedená informace se týká pouze Itálie.

BEZPEČNOSTNÍ OPATŘENÍ

Pročtěte si Návod k obsluze pečlivě a úplně před zahájením obsluhy přístroje. Uschovejte si Návod k obsluze pro další potřebu. Je nutné pečlivě dodržovat všechna varování a upozornění z Návodu k obsluze a z označení na přístroji a stejně tak bezpečnostní opatření uvedená níže.

Umístění

1 **Voda a vlhkost** - Nepoužívejte přístroj v blízkosti vody a vlhka, jako např. u vany, u umývadla, u bazénu apod.
2 **Teplo** - Nepoužívejte přístroj u zdrojů tepla, včetně zářičů, kamínek a jiných zařízení, které vyzařují teplo. Přístroj nelze umístit při teplotách méně než 5 °C nebo více než 35 °C.
3 **Podložná plocha** - Umístěte přístoj na hladkém rovném povrchu.
4 **Větrání** - Kolem přístroje vždy nechávejte dostatečně volný prostor, aby nedošlo k jeho vnitřnímu přehřátí. Ponechte alespoň 10 cm mezeru mezi zadní stěnou přístroje a okolím a stejně tak mezi vrchní stěnou přístroje a okolím. Boční stěny musí být vzdáleny od okolí alespoň 5 cm na každé straně.
   - Nepoužívejte přístroj na posteli, na koberci nebo na podobném povrchu, který může bránit větrání přes ventilační otvory.
   - Neumísťujte přístroj v knihovně, skříni či uzavřené skříňce, kde by mohlo být větrání zhoršeno.
5 **Vniknutí předmětů a kapalin** - Dbejte, aby žádné předměty či kapaliny nevnikly do přístroje přes větrací otvory.
6 **Vozíky a podstavce** - S přístrojem je nutné pohybovat opatrně obzvláště při umístění na podstavci či vozíku. Prudké zastavení, přílišná síla či nerovné povrchy mohou způsobit, že se vozík převrhne či přístroj spadne.
7 **Kondenzace vlhkosti** - Vlhkost může skondenzovat na snímací čočce CD přehrávače v následujících případech:
   - Přístroj je přenesen z chladu do tepla.
   - Právě bylo zapnuto topení.
   - Přístroj je používán ve velmi vlhké místnosti.
   - Přístroj je ochlazován klimatizátorem.

   Přístroj nefunguje správně při skondenzované vlhkosti uvnitř. Jestliže dojde ke kondenzaci, nepoužívejte přístroj po několik hodin a poté vyzkoušejte znova.
8 **Zavěšení na stěně nebo na stropu** - Tento přístroj nelze zavěsit na stěnu či na strop pokud není vyznačeno jinak v Návodu k obsluze.

Napájení

1 **Napájecí zdroje** - Připojujte přístroj pouze k napájecím zdrojům uvedeným v Návodu k obsluze a vyznačeným na přístroji.

2 **Napájecí šňůra**
- Při vypojování uchopte napájecí šňůru vždy za zástrčku. Nikdy netahejte přímo za šňůru.
- Nikdy neuchopte napájecí šňůru do mokrých rukou, hrozí nebezpečí požáru či elektrického úrazu.
- Napájecí šňůry musí být vedeny bez ostrých zahybů či přiskřípnutí. Nikdy na ně nešlapte. Obzvláště dbejte na šňůru od přístroje do zásuvky.
- Nepřetěžujte sít'ove napájecí zástrčky a prodlužovací šňůry přes jejich jmenovité zatížení, hrozí nebezpečí požáru nebo elektrického úrazu.

3 **Při nepoužívání** - Nehodláte-li přístroj po delší dobu používat několik měsíců a více, vypojte zástrčku napájecí šňůry ze zásuvky. Je-li přívodní napájecí šňůra zapojena, přístrojem stále protéká slabý proud, a to i tehdy, je-li hlavní vypínač vypnut.

Údržba

Čistěte přístroj pouze tak jak je uvedeno v Návodu k obsluze.

Poškození vyžadující opravu

Dejte přístroj do opravy u kvalifikovaného opraváře pokud:
- Napájecí šňůra nebo zástrčka je poškozena.
- Cizí předměty nebo tekutiny vnikly do přístroje.
- Přístroj byl vystaven dešti či vodě.
- Funkce přístroje se zdá být vadná.
- Přístroj vykazuje zjevnou změnu ve výkonu.
- Došlo k pádu přístroje nebo k poškození skříňky.

NEPOKOUŠEJTE SE OPRAVIT PŘÍSTROJ SAMI.

OBSAH

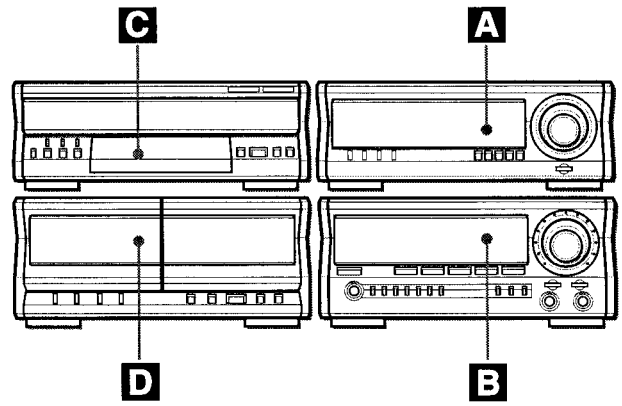

BEZPEČNOSTNÍ OPATŘENÍ 2

ÚVODEM

ZAPOJENÍ 4
DÁLKOVÝ OVLADAČ 7
NEŽ ZAČNETE PŘÍSTROJ POUŽÍVAT 7
NASTAVENÍ ZVUKU 9

A GRAFICKÝ EKVALIZÉR

PŘEHLED OVLÁDACÍCH PRVKŮ 10
GRAFICKÝ EKVALIZÉR 10
DSP SURROUND 12
SEŘÍZENÍ HODIN 12
NASTAVENÍ ČASOVAČE ZAPNUTÍ 13
NASTAVENÍ ČASOVANÉHO VYPNUTÍ 14
DOLBY PRO LOGIC 15

B STEREOFONNÍ PŘIJÍMAČ

PŘEHLED OVLÁDACÍCH PRVKŮ 17
NAPROGRAMOVÁNÍ STANIC 17
PŘÍJEM PODLE ČÍSEL PŘEDVOLBY 18
VYHLEDÁVÁNÍ POMOCÍ RDS KÓDŮ 19
MÍSENÍ S MIKROFONEM (KARAOKE) 21

C CD PŘEHRÁVAČ

PŘEHLED OVLÁDACÍCH PRVKŮ 23
REPRODUKCE CD 23
PROGRAMOVANÉ PŘEHRÁVÁNÍ 25
PROGRAM KARAOKE 26

D KAZETOVÁ ČÁST

PŘEHLED OVLÁDACÍCH PRVKŮ 27
REPRODUKCE KAZET 27
SPOJITÁ REPRODUKCE 28
ZÁKLADNÍ ZÁZNAM 29
RUČNÍ KOPÍROVÁNÍ KAZETY 30
KOPÍROVÁNÍ CELÉ KAZETY 30
STŘIHOVÝ ZÁZNAM AI EDIT 31
NAPROGRAMOVANÝ STŘIHOVÝ ZÁZNAM 32

VŠEOBECNÉ

PŘIPOJENÍ DOPLŇKOVÉHO ZŘÍZENÍ 33
POSLECH VNĚJŠÍCH ZDROJŮ 33
PŘIPOJENÍ DVD PŘEHRÁČE 34
PÉČE A ÚDRŽBA 35
ODSTRANĚNÍ DROBNÝCH ZÁVAD 36
TECHNICKÁ SPECIFIKACE 37

Č

ZAPOJENÍ

Systém DOLBY PRO LOGIC, který je nejdůležitějším rysem této stereofonní soustavy, Vám poskytne multi kanálový zvuk ve Vašem domově.
Proveďte nastavení a zapojení hlavního přístroje, dodávaných reproduktorů, Vašeho TV a video zařízení podle následujícího postupu.

Zkontrolujte si Váš systém a příslušenství.

① DX-NH2000 Přehrávač kompaktních disků
② FX-NH2000 Stereofonní kazetový magnetofon
③ GE-NDPH2100 Stereofonní grafický ekvalizér
④ MX-NDPH2100 Stereofonní přijímač
SX-NDPH2100 Přední reproduktory
SX-R277 Surround reproduktory
SX-C607 Centrální reproduktor

Dálkový ovladač SV/DV anténa VKV anténa

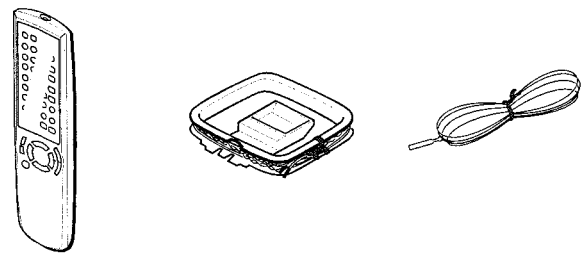

Návod k obsluze, atd.

Umístění přístrojů
Rozmístěte přístroje vodorovně nebo vertikálně podle obrázku nahoře.

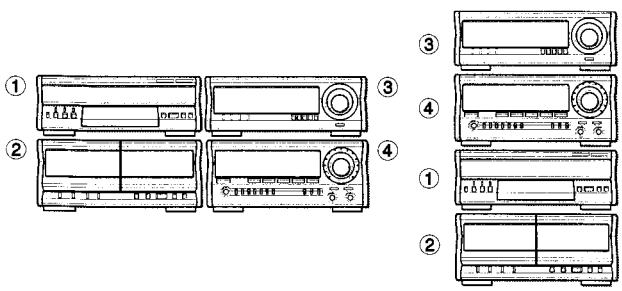

POZNÁMKA
Přesvědčte se, že sterefonní kazetový magnetofon je umístěn na levé straně od stereofonního přijímače.
Mohlo by dojít ke vzniku různých šumů nebo dokonce sterefonní systém by nemusel fungovat správně, kdyby sterefonní kazetový magnetofon byl umístěn na pravé straně sterefonního přijímače nebo na sterefonním přijímači, anebo pokud by sterefonní přijímač byl umístěn na sterefonním kazetovém magnetofonu.

DŮLEŽITÉ
Nejprve připojte reproduktory, antény a veškeré doplňkové zařízení. Napájecí šňůru zapojte až úplně naposled.

Před připojením napájecí šňůry
Jmenovité napájecí napětí Vašeho přístroje je 230 V střídavé, jak je vyznačeno na zadním panelu stereofonního přijímače. Ověřte si, zda se jmenovité napětí shoduje s Vaším místním napětím v síti.

Reproduktory
Není žádný rozdíl mezi předními reproduktory. Oba reproduktory mohou být zapojeny jako L (levý) nebo R (pravý).

***1* Zapojte ploché kabely od DX-NH2000 ①, FX-NH2000 ②, a GE-NDPH2100 ③ ke MX-NDPH2100.**
Domáčkněte konektory, až uslyšíte cvaknutí.

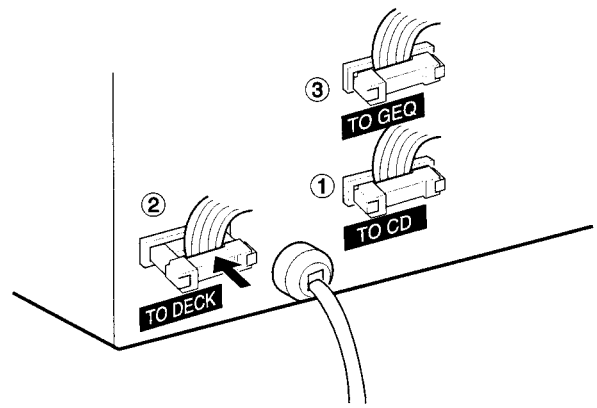

***2* Zapojte reproduktorové šňůry k předním reproduktorům SX-NDPH2100.**
Zapojte šňůry označené bílými proužky do zdířek ⊕ a ostatní šňůry do zdířek ⊖.

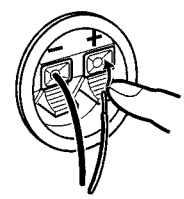

***3* Zapojte reproduktorové šňůry k MX-NDPH2100.**
Zapojte šňůry označené bílými proužky do zdířek ⊕ a ostatní šňůry do zdířek ⊖.

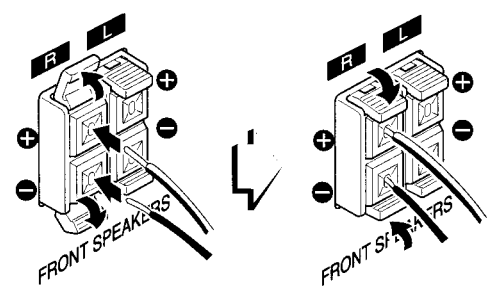

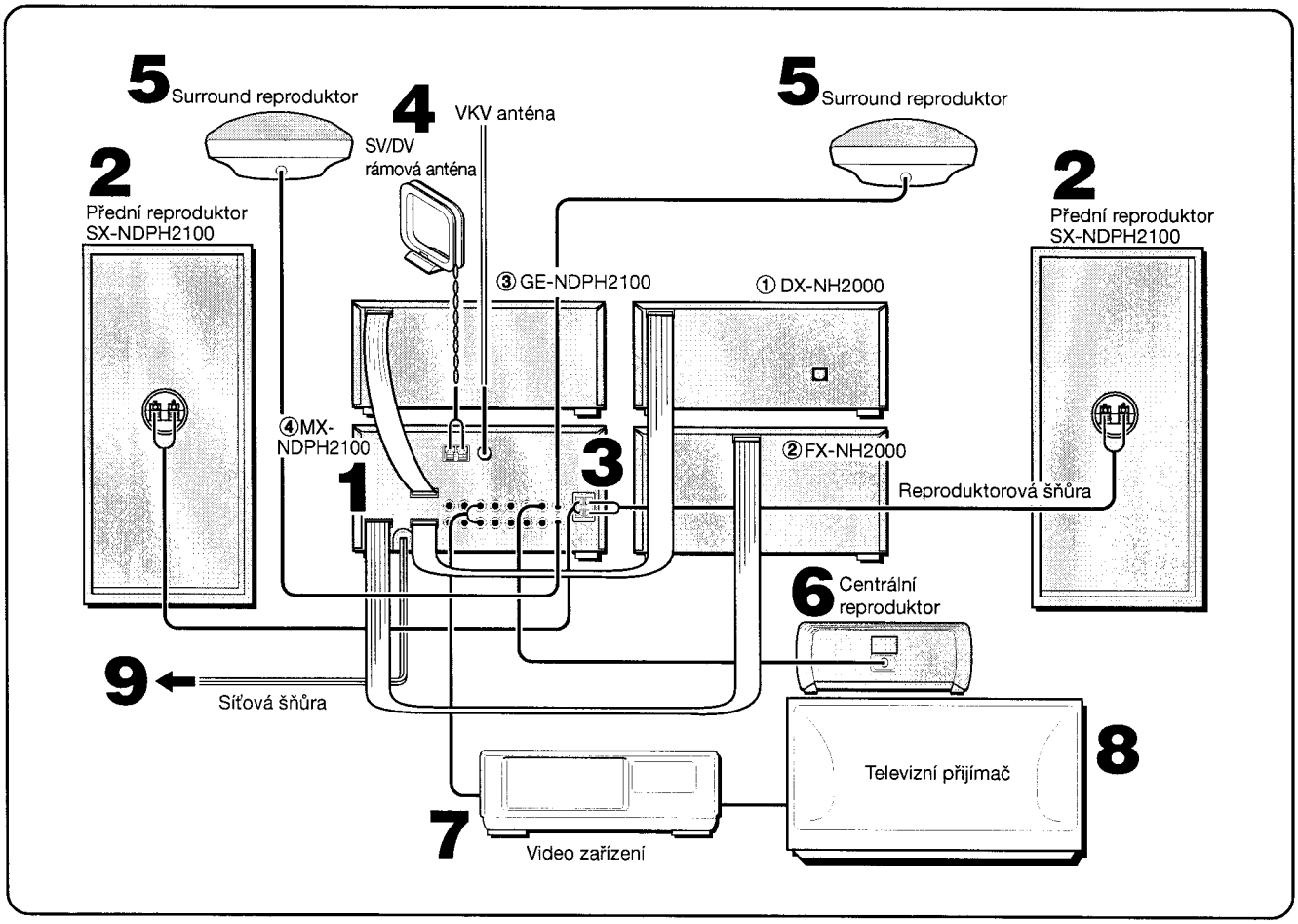

4 Zapojte antény z příslušenství

Zapojte VKV anténu do zdířky **FM 75** Ω a SV/DV anténu do zdířek **MW/LW LOOP**.

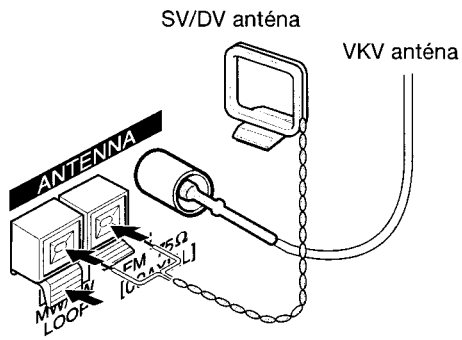

5 Zapojení surround reproduktorů.

Zapojte šňůry surround reproduktorů do zdířek **SURROUND SPEAKERS**.

Není žádný rozdíl mezi surround reproduktory. Oba reproduktory mohou být zapojeny jako L (levý) nebo R (pravý)

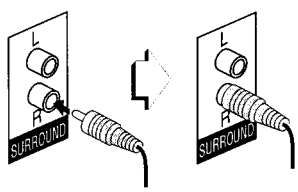

6 Zapojení centrálního reproduktoru.

Zapojte šňůru centrálního reproduktoru do zdířky **CENTER SPEAKER**.

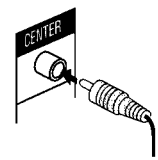

7 Zapojte video zařízení.

Pomocí audio propojovací šňůry, která není v příslušenství, propojte zdířku **VIDEO/AUX** tohoto přístroje s audio výstupní zdířkou video zařízení.

8 Zapojte Televizní přijímač k video zařízení.

Podrobnosti najdete v Návodu k obsluze zapojovaných zařízení.

9 Zapojte síťovou šňůru do síťové zásuvky.

DEMO začne, jakmile je síťová šňůra poprvé zastrčena do síťové zásuvky. Pro deaktivováni DEMO nastavte hodiny.

Vztyčení SV/DV antény na rovném povrchu

Zasuňte příchytku do otvoru.

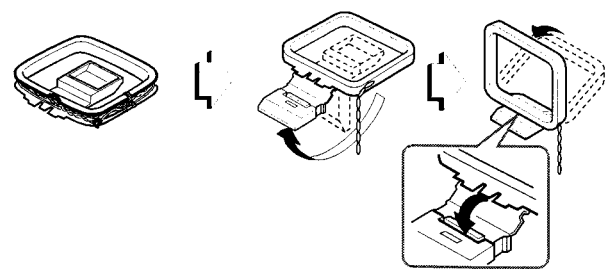

Č

Správné rozmístění antén
VKV unipolární anténa:
Anténu zcela roztáhněte a umístěte pro dosažení nejlepšího příjmu.
Tato anténa je pro okamžité použití. Doporučujeme použít vnější anténu.
SV/DV anténa:
Umístěte a otáčejte touto anténou pro nalezení nejlepšího možného příjmu.

POZNÁMKA

- Zapojte správně reproduktorové šňůry. Špatné zapojení může způsobit elektrický zkrat ve zdířkách **SPEAKERS**.

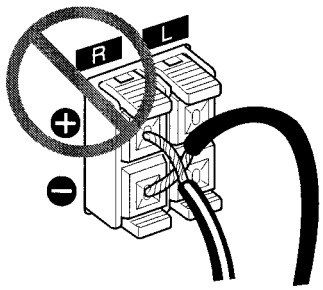

- K reproduktorům nepřibližujte předměty vyzařující magnetismus, jako jsou kreditní karty, neboť může dojít k poškození těchto předmětů.
- VKV anténu nepřibližujte ke kovovým předmětům nebo ke konzolám záclon.
- SV/DV anténu nepřibližujte k doplňkovému zařízení či k samotnému stereo přístroji ani k síťové napájecí šňůře nebo ke šňůrám reproduktorů, protože by to mohlo způsobit rušení.
- Neodvíjejte drát SV/DV antény.

Odpojení konektoru plochého kabelu
Stiskněte výstupky a vytáhněte.

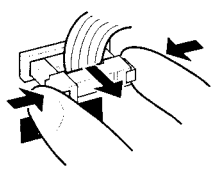

ZAPOJENÍ VNĚJŠÍ ANTÉNY

Pro lepší příjem v pásmu VKV doporučujeme použít vnější anténu.
Zapojte vnější anténu do zdířky **FM 75 Ω**.

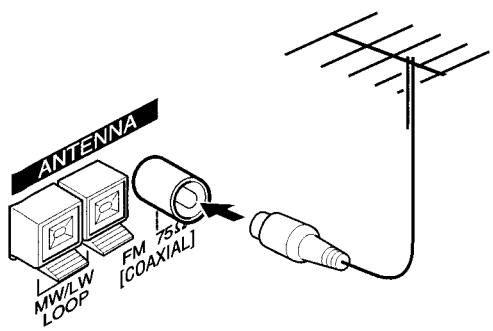

Připojení doplňkového zařízení → viz strana 33.

UMÍSTĚNÍ REPRODUKTORŮ

Pro dosažení optimálního zvukového vjemu dosažitelného se systémem DOLBY PRO LOGIC je důležité správné umístění reproduktorů. Pomocí následujícího obrázku nalezněte nejlepší rozmístění ve Vaší místnosti.

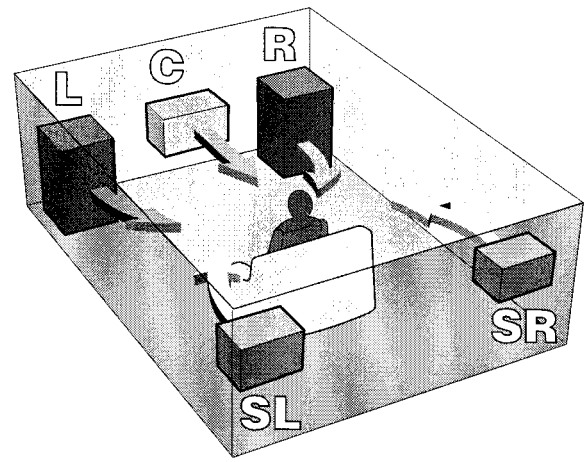

L & R: Přední reproduktory
C: Centrální reproduktor
Umístěte ho doprostřed mezi oba přední reproduktory a také, je-li připojen TV přijímač, na anebo pod připojený přijímač.
SL & SR: Surround reproduktory
Umístěte surround reproduktory přímo po stranách poslechového prostoru nebo mírně za něj. Umístěte do stejné vodorovné úrovně, přibližně 1 metr nad výšku uší.

POZNÁMKA

- Z centrálního reproduktoru ani ze surround reproduktoru nevychází žádný zvuk, pokud jsou systém DOLBY PRO LOGIC, systém SURROUND a 5.1 CH (strana 34) vypnuté.
- Z centrálního reproduktoru vychází zvuk pouze tehdy, je-li systém DOLBY PRO LOGIC nebo 5.1 CH (strana 34) v zapnuté poloze.

Montáž surround reproduktorů na zeď
Upevněte každý reproduktor na takové místo, které unese jeho váhu.

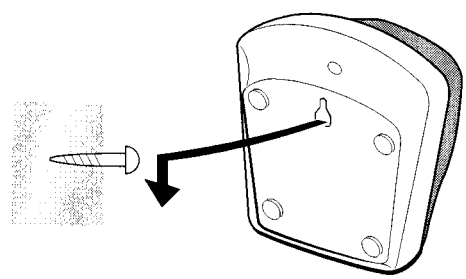

DÁLKOVÝ OVLADAČ

Vložení baterií
Odsuňte víko bateriového prostoru vzadu na dálkovém ovladači a vložte dvě baterie R6 (velikost AA).

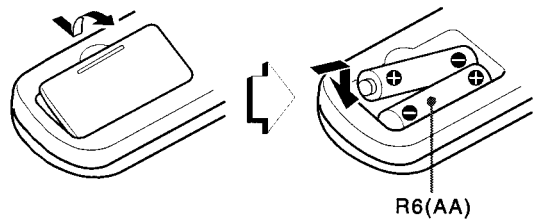

Výměna baterií
Maximální operabilní vzdálenost dálkového ovladače od senzoru na přístroji by měla být přibližně 5 metrů. Pokud se tato vzdálenost snižuje, baterie vyměňte.

Používání dálkového ovladače
Pokyny v Návodu k obsluze v této příručce platí převážně pro tlačítka na hlavním přístroji. Tlačítka na dálkovém ovladači se stejným názvem jako na hlavním přístroji lze rovněž použít.

►/◄► PRESET na dálkovém ovladači
Funkce tlačítka je stejná jako pro ◄► na hlavním přístroji.

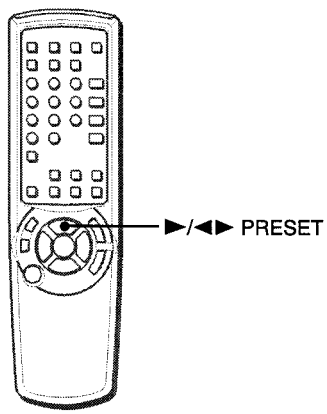

POZNÁMKA

- Nehodláte-li dálkový ovladač po delší dobu používat, baterie vyjměte, abyste zabránili vytečení elektrolytu.
- Může se stát, že dálkový ovladač nebude správně fungovat v následujících případech:
  - je-li prostor mezi dálkovým ovladačem a dálkovým senzorem uvnitř displeje vystaven silnému světlu, např. přímému slunci
  - jsou-li nablízku používány jiné dálkové ovladače (televizoru apod.)

NEŽ ZAČNETE PŘÍSTROJ POUŽÍVAT

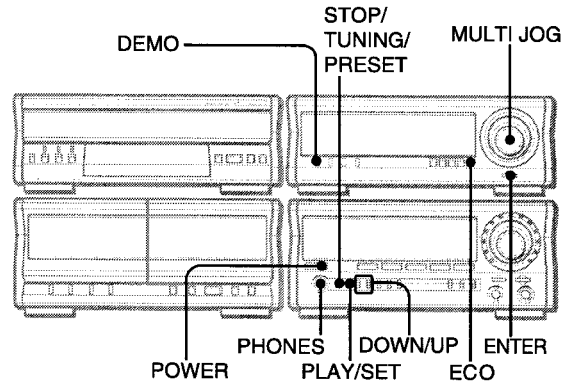

Zapnutí přístroje
Stiskněte jedno z tlačítek funkcí (**TAPE**, **TUNER**, **VIDEO/AUX/ 5.1 CH**, **CD**, **MD**). Začne reprodukce vloženého disku či kazety nebo příjem naposled vyladěné rozhlasové stanice (Přímá přehrávací funkce).
Přístroj můžete rovněž zapnout stisknutím **POWER**.
Při zapnutí přístroje se může otevřít a zavřít prostor pro disk během naběhnutí přístroje.

Vypnutí přístroje
Stiskněte **POWER**.

Používání sluchátek
Zapojte sluchátka do zdířky **PHONES** pomocí standartní stereofonní zástrčky (ø 6,3 mm).
Z reproduktorů nevychází žádný zvuk, jakmile jsou zapojena sluchátka.
- Jakmile jsou zapojena sluchátka, systém SURROUND, DOLBY PRO LOGIC a 5.1 CH (strana 34) nefungují.

Pro změnu režimu ztlumení displeje
1 Stiskněte **ECO** opakovaně, až se zobrazí „DIM MODE".
2 Během 4 sekund stiskněte **ENTER**.
3 Během 4 sekund otočte **MULTI JOG** pro volbu jednoho z režimů ztlumení měnících se cyklicky jak uvedeno dole.
4 Během 4 sekund stiskněte **ENTER**.

DIMMER 0 ↔ DIMMER 1 ↔ DIMMER 2

„DIMMER 0" režim je nejjasnější a „DIMMER 2" režim je nejtmavší. V režimu „DIMMER 2" zhasne navíc spektrální analyzátor a osvětlení tlačítek.

Č

DEMO (Předvedení funkcí)

Jakmile je zapojena síťová šňůra nebo je stisknuto **DEMO**, na okénku displeje začne DEMO.
- DEMO se zruší, jakmile je vypnuto napájení anebo jsou nastaveny hodiny.

Můžete si dopřát dva druhy režimu DEMO na tomto přístroji. Jeden je *demo*, druhý je *hra demo*.
V režimu demo se předvedou funkce v barevném osvětlení na displeji.
V režimu hra si můžete zahrát hru.

Pro volbu nebo zrušení režimu DEMO stiskněte opakovaně **DEMO** na jednotce ekvalizéru.
Režim DEMO se bude následovně cyklicky měnit na displeji stereofonního přijímače.

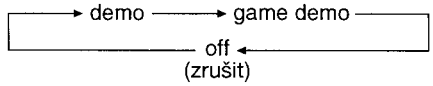

Pro hraní hry demo

1 Stiskněte opakovaně **DEMO** pro volbu režimu hra demo jak uvedeno výše.
2 Stiskněte **SET** až se roztočí tři čísla.
3 Stisknutím **TUNING/PRESET** zastavíte číslo v levém sloupci.
4 Stisknutím **TUNING/PRESET** zastavíte číslo v prostředním sloupci. Třetí stisknutí zastaví číslo v pravém sloupci.

Skóre:
Na začátku hry dostáváte 20 bodů.
Jsou-li všechna čísla stejná, ke skóre se přidá 50 bodů.
Nejsou-li stejná, jeden bod se odečte.
Jestliže dosáhnete skóre 9999, zvítězili jste.
Jestliže Vaše skóre klesne na 0, prohráli jste.

Pro zrušení hry demo

Stiskněte opakovaně **DEMO** pro volbu režimu „demo" nebo „off" jako nahoře.

Pro znovu nastartování hry demo

Stiskněte opakovaně **DEMO** pro volbu režimu hra demo, potom stiskněte **SET**. Hra začne znovu.

Změna pravděpodobnosti seřazení třech čísel

Stiskněte **UP/DOWN** pro změnu čísla v levé části otáčejících se čísel. Můžete zvolit číslo mezi 1 a 3. Čím vyšší je číslo, tím je vyšší šance na získání bodů.

POZNÁMKA

- Během hraní hry demo, tlačítka **SET** a **TUNING/PRESET** umožňují pouze ovládání hry demo. Pokud chcete použít tato tlačítka pro funkce jako je vyladění nebo předvolba stanice apod., zrušte hru demo.
- Během hry demo se mohou na displeji rozsvítit některé indikátory, které nemají vztah ke skutečnému zobrazení obsluhy na displeji.
- **DEMO** je zablokováno během nahrávání a není funkční.
- Pokud je zvolen 5.1 CH (strana 34), hrací zvuk není na výstupu.

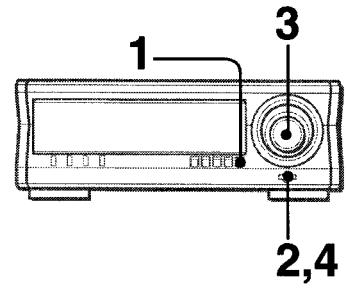

NASTAVENÍ ÚSPORNÉHO REŽIMU

Jakmile nastavíte úsporný režim na „ECO ON" nebo „ECO AUTO", přístroj sníží spotřebu energie provedením čtyř ECO operací následovně.

ECO ON

- Přístroj (všechna osvětlení na displeji a tlačítka) zhasne, jakmile je vypnuto napájení. Pouze červený indikátor zůstane svítit.
- Jestliže je zvolen DIMMER (1-2), osvětlení dispeje a tlačítek se rozsvítí na 10 sekund pouze, pokud stisknete tlačítko nebo otočíte **VOLUME** nebo **MULTI JOG**.
- Režim ztlumení displeje je nastaven na nejtmavší, osvětlení tlačítek zhasne a hlasitost je nastavena na minimum (0), pokud se přístroj zapne při časovaném nahrávání.

ECO AUTO

- Navíc ke třem funkcím ECO ON se přístroj automaticky vypne, jestliže jej neobsluhujete a zvukový zdroj je tiše po 10 minut, vyjma jsou-li zvoleny funkce TUNER nebo 5.1 CH.

ECO OFF

Úsporný režim je vypnut.

***1* Stiskněte ECO.**
Na displeji se zobrazí „ECO MODE".

***2* Stiskněte ENTER během 4 sekund.**
Na displeji se zobrazí současný stav režimu šetřícího energii.

***3* Otočte MULTI JOG během 4 sekund pro volbu jednoho z úsporných režimů.**
Příklad: Je-li zvoleno „ECO ON"

***4* Stiskněte ENTER během 4 sekund.**

POZNÁMKA

- Jestliže hodiny nejsou nastaveny, nevypne se osvětlení na přístroji.
  Namísto toho začne DEMO, jakmile je napájení vypnuto.
- Pokud je napájení vypnuté při ECO MODE nastaveném na ECO ON nebo ECO AUTO, Vaše nastavení vlastností PRGM, RANDOM, REPEAT nebo CD BLANK SKIP se zruší a počítadlo pásky se vynuluje. Jestliže si přejete, nastavte ECO MODE na OFF.

NASTAVENÍ ZVUKU

Použijte tlačítka a ovladače na sterefonním přijímači nebo na dálkovém ovladači.

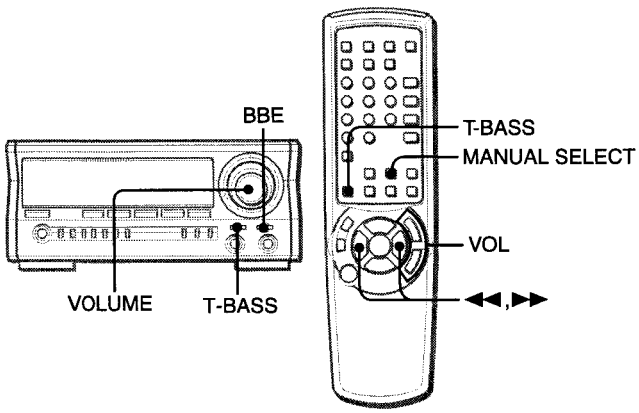

HLASITOST

Pootočte VOLUME na sterefonním přijímači nebo stiskněte VOL na dálkovém ovladači.
Úroveň hlasitosti se zobrazí na displeji jako číslo od 0 do MAX (50). Jestliže při vypnutí přístroje byla úroveň hlasitosti nastavena na 21 či více, úroveň hlasitosti se automaticky přednastaví na 20.

Změna vyvážení vlevo/vpravo
Stiskněte **MANUAL SELECT** na dálkovém ovladači. Po dobu 2 sekund se zobrazí L/R. Stiskněte ◀◀ nebo ▶▶ na dálkovém ovladači během těchto 2 sekund.
- Úroveň DOLBY PRO LOGIC a DOLBY DIGITAL SURROUND pro přední reproduktory se tím také změní. (Viz strana 15 a 34.)

BBE SYSTÉM

BBE systém zvyšuje zřetelnost reprodukce vysokofrekvenčních zvuků. Obohacuje také funkci Karaoke, čímž Váš hlas bude znít jasně a příjemně.
Stiskněte BBE na sterefonním přijímači.
Při každém stisknutí se změní úroveň. Zvolte si jednu ze 3 úrovní, anebo polohu vypnuto podle Vašeho vkusu.

- Systém BBE nefunguje při aktivních vstupech 5.1 CH INPUTs (strana 34).

SYSTÉM SUPER T-BASS

Systém T-BASS zvýrazňuje přirozenou zvukovou reprodukci v pásmu nízkých kmitočtů.
Stiskněte T-BASS na sterefonním přijímači.
Při každém stisknutí se změní úroveň. Zvolte si jednu ze 4 úrovní, anebo polohu vypnuto podle Vašeho vkusu.

POZNÁMKA
- Pokud je T-BASS systém použit pro disk nebo pásku s již zvýrazněným pásmem nízkých kmitočtů, nízkofrekvenční tóny mohou být zkresleny. V tomto případě vypněte systém T-BASS.
- Při přehrávání kazety nahrané s BBE doporučujeme vypnout BBE, aby se zabránilo zkreslení vysokofrekvenčních zvuků.

Č

PŘEHLED OVLÁDACÍCH PRVKŮ

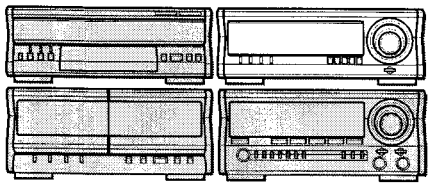

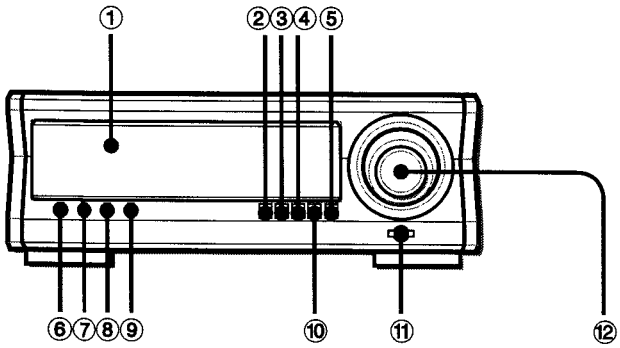

Název	strana
❶ Okénko displeje	
❷ DOWN	11
❸ UP	11
❹ GEQ	10, 11
❺ ECO	8
❻ DEMO	7, 8
❼ TIMER	13, 14
❽ CLOCK	12
❾ DOLBY PRO LOGIC	15, 16
❿ SURROUND	12
⓫ ENTER	7, 8, 11-14
⓬ MULTI JOG	7, 8, 10-14

GRAFICKÝ EKVALIZÉR

VOLBA NAPROGRAMOVANÉ EKVALIZAČNÍ KŘIVKY

Tento přístroj poskytuje následujících 5 různých naprogramovaných ekvalizačních křivek.
ROCK: Mohutný zvuk zdůrazňující výšky a basy.
POP: Zvýšená hladina ve vokálech a středním rozsahu.
JAZZ: Zabarvené nízké frekvence pro jazzový typ hudby.
CLASSIC: Obohacený zvuk s hlubokými basy a jemnými výškami.
LATIN: Zabarvené vysoké frekvence pro latinsko-americkou hudbu.

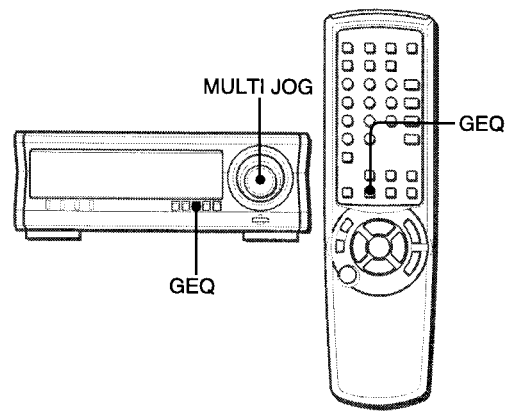

Stiskněte GEQ a otočením MULTI JOG během 4 sekund si vyberte jednu z naprogramovaných ekvalizačních křivek.
Režim GEQ se zobrazí cyklicky následovně.

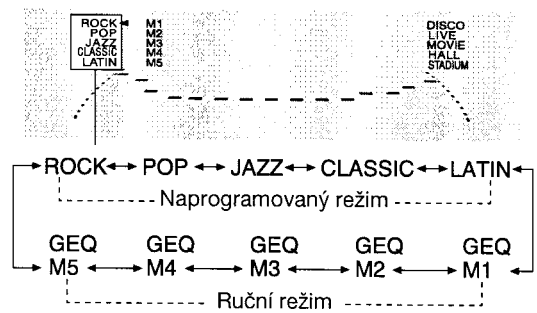

Zrušení grafického ekvalizéru
Stiskněte jednou nebo dvakrát **GEQ**, až se na displeji sterefonního přijímače objeví „GEQ OFF".
Při použití dálkového ovladače stiskněte opakovaně **GEQ**, až se zobrazí „GEQ OFF".

RUČNÍ NASTAVENÍ NOVÉ EKVALIZAČNÍ KŘIVKY

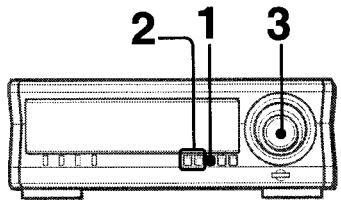

Můžete buď přizpůsobit Vašemu vkusu předvolené ekvalizační křivky anebo můžete vytvořit novou křivku zcela od začátku postavenou na „ploché" křivce.

1 **Stiskněte jednou nebo dvakrát GEQ až se zobrazí „GEQ OFF" nebo název výrobcem předvolené ekvalizační křivky (například „ROCK") na displeji sterefonního přijímače. Jakmile se objeví „GEQ OFF", stiskněte UP pro přepnutí displeje na zobrazení „GEQ ON".**
Během 4 sekund vykonejte další krok. Pokud dojde k uplynutí povoleného času, stiskněte opět **GEQ**.

2 **Stiskněte UP/DOWN pro volbu frekvenčního pásma.**
Během 8 sekund vykonejte další krok. Pokud dojde k uplynutí povoleného času, zkuste znovu od začátku.

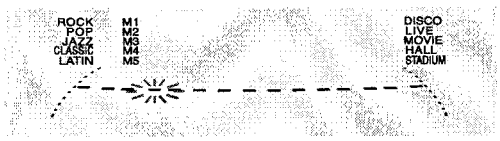

3 **Otočte MULTI JOG pro zdůraznění nebo pro potlačení zvoleného frekvenčního pásma.**

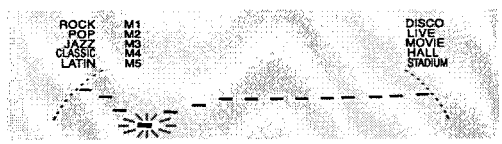

4 **Podobným způsobem nastavte ekvalizaci pro ostatní frekvenční pásma.**

Zrušení grafického ekvalizéru
Stiskněte jednou nebo dvakrát **GEQ**, až se na displeji sterefonního přijímače objeví „GEQ OFF".
Při použití dálkového ovladače stiskněte opakovaně **GEQ**, až se zobrazí „GEQ OFF".

POZNÁMKA

Jestliže si neuložíte Vaši přizpůsobenou ekvalizační křivku, bude ztracena, pokud přepnete na jinou křivku nebo stisknete **GEQ**. Pro uložení nové křivky, viz níže.

ULOŽENÍ NOVÉ EKVALIZAČNÍ KŘIVKY

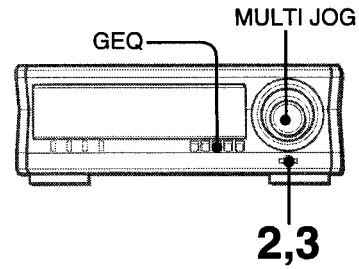

Až 5 upravených ekvalizačních křivek lze uchovat do paměti pod ručními režimy M1 - M5.

1 **Nastavte novou ekvalizační křivku jak popsáno v levém sloupci na této stránce.**
Nově vytvořená křivka se zobrazí na 8 sekund. Pokud dojde k uplynutí povoleného času, stiskněte **GEQ** pro opětovné zobrazení ekvalizační křivky.

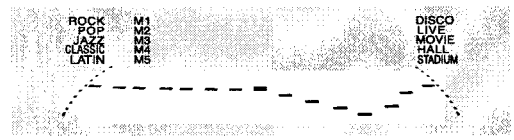

2 **Zatímco je zobrazená ekvalizační křivka, stiskněte ENTER.**
Červená hlavička pravostranné šipky se rozbliká nalevo od indikátoru „M 1". Toto blikání trvá 4 sekundy, během nichž vykonejte další krok. Pokud dojde k uplynutí povoleného času, stiskněte **GEQ** následované **ENTER** během 4 sekund.

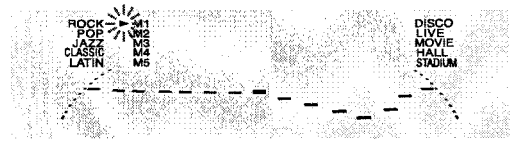

3 **Stiskněte ENTER pro uchování právě vytvořené ekvalizační křivky do M1.**
Nebo
Před stisknutím ENTER otočte MULTI JOG doprava pro přesunutí červené hlavičky šipky na požadovanou paměťovou polohu, M2 - M5.
Pokud dojde k uplynutí povoleného času, stiskněte **GEQ** následované **ENTER** během 4 sekund.

Volba ekvalizační křivky zaznamenané v paměti
Stiskněte **GEQ**, a během 4 sekund otočením **MULTI JOG** zvolte jeden z ručních režimů M1 - M5.

Č

DSP SURROUND

DSP (Digital Signal Processor) SURROUND zvukově změní akustickou charakteristiku libovolné poslechové místnosti. To Vám umožní si dopřát skutečnou zvukovou přítomnost různých prostředí.
Tento přístroj má naprogramovaných 5 různých SURROUND režimů.

VOLBA NAPROGRAMOVANÉHO DSP SURROUND REŽIMU

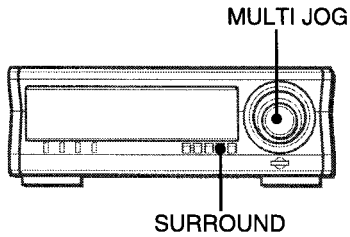

Jestliže si zvolíte naprogramovaný DSP SURROUND režim, můžete si vybrat zvukovou přítomnost diskotéky (DISCO), živého hudebního vystoupení (LIVE), kinosálu (MOVIE), koncertní haly (HALL) nebo stadionu (STADIUM).

Stiskněte SURROUND a otočením MULTI JOG si během 4 sekund vyberte požadovaný surround zvuk.
Na displeji se DSP SURROUND režimy zobrazí cyklicky následovně.

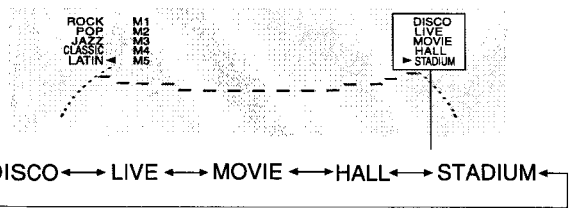

Ekvalizační křivky se zvolí automaticky tak, aby se shodovaly s DSP SURROUND režimy.

Zrušení DSP SURROUND
Stiskněte jednou nebo dvakrát **SURROUND**, až se na displeji sterefonního přijímače objeví „DSP OFF".

Je-li zvukový zdroj monofonní
Zvolte si „LIVE", „MOVIE" nebo „STADIUM" pro docílení simulovaného stereofonního efektu.
Pokud si zvolíte „DISCO" nebo „HALL" nebude vycházet žádný zvuk z připojených surround reproduktorů.

Nastavení hlasitosti surround reproduktorů
Stiskněte dvakrát nebo třikrát **MANUAL SELECT** na dálkovém ovladači.
Na dvě sekundy se zobrazí „S-L" nebo „S-R". Stiskněte ◄◄ nebo ►► na dálkovém ovladači během těchto 2 sekund.
- Změní se rovněž úroveň DOLBY PRO LOGIC (strana 15) a DOLBY DIGITAL SURROUND (strana 34) surround reproduktorů.

POZNÁMKA

- Funkce DOLBY PRO LOGIC a DSP SURROUND funguje normálně pouze, pokud je úroveň hlasitosti (strana 9) nastavena na 8 nebo více.
- Režim SURROUND se zruší pokud:
  - se změní úroveň MIC nebo ECHO.
  - se zapne DOLBY PRO LOGIC.
  - pokud jsou připojena sluchátka.
  - pokud se zvolí 5.1 CH (strana 34).

SEŘÍZENÍ HODIN

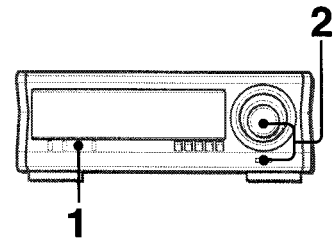

1 Stiskněte CLOCK.
Hodiny a minuty začnou blikat.

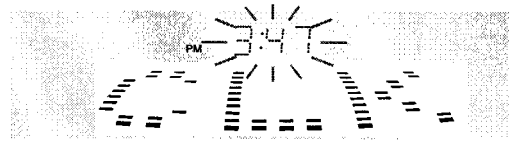

2 <u>Během 4 sekund</u> otočte MULTI JOG, abyste nastavili hodiny a minuty, pak stiskněte ENTER.
Hodiny začnou jít od 00 sekund.

Přepnutí na 24-hodinový cyklus
Stiskněte **CLOCK** a poté stiskněte **ECO** během 4 sekund.
Chcete-li znovu nastavit 12-hodinový cyklus, postupujte stejným způsobem.

Ve 12-hodinovém standardu „AM 12:00" indikuje půlnoc a „PM 12:00" indikuje poledne.

Bliká-li displej hodin
Došlo k výpadku proudu. Je třeba znovu nastavit současný čas.
Je-li přívod proudu přerušen na déle než asi 24 hodin, celou paměť přístroje je třeba znovu naprogramovat.

POZNÁMKA

Jestliže je zapnutý úsporný režim (strana 8), přístroj zhasne, jakmile je vypnuto napájení. Pro přečtení hodin stiskněte **CLOCK** tak, že se čas zobrazí po dobu 4 sekund.

- ***II*SET** *na dálkovém ovladači je také možné použít místo* ***ENTER.***
- ◄◄ *nebo* ►► *na dálkovém ovladači je také možné použít místo* ***MULTI JOG.***

NASTAVENÍ ČASOVAČE ZAPNUTÍ

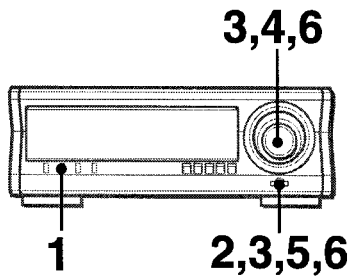

Přístroj se může sám zapnout v určený čas každý den pomocí vestavěného časovače.

Příprava
Přesvědčte se, že jsou hodiny správně nastaveny.

S každým stisknutím **TIMER** se objeví sekvence „OFF", „PLAY" a „REC".

ČASOVANÉ PŘEHRÁVÁNÍ

1 Stiskněte TIMER pro zobrazení „PLAY".
Červený symbol hodin (🕘) se objeví se dvěma sadami střídajících se čísel - jedno, složené z hodin a minut oddělených dvojtečkou, a druhé dvojciferné nebo trojciferné číslo bez dvojtečky na displeji jednotky ekvalizéru, zatímco „PLAY" se zobrazilo na na displeji stereofonního přijímače.

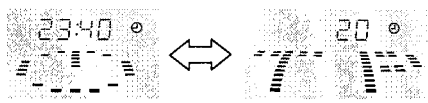

Dojde k uplynutí povoleného času, jestliže nevykonáte následující krok (2) během 8 sekund od stisknutí **TIMER**. Stiskněte **TIMER** znovu, je-li to zapotřebí.

2 Stiskněte ENTER.
Hodiny a minuty začnou blikat.
- Stisknutí a **II SET** na dálkovém ovladači je stejné jako stisknutí **ENTER**.

3 Otočením MULTI JOG vložte čas, ve kterém má začít systém s přehráváním. Potom stiskněte ENTER.

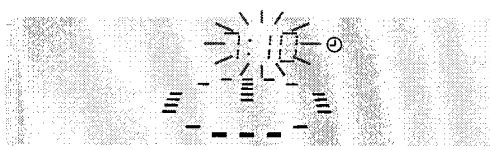

Spodní část displeje jednotky ekvalizéru začne blikat.

4 Otočením MULTI JOG zvolte zdroj, ketrý se má začít přehrávat v stanovený čas naprogramovaný v kroku 3.

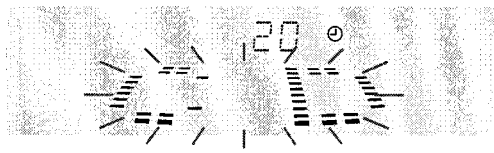

Jak otáčíte **MULTI JOG**, displej se mění následovně:

→ TP ↔ TUN ↔ VD ↔ CD ↔ MD ←
(TAPE) (TUNER) (VIDEO) (CD) (MD)

5 Jakmile se zobrazí požadovaný zdroj, stiskněte ENTER.
Indikace zdroje, která dosud blikala, se rozsvítí nepřerušovaně, zatímco dvojciferné nebo trojciferné číslo bez dvojtečky začne blikat. Tím Vám ukazuje, že máte zadat čas pro trvání zapnutí, nebo čas, po který bude přístroj ponechán zapnutý.

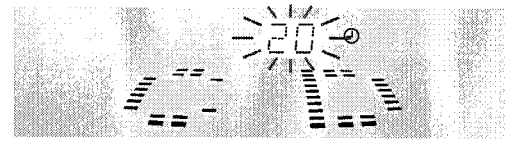

6 Nastavte dobu, po kterou bude přístroj zapnutý při časovaném zapnutí, pomocí MULTI JOG. Poté stiskněte ENTER.
Doba, po kterou bude přístroj zapnutý při časovaném zapnutí, může být nastavena mezi 5 až 240 minutami v 5-minutových intervalech.

7 Připravte zdroj k přehrávání.

Vložte CD do zásobníku 1.
Vložte kazetu do libovolné části.
Vyladťte stanici.
Nastavte příslušné vnější zařízení do režimu pohotovosti k přehrávání.

8 Nastavte úroveň hlasitosti a tón zvuku (T-BASS apod.), potom stiskněte POWER na stereofonním přijímači.
Systém se přepne do režimu pohotovosti časového spínače a celý displej zhasne; pouze současný čas a červený symbol hodin 🕘 se zobrazí na displeji na jednotce ekvalizéru, dokud není ECO zapnuto na ON.

Jakmile je dosaženo času pro časované zapnutí, přístroj se automaticky zapne a začne reprodukce zvoleného zdroje. Jestliže je úroveň hlasitosti nastavena na 21 a více, úroveň hlasitosti se automaticky nastaví na 20, když okamžitý zdroj začne hrát.

Kontrola nastavení
Stiskněte **TIMER**. Po dobu 6 sekund se zobrazí čas časovače, nebo čas pro časované zapnutí, název zvoleného zdroje a doba trvání časovaného zapnutí.

Pro změnu nastavení
Stiskněte **TIMER** a stisněte opakovaně **ENTER**, až začne blikat nastavení, které si přejete změnit. Potom otočte **MULTI JOG**.

Dočasné opuštění režimu pohotovosti časovaného spínače
Stiskněte **TIMER** opakovaně, až symbol hodin zmizí z displeje. Pro obnovení režimu pohotovosti časovaného spínače stiskněte **TIMER**, až se symbol hodin objeví na displeji.

- Můžete přístroj normálně používat po nastavení časového spínače a před vypnutím napájení.

POZNÁMKA
- Časovačem řízená reprodukce nebo záznam nezačnou, pokud přístroj není před tím vypnutý.
- Připojené zařízení nelze zapínat a vypínat pomocí vestavěného časového spínače v tomto přístroji. Je nutné je ovládat vnějším časovačem.
- Nastavte ECO MODE na OFF, jestliže si přejete , aby libovolná z PRGM, RANDOM, REPEAT a CD BLANK SKIP funkcí vstoupila do reprodukce v předvolený čas, anebo aby počítadlo pásky obnovilo funkci počínaje naposledy zobrazeným číslem, a nikoliv od nuly.

ČASOVANÉ NAHRÁVÁNÍ

Pokud jde o časované nahrávání, lze použít pouze TUNER nebo VIDEO/AUX jako zdroj pro nahrávání. Jestliže používáte VIDEO/AUX vnější zařízení, je nutné je ovládat jeho vlastním časovačem nebo přídavným časovačem.

Stiskněte dvakrát TIMER, až se objeví na displeji „REC", potom během 8 sekund stiskněte ENTER (nebo ▮▮ na dálkovém ovladači) předtím, než postoupíte k vykonání kroků 3 až 7 pod nadpisem NASTAVENÍ ČASOVAČE. Po vykonání kroků vložte kazetu pro nahrávání do magnetofonu 2.

Pro kontrolu nastavení
Stiskněte dvakrát **TIMER**. Čas zapnutí, zvolený zdroj a doba zapnutí časovačem se zobrazí na 8 sekund.

Pro změnu nastavení
Stiskněte dvakrát **TIMER** a stiskněte opakovaně **ENTER**, až se rozbliká nastavení, které chcete změnit. Potom otočte **MULTI JOG**.

- Stisknutí ◀◀/▶▶ na dálkovém ovladači je stejné jako otočení **MULTI JOG**.
- Za 10 sekund po zahájení nahrávání v předvolený čas se přístroj přepne automaticky do režimu DIMMER 2 pro úsporu energie, jestliže je ECO nastavené do polohy ECO ON nebo ECO AUTO, čímž se všechny displeje ztlumí a všechna LED světla umístěná na ovládacích tlačítkách se vypnou.

POZNÁMKA

Můžete si ověřit nastavení časovače stisknutím **TIMER** i při vypnutém napájení. V tomto případě, jestliže stisknete **ENTER** nebo ▮▮ během 4 sekund po stisknutí **TIMER**, můžete vstoupit do režimu nastavení časovače a změnit předchozí nastavení.

NASTAVENÍ ČASOVANÉHO VYPNUTÍ

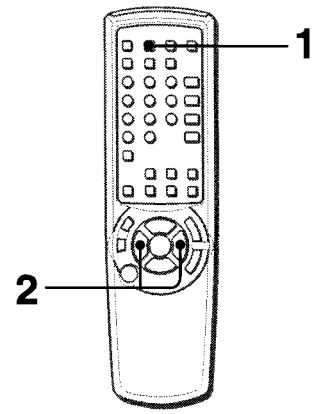

Přístroj se může vypnout automaticky v stanovený čas.

Použijte dálkový ovladač.

1 **Stiskněte SLEEP.**
Během 4 sekund pokračujte následujícím krokem. Pokud dojde k uplynutí povoleného času, stiskněte znovu **SLEEP**.

Objeví se „SLEEP".

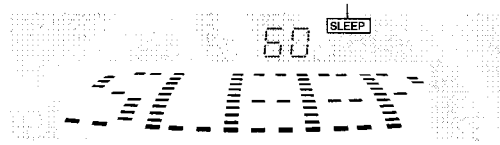

2 **Stiskněte ◀◀ nebo ▶▶, abyste vložili čas, na jehož konci se přístroj vypne.**
Můžete vložit jakýkoliv čas mezi 5 a 240 minutami v 5 minutových intervalech.

Zvolený čas

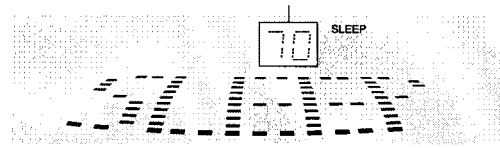

Kontrola času zbývajícího do vypnutí přístroje
Stiskněte jednou **SLEEP**. Na displeji se na 4 sekundy objeví zbývající čas.

Zrušení časovaného vypnutí
Stiskněte dvakrát **SLEEP**, až z displeje zmizí „SLEEP".

DOLBY PRO LOGIC

Vlastnosti DOLBY PRO LOGIC a centrální a zadní reproduktory (standard) jsou zárukou plnohodnotného zvuku domácího kina. Při reprodukci laserových disků nebo video nahrávek, které byly pořízeny v Dolby Surround, je dosaženo překvapujícího realistického zvukového pozadí, které tak vytváří v posluchači novou úroveň audiovizuálního zážitku.
Nezávislé ovládání čtyř zvukových kanálů umožňuje posluchači si dopřát stejný typ zvukové reprodukce, kterou zná z kinosálů. Hlasy jsou reprodukovány vpředu a uprostřed zvukového pole, zatímco zvuky z pozadí jako automobily a davy jsou reprodukovány po všech stranách kolem posluchače, čímž se dosáhne neuvěřitelně živého audiovizuálního zážitku. Přečtěte si pečlivě následující návod a „doladťe" si výstup ze soustavy tak, aby se shodoval s charakteristikou Vašeho poslechového prostoru.

Ověřte si následující:

- **Před použitím DOLBY PRO LOGIC nastavte správné vyvážení zvukových úrovní z reproduktorů.**
- Přesvědčte se, že reproduktory z příslušenství jsou správně zapojené a rozmístěné. (Viz strana 4-6)
- Přesvědčte se, že TV přijímač a video zařízení jsou správně zapojené. (Viz strana 5)
- Přesvědčte se, že laserový disk, video kazeta atd. jsou schopné provozu v DOLBY SURROUND.
- Funkce DOLBY PRO LOGIC a DSP SURROUND funguje normálně pouze, pokud je úroveň hlasitosti (strana 9) nastavena na 8 nebo více.

NASTAVENÍ VYVÁŽENÍ ÚROVNĚ Z REPRODUKTORŮ

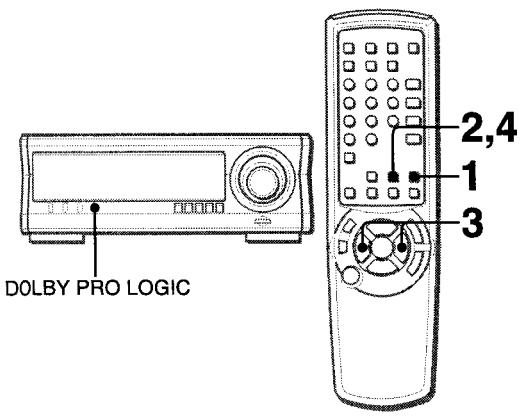

Tento přístroj je vybaven vestavěným testovacím signálním generátorem nazývaným šumový sekvenční zdroj pro snadné nastavení vyvážení všech 5 kanálů. Šumový sekvenční zdroj vydává šumový signál, který „cestuje" z kanálu do kanálu, čímž umožňuje dosažení snadného nastavení zvukové úrovně v poslechovém místě se stejnou vnímanou hlasitostí z každého kanálu.

Použijte dálkový ovladač.

1 Stisknutím DOLBY PRO LOGIC zvolte „NORMAL".

Jestliže se rozsvítí červeně „PHANTOM" nebo „3 STEREO", stiskněte opakovaně **DOLBY PRO LOGIC** až je zvoleno „NORMAL".

2 Stiskněte MANUAL SELECT a přidržte je stisknuté po dobu přibližně 4 sekundy až se rozbliká „L".

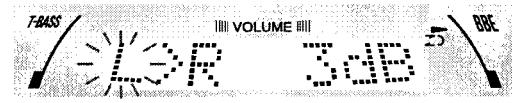

Šumový signál je postupně vyslán do každého kanálu v následujícím pořadí:

→ **L**: Levý reproduktor → **CEN**: Centrální reproduktor → **R**: Pravý reproduktor →
← **S-L**: Levý surround reproduktor ← **S-R**: Pravý surround reproduktor ←

3 Nastavte úroveň zvuku z centrálního a ze surround reproduktorů.

Je-li zobrazeno „CEN", „S-R" nebo „S-L", stiskněte ◄◄ nebo ►► pro nastavení hlasitosti centrálního reproduktoru nebo každého ze surround reproduktorů tak, aby se jejich hlasitost shodovala s úrovní hlasitosti předních reproduktorů.

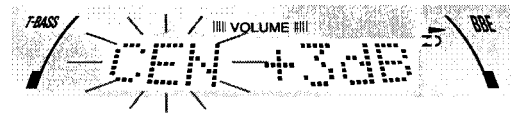

Pro nastavení rovnováhy mezi levým a pravým předním reproduktorem se podívejte na stranu 9. V tomto okamžiku je nutné zrušit režim DOLBY PRO LOGIC stisknutím **DOLBY PRO LOGIC** až se na displeji zobrazí „OFF".

4 Opětovným stisknutím MANUAL SELECT zastavíte šumový signál.

POZNÁMKA

- Je-li změněna úroveň DOLBY PRO LOGIC ze surround reproduktorů nebo z centrálního reproduktoru, je tím také změněna úroveň pro SURROUND systém (strana 12) a pro DOLBY DIGITAL SURROUND (strana 34).
- Jestliže je zobrazeno „S-L" nebo „S-R", oba surround reproduktory současně reprodukují šumový signál. Avšak pouze úroveň zvuku z jednoho surround reproduktoru může být nastavena, je-li zobrazeno „S-L" nebo „S-R".
- Pokud sekvenční zdroj generuje šumový signál, můžete slyšet zvuk kliknutí z reproduktorů z důvodů charakteristiky obvodu. Toto není porucha.

O kanálech

Levý a pravý přední reproduktor vytvářejí stereofonní efekt.
Centrální reproduktor pomáhá dosáhnout přesného rozmístění zvuku v širokém zvukovém poli.
Vzadu umístěné surround reproduktory zvýrazňují hloubku zvukového pole.

Změna časového zpoždění

Surround reproduktory reprodukují zvuky o zlomek sekundy později za předními reproduktory. Zpoždění je z výroby nastaveno na 20 ms (mlisekund).
Toto standartní časové zpoždění změníte opakovaným stisknutím **MANUAL SELECT** na dálkovém ovladači až se zobrazí „TIME". Poté stisknete ◄◄ nebo ►►. Při každém stisknutí jednoho z tlačítek se časové zpoždění mění podle popisu dole.

15 mS ↔ 20 mS ↔ 30 mS

REPRODUKCE S DOLBY PRO LOGIC

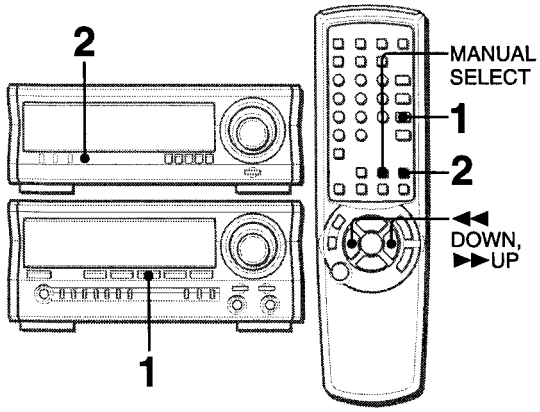

1 Stiskněte VIDEO/AUX/5.1 CH a začněte reprodukci video zdroje.
Zobrazí se „VIDEO".
Jestliže se zobrazí „5.1 ch IN", stiskněte znovu **VIDEO/AUX/5.1 CH**.

2 Stiskněte DOLBY PRO LOGIC.
Zvolí se „NORMAL" a reprodukovaný zvuk je obohacen o efekt DOLBY PRO LOGIC.

Zrušení režimu Dolby Pro Logic
Stiskněte opakovaně **DOLBY PRO LOGIC** až se zobrazí „OFF".

Změna zvukových úrovní při reprodukci
Po nastavení rovnováhy pomocí šumového sekvenčního zdroje lze nastavit zvukové úrovně centrálního reproduktoru nebo každého ze surround reproduktorů během reprodukce laserových disků nebo video nahrávek.

1 Stiskněte opakovaně **MANUAL SELECT** na dálkovém ovladači pro volbu „CEN" (centrální reproduktor), „S-L" (Levý surround reproduktor) nebo „S-R" (Pravý surround reproduktor).
2 Je-li zobrazeno „CEN", „S-L" nebo „S-R", stiskněte ◄◄ nebo ►► na dálkovém ovladači pro nastavení hlasitosti.

PŘÍDAVNÉ REŽIMY DOLBY PRO LOGIC

Kromě režimu NORMAL je tento přístroj vybaven také režimy PHANTOM a 3 STEREO.
Režim PHANTOM: Použijte tento režim, pokud není zapojen žádný centrální reproduktor. Signál centrálního kanálu je přenášen pomocí levého a pravého reproduktoru.
Režim 3 STEREO: Použijte tento režim, pokud nejsou zapojeny žádné surround reproduktory.

Volba PHANTOM nebo 3 STEREO
Stiskněte opakovaně **DOLBY PRO LOGIC** až se zobrazí požadovaný režim DOLBY PRO LOGIC. Režimy DOLBY PRO LOGIC se zobrazují cyklicky následovně.

NORMAL → PHANTOM → 3 STEREO → zrušit

Nastavení vyvážení zvukových úrovní z připojeného reproduktoru
Proveďte kroky 2 až 4 z „NASTAVENÍ VYVÁŽENÍ ÚROVNĚ Z REPRODUKTORŮ".

POZNÁMKA

- Funkce DOLBY PRO LOGIC a DSP SURROUND funguje normálně pouze, pokud je úroveň hlasitosti (strana 9) nastavena na 8 nebo více.
- V závislosti na zvukovém zdroji a/nebo na poslechových podmínkách se může stát, že surround efektu není dosaženo ani se zapnutým DOLBY PRO LOGIC.
- Úplného efektu DOLBY PRO LOGIC nelze dosáhnout, pokud jsou používány nahrávky bez značky DOLBY SURROUND. V tomto případě použijte namísto toho SURROUND systém. (Viz strana 12).
- DOLBY PRO LOGIC se automaticky zruší pokud:
  - se změní úroveň MIC nebo ECHO.
  - se zapne SURROUND systém nebo BBE.
  - pokud jsou připojena sluchátka.
  - se zapne funkce Karaoke.
  - pokud se zvolí 5.1 CH (strana 34).
- Nastavte hlasitost z mikrofonu na OFF při zapnutém DOLBY PRO LOGIC. Jinak zvuk DOLBY PRO LOGIC nemusí být správně reprodukován.

PŘEHLED OVLÁDACÍCH PRVKŮ

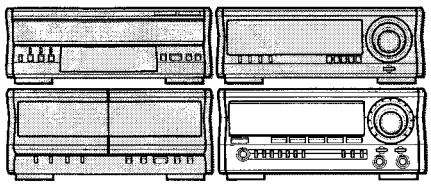

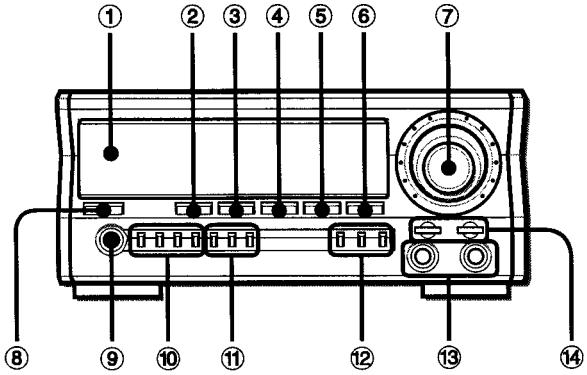

	Název	strana
❶	Okénko displeje	
❷	TAPE DECK 1/2	7, 28, 30
❸	TUNER BAND	7, 17-19
❹	VIDEO/AUX/5.1 CH	7, 16, 29, 33, 34
❺	CD	7, 23-26
❻	MD	7, 29, 33
❼	VOLUME	9, 21
❽	POWER	7, 13, 19, 33
❾	PHONES	7
❿	TUNING/PRESET	17, 18
	SET	17, 18, 20
	DOWN	18, 20
	UP	18, 20
⓫	RT	17, 19
	PTY	19, 20
	AG	20
⓬	KARAOKE	22
	MIC	21
	ECHO	21
⓭	MIC 1, 2	21
⓮	T-BASS	9
	BBE	9

NAPROGRAMOVÁNÍ STANIC

V paměti tohoto přístroje lze zaznamenat celkem 32 naprogramovaných stanic. Předvolba Vám umožňuje vyladit stanici přímo. Stanicím jsou přiřazena naprogramovaná čísla, začínaje 1 v postupném pořadí pro každé pásmo (VKV, SV, DV).

Automatická předvolba:
Tento přístroj umožňuje příjem *1RDS (Radio Data System) a ostatních stanic.
VKV RDS stanice mají přednost před VKV stanicemi, pokud je dosažitelný příjem více než 32 stanic.
Ruční předvolba:
Můžete si naprogramovat stanice ze všech pásem.

AUTOMATICKÁ PŘEDVOLBA

Tuner automaticky prohlíží všechny dosažitelné frekvenční rozsahy a naprogramuje automaticky stanice.

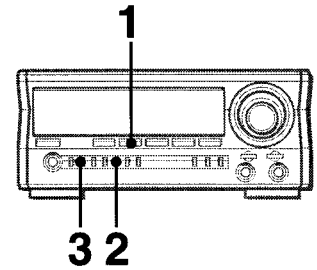

***1* Stiskněte TUNER BAND.**

***2* Přidržte stisknuté RT po dobu 4 sekund, až se zobrazí „AUTO PRESET".**
„AUTO PRESET" se zobrazí po dobu 4 sekund.

***3* Stiskněte SET zatímco je zobrazené „AUTO PRESET".**
Tuner začne hledat stanice počínaje pásmem VKV. Jakmile je vyladěná stanice naprogramována, zvolené naprogramované číslo bliká na displeji.

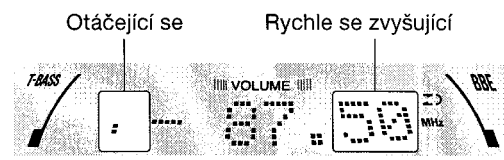

Vyhledávání pokračuje v pásmech SV a DV, pokud jsou ještě volná čísla k naprogramování.
Jakmile je dokončena automatická předvolba, displej se vrátí na první naprogramovanou stanici.

Když tuner zjistí *2stejnoé RDS stanice s různými frekvencemi
Naprogramuje se pouze stanice se silnějším signálem.
Před naprogramováním RDS stanice si tuner nejprve zjistí, zda stejná stanice vysílá také na jiné frekvenci, a uloží stanici s nejlepším příjmem.

POZNÁMKA
Jestliže je ukončena automatická předvolba, všechny předchozí uložené stanice jsou smazány.

RUČNÍ PŘEDVOLBA

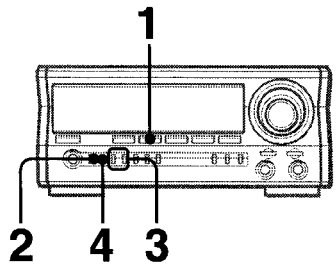

1 Stisknutím TUNER BAND zvolte pásmo.

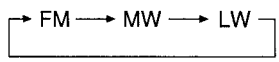

2 Jestliže je zobrazené „PRESET No.", stiskněte TUNING/PRESET pro jeho zmizení.
Anebo jinak **DOWN** nebo **UP**, které používáte v dalším kroku pro volbu, předvolí stanici.

3 Stiskněte DOWN nebo UP pro volbu stanice.
Při každém stisknutí tlačítka se změní frekvence.
ⓐ Při naladění VKV RDS stanice
Jakmile zmizí „TUNE" z displeje, zobrazí se název stanice dle Program Service (*3PS) a rozsvítí se „RDS".

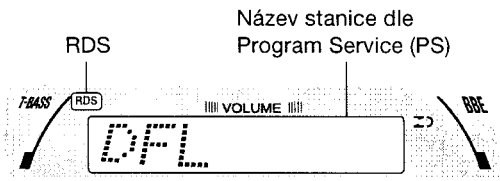

ⓑ Při naladění jiných stanic
Jakmile zmizí „TUNE" z displeje, zobrazí se pásmo.

- Během VKV sterefeonního příjmu se rozsvítí ((◎)).

4 Stiskněte SET pro předvolbu stanice do paměti.
Zvolené naprogramované číslo se zobrazí.

5 Opakujte kroky 2 až 4 pro předvolbu jiných stanic.
Další stanice nebude uložena do paměti, pokud již bylo uloženo do paměti celkem 32 naprogramovaných stanic pro všechna pásma.

Rychlé vyhledávání stanice (Automatické vyhledání)
Přidržte stisknuté **DOWN** nebo **UP**, dokud se frekvence nezačne rychle měnit. Vyhledávání se zastaví, jakmile se vyladí stanice. Automatické vyhledání zastavíte ručně stisknutím **DOWN** nebo **UP**.
- Automatické vyhledání se nemusí zastavit u stanic s velmi slabým signálem.

PŘÍJEM PODLE ČÍSEL PŘEDVOLBY

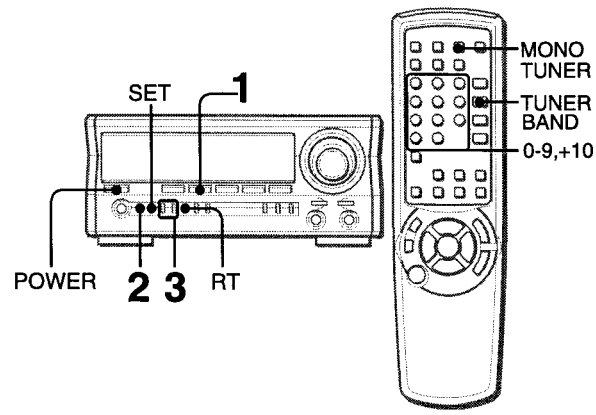

1 Pásmo zvolíte stisknutím TUNER BAND.

2 Stiskněte TUNING/PRESET, až se objeví na displeji „PRESET No.".

3 Opakovaným stisknutím DOWN nebo UP zvolte stanici.

Volba naprogramovaného čísla na dálkovém ovladači
Pásmo zvolíte stisknutím **TUNER BAND**. Poté stiskněte číselná tlačítka **0-9** pro volbu čísla předvolby.
Na displeji se objeví „PRESET No."
Příklad:
Pro volbu naprogramovaného čísla 20, stiskněte **+10**, **+10** a **0**.
Pro volbu naprogramovaného čísla 15, stiskněte **+10** a **5**.

Vymazání naprogramované stanice
Zvolte číslo předvolby stanice, která má být smazána. Poté stiskněte **SET**. Frekvence se rozbliká. Poté během 4 sekund znova stiskněte **SET**.
Vyšší čísla předvolby stanic ve stejném pásmu se také sníží o jednu.

Vyladění stanice, která není předvolena
Stiskněte **TUNING/PRESET**, až z displeje zmizí „PRESET NO.". Poté stisknutím **TUNER BAND** zvolíte pásmo a stisknutím **DOWN** nebo **UP** zvolíte stanici.

Příjem vyladěné stanice z vypnutého přístroje (Funkce přímé reprodukce)
Stiskněte **TUNER BAND**. Přístroj se zapne a začne hrát vyladěná stanice.

Je-li FM stereofonní vysílání rušeno šumem
Stiskněte **MONO TUNER** na dálkovém ovladači, až se zobrazí na displeji „MONO".

Šum je potlačen, ale příjem je pouze monofonní.
Pro obnovení stereofonního příjmu stiskněte **MONO TUNER** tak, až „MONO" z displeje zmizí.

POZNÁMKA

RDS funkce nemusí pracovat správně, obsahují-li RDS data přenášená z vysílače příliš mnoho interference anebo je-li přijímaný signál příliš slabý.

Zobrazení rádio textu (*4RT) během RDS příjmu
Jestliže vyladěná stanice vysílá RT kódy, objeví se text na displeji, je-li stisknuto **RT**.
Pro návrat k normálnímu displeji stiskněte **RT** znovu.

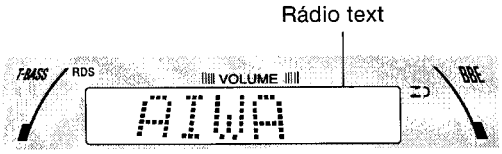

Jestliže vyladěná stanice nevysílá RT kódy, zobrazí se „NO RT", je-li stisknuto **RT**.

Změna vylaďovacího intervalu SV
Vyladovací interval SV je výrobně předvolen na krok 9 kHz. Používáte-li tento přístroj v oblasti s kmitočtovou alokací krok 10 kHz, musíte vylaďovací interval změnit.
Stiskněte tlačítko **TUNER BAND** a zatímco je držíte stisknuté, stiskněte současně tlačítko **POWER**.
Chcete-li znovu nastavit původní vylaďovací interval, celý postup zopakujte.

POZNÁMKA

Změníte-li vylaďovací interval SV, všechny naprogramované stanice budou z paměti vymazány. Musíte je znovu naprogramovat.

*1**RDS**
Dnes mnoho stanic vysílá takzvané RDS (Radio Data System) kódy, které obsahují různé další informace spolu s normálním vysíláním.

***2Stejné RDS stanice s alternativními frekvencemi (AF)**
Toto je seznam alternativních frekvencí, který obsahuje informace o různých vysílačích vysílajících stejný program ve stejné oblasti příjmu. Umožňuje přijímačům vybaveným pamětí zaznamenat seznam a tím snížit čas potřebný k přepnutí na jiný vysílač.

***3Název stanice dle Program Service (PS)**
Toto je jméno obsahující maximálně 8 alfanumerických znaků, které se zobrazí, a informuje tím posluchače o programu, který je vysílán rozhlasovou stanicí.
Příklad: BBC 1
Znaky, které lze zobrazit

A B C D E F G H I J K L M N O P Q R S T U V W X Y Z
0 1 2 3 4 5 6 7 8 9 < > ? " ' ※ @ ⌐ ⌟ − + /

Jestliže znak přenášený ve vysílání nejde zobrazit na přijímači, je nahrazen mezerou.

***4Rádio text (RT)**
Informace, jako je seznam účinkujících v inscenaci nebo název písně se zobrazí na displeji.

VYHLEDÁVÁNÍ POMOCÍ RDS KÓDŮ

Každá RDS stanice označuje typ programu (*5PTY), který právě vysílá. Jestliže si zvolíte PTY, přístroj může automaticky vyhledat vhodnou stanici z předvolených stanic. Navíc v některých oblastech funguje služba *6EON (Další rozšířené sítě), takže vyhledávání je mnohem rychlejší.

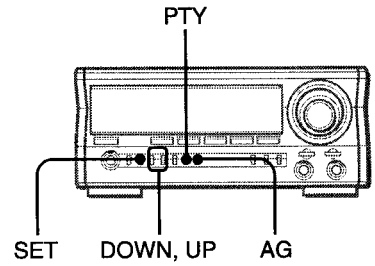

ZOBRAZENÍ PTY

Během RDS příjmu stiskněte jednou PTY.

Programy jsou tříděny následovně:

TRAFFIC (dopravní hlášení), NEWS (zprávy), AFFAIRS (současné události), INFO (informace), SPORT, EDUCATE (vzdělávání), DRAMA, CULTURE (kultura), SCIENCE (věda), VARIED (různé), POP M (populární hudba), ROCK M (rocková hudba), EASY M (hudba středního proudu), LIGHT M (lehká klasika), CLASSICS (vážná klasika), OTHER M (jiná hudba), WEATHER (počasí), FINANCE, CHILDREN (dětské programy), SOCIAL (společenské události), RELIGION (náboženství), PHONE IN (telefony do redakce), TRAVEL (cestování), LEISURE (volný čas), JAZZ (jazzová hudba), COUNTRY (country hudba), NATION M (národní hudba), OLDIES (staré nahrávky), FOLK M (folková hudba), DOCUMENT (dokumentární pořady), TEST (zkouška poplachu), ALARM (poplach)

POZNÁMKA

- Není-li informace o typu programu vysílána, zobrazí se „NO PTY".
- Je-li vysílána informace o programu nedefinovaného typu, zobrazí se „UNDEFINE".
- Přístroj rozlišuje TRAFFIC jako jeden z programových typů.

VYHLEDÁVÁNÍ SPECIFICKÉHO PTY

1 Stiskněte PTY.
Zobrazí se typ programu právě přijímané stanice.

2 Během 4 sekund stiskněte DOWN ou UP pro volbu typu programu.

3 Během 4 sekund stiskněte znovu PTY.
Vyhledávání automaticky prohlédne každou předvolenou stanici. Po identifikování vhodné stanice je tato stanice zvolena.

Služba EON pro vyhledávání PTY
Pokud služba EON funguje při vysílání PTY, vhodná stanice je vyhledána bez prohledávání každé předvolené stanice. Jakmile stanice vysílá informaci EON, trvá přístroji asi 15 až 30 sekund dekódování informace EON. Po dekódování informace se „EON" rozsvítí na displeji.

Jestliže stanice není vyhledána
Zobrazí se „NOT FOUND" a přístroj se vrátí na předchozí stanici.

Je-li zvolen program typu TRAFFIC
Přístroj vyhledává stanici přenášející kód *7TP.
Avšak vyladěná stanice nemusí právě vysílat dopravní hlášení. Počkejte proto chvíli. Vyladěná stanice vysílá dopravní informace pravidelně a dopravní hlášení brzo přijde.

VYHLEDÁNÍ EON

Během VKV RDS příjmu se přístroj automaticky přepne na rozhlasové pořady se zvoleným PTY jakmile začnou.

1 Stiskněte PTY.
Zobrazí se typ programu na právě vyladěné stanici.

2 Během 4 sekund stiskněte DOWN ou UP pro volbu typu programu.

3 Během 4 sekund stiskněte ▮▮SET.
Po dobu 3 sekund se zobrazí „EON ON". Poté „EON" začne blikat a přístroj vstoupí do pohotovostního režimu pro vyhledání EON.
Jakmile začne rozhlasový pořad se zvoleným PTY na jiné rozhlasové stanici, přeruší se právě přijímaný rozhlasový program a místo toho je slyšet rozhlasový pořad se zvoleným PTY. V tomto okamžiku „EON" bliká rychle.
Na konci rozhlasového pořadu se zvoleným PTY se obnoví příjem původní VKV stanice.
- Režim pohotovosti vyhledání EON se uchová v přístroji, pokud není zrušen, a to i při vypnutém napájení.

Obnovení příjmu původní VKV stanice během příjmu rozhlasového pořadu se zvoleným PTY
Stiskněte **DOWN** ou **UP**.
V tomto okamžiku se zruší režim pohotovosti vyhledání EON.

Zrušení režimu pohotovosti vyhledání EON
Přidržte stisknuté **PTY**. (Neuvolňujte ještě **PTY**.) Střídavě se zobrazuje na displeji „EON PTY" a zvolené PTY. V tomto okamžiku stiskněte **SET** při současně stisknutém **PTY**. Zobrazí se na displeji „EON OFF" a je zrušen režim pohotovosti vyhledání EON.

POZNÁMKA

Funkce vyhledání EON nefunguje, pokud:
- Nejsou předvolené VKV stanice.
- Signály stanic se zvoleným PTY jsou slabé.
- Není přijímáno VKV RDS.

DALŠÍ FUNKCE RDS KÓDŮ

Funkce Auto GEQ
Ekvalizační křivka se přepne automaticky tak, aby se shodovala s typem hudebního programu stanice RDS.
Stiskněte AG.
Rozsvítí se „AG".
Zrušíte opětovným stisknutím.

GEQ shodující se s PTY:

PTY	GEQ
POP M	POP
ROCK M	ROCK
LIGHT M	JAZZ
CLASSICS	CLASSIC
JAZZ	JAZZ
COUNTRY	POP
NATION M	POP
OLDIES	POP
FOLK M	JAZZ
Jiný	Vypnuto

Předvolený GEQ lze změnit tak, aby vyhovoval Vašim požadavkům stisknutím **GEQ**. V tomto okamžiku se zruší funkce Auto GEQ.

Hodinový čas (*8CT)
Pomocí funkce CT zjistí přístroj místní čas. Funkce CT funguje při libovolné přijímané CT stanici.

Pokud jste neseřídili hodiny (hodiny blikají na displeji)
Současný čas může být nastaven automaticky během vyladění RDS stanice.
Jestliže žádná RDS stanice není předvolena, vyladťte RDS(CT) stanici ručně stisknutím ◄◄ **DOWN** nebo ►► **UP**.

Jestliže hodiny nesouhlasí s vysílaným časem
RDS signál seřídí hodinový čas na celou hodinu každou hodinu.

***5Identifikace typu programu (PTY)**
PTY umožňuje volbu poslechu podle jednoho z 30 a více programových typů než jen podle stanice.

***6Informace Další rozšířené sítě (EON)**
Informace EON dává přijímači křížovou referenci na jiné stanice a umožňuje přijímači se přepnout z právě nastavené vyladěné stanice na jinou RDS stanici.

***7Identifikace dopravního hlášení (TP)**
Toto je kód, který oznamuje přijímači, že vyladěná stanice právě vysílá příslušné místní dopravní a cestovní informace.

***8Hodinový čas (CT)**
Funkce CT poskytuje přesný časový signál, který se sám nastaví podle časové zóny a podle sezónních časových posunů.

MÍSENÍ S MIKROFONEM (KARAOKE)

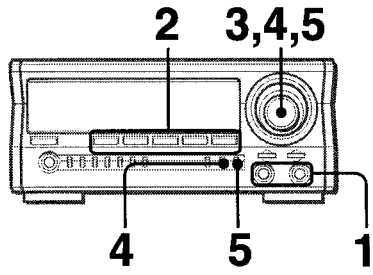

Dva mikrofony (nejsou v příslušenství) lze zapojit k tomuto přístroji, což Vám umožní zpívat s hudebním doprovodem. Použijte mikrofony s mini zástrčkou (ø 3,5 mm).

***1* Zapojte vaše mikrofony do zdířek MIC 1 a MIC 2.**

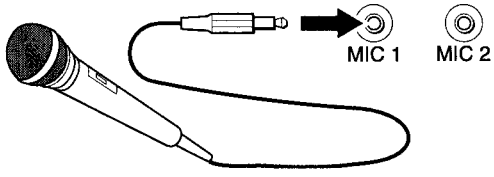

***2* Stisknutím jednoho z funkčních tlačítek zvolte zdroj k mísení, a začněte jej přehrávat.**

***3* Nastavte hlasitost a zabarvení zvuku zdroje.**

***4* Stiskněte MIC a otočením VOLUME během 4 sekund nastavte hlasitost z mikrofonu.**
Hlasitost z mikrofonu lze zvolit od 1 do MAX (7) nebo OFF (zrušit).
Hlasitost z obou mikrofonů lze nastavit současně.

***5* Stiskněte ECHO a otočením VOLUME během 4 sekund nastavte úroveň echa.**
Úroveň echa lze zvolit od 1 do MAX (7) nebo OFF (zrušit).

Změna časového zpoždění echa
Přidržte **ECHO** při zapnutém echu.
Střídavě se zobrazí „ECHO-L" (Dlouhé) a „ECHO-M" (Střední).
V požadované poloze uvolněte tlačítko.

Nahrávka zvuku z mikrofonu smísená s doprovodem
Postupujte podle návodu pro nahrávku ze zvukového zdroje (viz strana 29).
SYNC DUB nelze použít pro mixážní nahrávku.

Pokud mikrofony nepoužíváte
Nastavte hlasitost mikrofonu a úroveň echa na OFF a odpojte mikrofony ze zdířek **MIC**.

POZNÁMKA

- Jakmile změníte úroveň MIC nebo ECHO, nežim SURROUND a DOLBY PRO LOGIC se automaticky zruší.
- Pokud je zapnut MIC nebo ECHO při zvoleném 5.1 CH (strana 34), 5.1 CH se změní na VIDEO.
- Je-li mikrofon příliš blízko reproduktorů, může být slyšet houkavý zvuk. V tomto případě oddalte mikrofon pryč od reproduktorů, anebo snižte hlasitost z mikrofonu.
- Je-li zvuk z mikrofonu extrémně hlasitý, může být zkreslený. V tomto případě snižte hlasitost z mikrofonu.
- Dojde-li ke změně funkce, hlasitost z mikrofonu a hlasitost echa se vynulují.

Doporučené mikrofony
Doporučujeme použít všesměrové typy mikrofonů. Mělo by se tím zabránit houkání. Spojte se s Vaším prodejcem Aiwa ohledně podrobností.

FUNKCE VOKÁLNÍ FADER/MULTIPLEX

Tento přístroj může používat disky nebo pásky jako zdroje pro Karaoke.
Použijte funkci Vokální fader pro obyčejné disky nebo pásky.
Použijte funkci Multiplex pro multi audio disky nebo pásky.

Stiskněte opakovaně KARAOKE pro volbu funkce vokálního faderu nebo multiplexu.
Při každém stisknutí **KARAOKE** je vybrána cyklicky jedna z těchto funkcí.

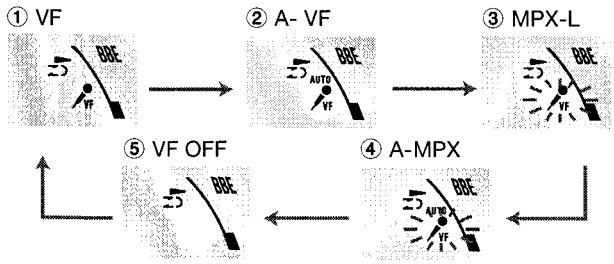

① VF (Vokální fader)
Zpěvákův hlas se stane tišší než doprovod.

② A-VF (Automatický vokální fader)
Zpěvákův hlas se stane tišší než doprovod jen pokud je přítomen audio vstup z mikrofonu.

③ MPX-L (Multiplex)
Pouze zvuk z levého kanálu je slyšet z obou reproduktorů, a zvuk z pravého kanálu je ztišen.

④ A-MPX (Automatický multiplex)
Pouze zvuk z levého kanálu je slyšet z obou reproduktorů a zvuk z pravého kanálu je ztišen, ale jen tehdy, je-li přítomen audio vstup z mikrofonu.

⑤ VF OFF (Zrušit)

Změna nastavení časového zpoždění ve funkci Automatický vokální fader nebo Automatický multiplex
Ztišený zpěvákův hlas se může vrátit na normální úroveň rychleji.
Je-li zvolen Automatický vokální fader nebo Automatický multiplex, zobrazí se na 4 sekundy „A-VF" nebo „A-MPX" a změní se na jméno zvolené funkce. Po zobrazení jména zvolené funkce, přidržte stisknuté **KARAOKE** dokud se nezobrazí „FAST".
Pro návrat do původního nastavení, zvolte „SLOW".
Jakmile je přístroj vypnut, obnoví se „SLOW".

Změna poslouchaného kanálu ve funkci Multiplex
Pouze zvuk z pravého kanálu může být slyšet z obou reproduktorů.
Je-li zvolen Multiplex, zobrazí se na 4 sekundy „MPX-L" a změní se na jméno zvolené funkce. Po zobrazení jména zvolené funkce, přidržte stisknuté **KARAOKE** dokud se nezobrazí „MPX-R".
Pro návrat do původního nastavení, zvolte „MPX-L".
Jakmile je přístroj vypnut, obnoví se „MPX-L".

POZNÁMKA

- Karaoke funkce nemusejí fungovat správně s následujícími druhy CD nebo kazet.
  - Monofonně nahrané
  - Nahrané se silnými ozvěnami echa
  - Nahrané s vokální částí na pravé nebo levé straně zvukové báze
- Je-li zapnuta funkce Karaoke, výstupní zvuk je monofonní.
- Je-li funkce změněna, funkce Karaoke se zruší.

PŘEHLED OVLÁDACÍCH PRVKŮ

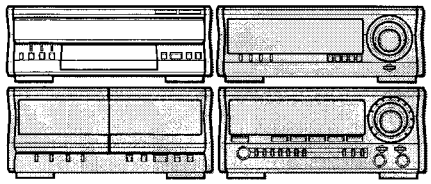

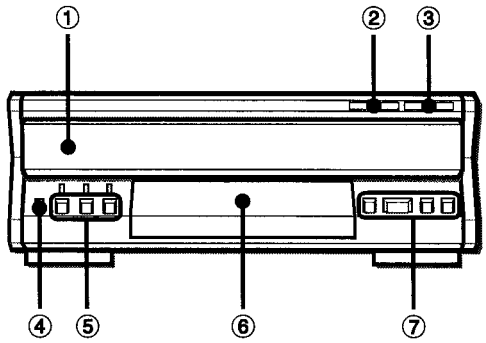

	Název	strana
❶	**Prostor pro disky**	
❷	**DISC CHANGE**	23, 24
❸	**≜OPEN/CLOSE**	23, 24
❹	**CD BLANK SKIP**	24
❺	**DISC DIRECT PLAY 1-3**	24-26
❻	**Okénko displeje**	
❼	**◄◄/I◄◄**	24, 25
	■STOP	24-26
	►II PLAY/PAUSE	24-26
	►►/►►I	24-26

REPRODUKCE CD

VKLÁDÁNÍ DISKŮ

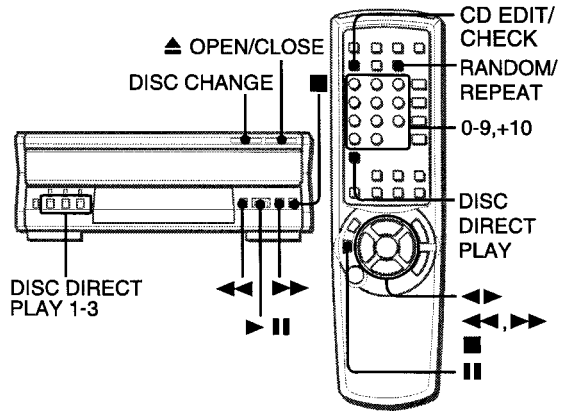

Stiskněte CD a stisknutím ≜OPEN/CLOSE otevřete prostor pro disky. Disk(-y) vložte označenou stranou nahoru.

Při reprodukci jednoho nebo dvou disků vložte disky do zásobníků 1 a 2.

Při reprodukci tří disků pootočte - po vložení 2 disků - zásobníky stisknutím **DISC CHANGE**. Třetí disk vložte do zásobníku 3. Stisknutím **≜OPEN/CLOSE** zavřete prostor pro disky.

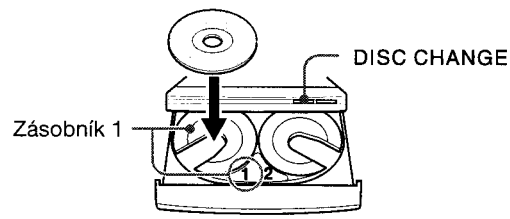

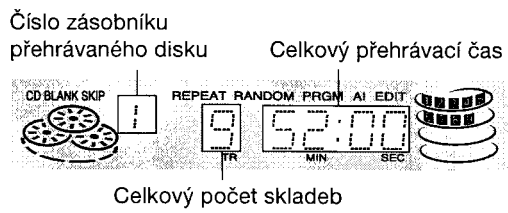

REPRODUKCE DISKŮ

Vložte disky.

Pro reprodukci všech disků v zásobnících stiskněte ►II PLAY/PAUSE (nebo ►/◄► PRESET na dálkovém ovladači).

Reprodukce začne od disku v zásobníku 1.

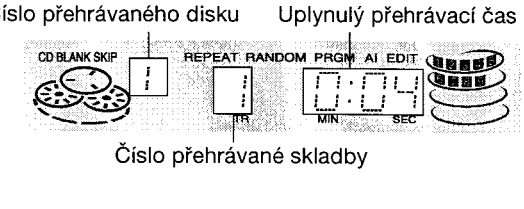

Pro reprodukci pouze jednoho disku stiskněte DISC DIRECT PLAY 1-3.
Zvolený disk bude jednou přehrán.

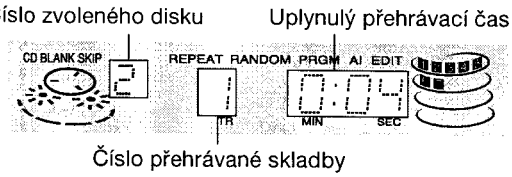

- Pokud je zvolené tlačítko stisknuto ještě jednou, všechny disky v zásobnících disků se přehrají spojitě za sebou.

Zahájení reprodukce pomocí dálkového ovladače
Stiskněte **DISC DIRECT PLAY**, poté stiskněte numerická tlačítka **1-3** pro volbu disku.

Reprodukci zastavíte stisknutím **■STOP (nebo ■CLEAR na dálkovém ovladači).**
Reprodukci dočasně přerušíte stisknutím **►IIPLAY/PAUSE (nebo IISET na dálkovém ovladači).** Reprodukci obnovíte opětovným stisknutím téhož tlačítka.
Pro vyhledání určitého úseku skladby při přehrávání stiskněte a držte stisknuté ◄◄ nebo ►► a uvolněte je až na hledaném místě.
Pro vyhledání začátku určité skladby opakovaně stiskněte ◄◄ nebo ►►.
Pro vyjmutí disků stiskněte **▲OPEN/CLOSE.**

Zahájení reprodukce na vypnutém přístroji (Přímá přehrávací funkce)
Stsikněte **CD** na stereofonním přijímači. Přístroj se zapne a začne reprodukce vložených disků (vloženého disku).

Kontrola zbývajicího času
Během reprodukce (s výjimkou náhodného přehrávání nebo programového přehrávání) stiskněte **CD EDIT/CHECK** na dálkovém ovladači. Na displeji se objeví čas zbývající do konce reprodukce všech skladeb na celé desce. Chcete-li na displej vrátit přehrávací čas, opakujte postup uvedený výše.

Volba skladby dálkovým ovladačem
1 Stiskněte **DISC DIRECT PLAY**, poté zvolte disk stisknutím číselných tlačítek **1-3.**
2 Stiskněte numerická tlačítka **0-9** a **+10** pro volbu skladby.
Příklad:
Pro volbu skladby číslo 25, stiskněte **+10**, **+10** a **5.**
Pro volbu skladby číslo 10, stiskněte **+10** a **0.**
Reprodukce začne zvolenou skladbou a pokračuje až do poslední skladby na disku.

Výměna disků během reprodukce
Během reprodukce jednoho disku lze vyměnit ostatní disky, aniž by došlo k přerušení reprodukce.
1 Stiskněte **DISC CHANGE.**
2 Disky vyjměte a vložte jiné.
3 Stisknutím **▲OPEN/CLOSE** zavřete prostor pro disky.

POZNÁMKA

- 8-cm disk vkládejte do vnitřního okruží zásobníku.
- Na jedno okruží pokládejte vždy pouze jeden disk.
- Nenaklánějte přístroj s vloženým diskem. Mohlo by to způsobit poruchu.
- Nepoužívejte CD disky nepravidelného tvaru (příklad: srdcového tvaru, oktagonálního tvaru). Může to způsobit poruchu.
- Přístroj nemůže přehrávat CD-R/RW disky nahrané na osobních počítačích nebo některé druhy CD-R/RW záznamů, protože mají odlišnosti v záznamových základnách.
- Nepřidávetjte na žádnou stranu (záznamovou nebo stranou opatřenou štítkem) CD-R/RW disků žádné nálepky nebo štítky. Může to způsobit selhání funkce.

REPRODUKCE V NAHODILÉM POŘADÍ/ OPAKOVANÁ REPRODUKCE

Použijte dálkový ovladač.

Reprodukce v nahodilém pořadí RANDOM
Všechny skladby na zvoleném diskz"Vebo na vševch discích lze přehrávat v nahodilém pořadí.

Opakovaná reprodukce REPEAT
Jeden disk nebo i všechny disky lze opakovaně přehrávat.

Stiskněte RANDOM/REPEAT na dálkovém ovladači.
Při každém stisknutí tlačítka se funkce zvolí cyklicky.
Reprodukce RANDOM — na displeji se zobrazí „RANDOM".
Reprodukce REPEAT — na displeji se zobrazí „REPEAT".
Reprodukce RANDOM/REPEAT — na displeji v rámečku se zobrazí „RANDOM" a „REPEAT".
Zrušit — z displeje zmizí rámečiy se zvýrazněnymi indikátory „RANDOM" a „REPEAT".

Reprodukce všech disků se zahájí stisknutím **►/◄►PRESET** (nebo **►IIPLAY/PAUSE** na CD přehrávači).
Pro reprodukci jednoho disku stiskněte **DISC DIRECT PLAY,** a poté stiskněte numerická tlačítka **1-3** (nebo **DISC DIRECT PLAY 1-3** na CD přehrávači) pro volbu disku.

POZNÁMKA

Během reprodukce v nahodilém pořadí nelze přeskočit na předcházející skladbu stisknutím ◄◄.

PŘEHRÁVÁNÍ S PŘESKOČENÍM MEZER

Tiché úseky mezi skladbami nahranými na CD mohou být přeskočeny během reprodukce.

1 **Stiskněte CD BLANK SKIP.**
„CD BLANK SKIP" se objeví v rámečku na displeji.

2 **Stiskněte ►II pro zahájení přehrávání.**
Tiché úseky mezi skladbami budou přeskočeny a zvuk bude přehráván bez přerušení. Jestliže skladba mizí do ztracena (končí se zvukem postupně se snižujícím), část do ztracena bude rovněž přeskočena.

Pro návrat k normálnímu přehrávání
Stiskněte znovu **CD BLANK SKIP** a rámeček obklopující „CD BLANK SKIP" zmizí.

POZNÁMKA

- Může nastat případ, že PŘEHRÁVÁNÍ S PŘESKOČENÍM MEZER nefunguje správně.
- PŘEHRÁVÁNÍ S PŘESKOČENÍM MEZER se automaticky zruší při obsluze STŘIHOVÉHO ZÁZNAMU AI EDIT (strana 31), NAPROGRAMOVANÉHO STŘIHOVÉHO ZÁZNAMU (strana 32), nebo záznamu během PROGRAMOVANÉHO PŘEHRÁVÁNÍ (page 25) nebo REPRODUKCE V NAHODILÉM POŘADÍ (strana 24).

PROGRAMOVANÉ PŘEHRÁVÁNÍ

Naprogramovat můžete až 30 skladeb z libovolných vložených disků.

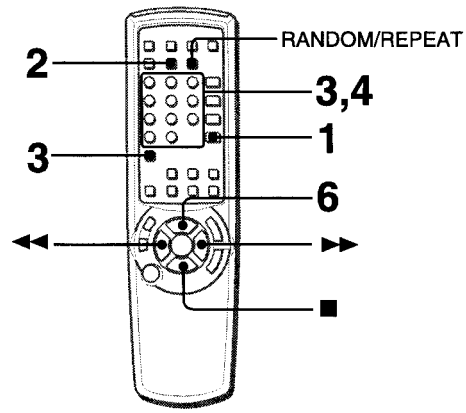

Použijte dálkový ovladač.

***1* Stiskněte CD a vložte disky.**

***2* Během režimu zastavení stiskněte dvakrát PRGM.**

„PRGM" se objeví v rámečku.

- Pokud je stisknuto **PRGM** jen jednou v kroku 2, přístroj vstoupí do režimu PROGRAM KARAOKE (strana 26).

***3* Stiskněte DISC DIRECT PLAY, poté během 3 sekund stiskněte numerická tlačítka 1-3 pro volbu disku.**

Jakmile se zásobník přestane otáčet, postupte na další krok.

***4* Stiskněte numerická tlačítka 0-9 a +10 pro naprogramování skladby.**

Příklad:
Pro volbu skladby číslo 25, stiskněte **+10**, **+10** a **5**.
Pro volbu skladby číslo 10, stiskněte **+10** a **0**.

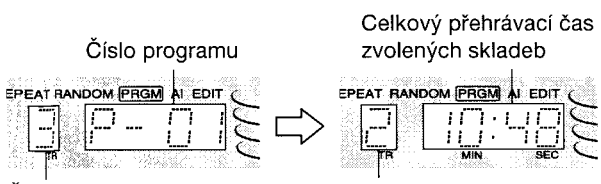

***5* Pro naprogramování dalších skladeb zopakujte kroky 3 a 4.**

***6* Reprodukci zahájíte stisknutím ►/◄► (nebo ►II PLAY/PAUSE na CD přehrávači).**

Kontrola programu
Při každém stisknutí ◄◄ nebo ►► před reprodukcí se na displeji objeví číslo disku, číslo skladby a číslo programu.

Vymazání programu
Během režimu zastavení stiskněte ■**STOP** (nebo ■**CLEAR** na dálkovém ovladači).

Zvýšení počtu skladeb v programu
Před reprodukcí zopakujte kroky 3 a 4. Nová skladba bude naprogramována jako poslední v pořadí.

Změna naprogramovaných skladeb
Program vymažte a celý postup zopakujte znovu od začátku.

Opakovaná reprodukce naprogramovaných skladeb
Po naprogramovaní skladeb stiskněte **RANDOM/REPEAT.** „REPEAT" se objeví v rámečku na displeji.

POZNÁMKA

Během naprogramované reprodukce nelze provést reprodukci v nahodilém pořadí, kontrolu zbývajícího času reprodukce a volbu disku nebo skladby.

PROGRAM KARAOKE

Před nebo během reprodukce CD si můžete rezervovat až 8 skladeb pro reprodukci po právě přehrávané skladbě. Každá rezervace se automaticky zruší, jakmile je skladba přehrána.

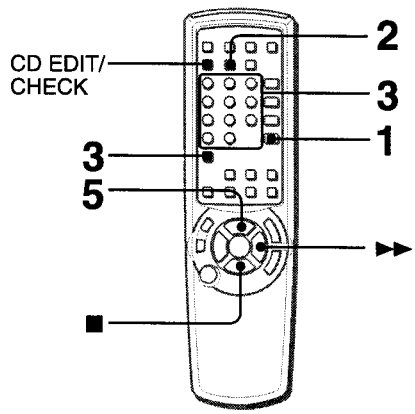

Použijte dálkový ovladač.

1 Stiskněte CD a vložte disky do CD přehrávače.

2 Stiskněte jednou PRGM v režimu zastavení.

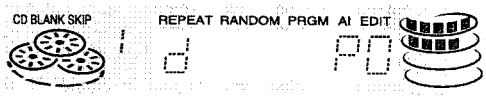

3 Stiskněte DISC DIRECT PLAY, a poté během 3 sekund stiskněte numerická tlačítka 1-3 pro volbu disku.
Poté stiskněte numerická tlačítka 0-9 a +10 pro naprogramování skladby.

4 Opakujte krok 3 pro rezervaci ostatních skladeb.

Číslo rezervovaného disku Číslo rezervované skladby

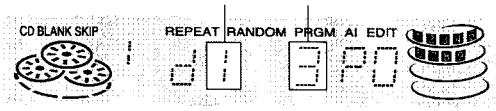

5 Stiskněte ►/◄► (nebo ►IIPLAY/PAUSE na CD přehrávači) pro zahájení reprodukce.
Jakmile je skladba přehrána, vymaže se z programu.

Číslo disku poslední rezervace Počet zbývajících rezervovaných skladeb

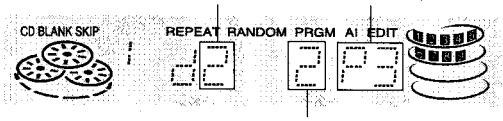

Číslo skladby poslední rezervace

Přidání rezervace během reprodukce
Opakujte krok 3.

Kontrola rezervovaných skladeb
Opakovaně stiskněte **CD EDIT/CHECK**. Při každém stisknutí se zobrazí číslo disku a číslo skladby v pořadí rezervací.

Pro zastavení reprodukce
Stiskněte **■STOP** (nebo **■CLEAR** na dálkovém ovladači). Pokud je stisknuto ►/◄► (nebo **►IIPLAY/PAUSE** na CD přehrávači) pro znovu zahájení reprodukce, počínaje poslední skladbou přehrávání začne znovu.

Přeskočení právě přehrávané skladby
Stiskněte ►►. Přeskočená skladba je vymazána z programu.

Vymazání všech rezervací
Stiskněte ►► opakovaně, dokud se neobjeví „d P0" na displeji.

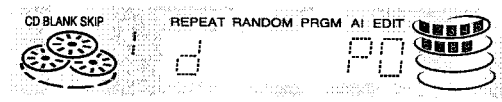

Stiskněte ještě jednou pro zrušení programů Karaoke. Displej se vrátí k původnímu zobrazení při reprodukci CD.

POZNÁMKA

- Jestliže číslo rezervované skladby neexistuje na zvoleném disku, přístroj se zastaví a displej se rozbliká. V tomto případě stiskněte ►► pro přeskočení chybné skladby. Poté stiskněte ►/◄► (nebo **►IIPLAY/PAUSE** na CD přehrávači) pro pokračování reprodukce na začátku další rezervované skladby.
- Je-li stisknuto **PRGM** opakovaně v kroku 2, „PRGM" se objeví v rámečku a přístroj vstoupí do režimu naprogramované reprodukce CD (strana 25). Pro zrušení naprogramované reprodukce stiskněte **■STOP** (nebo **■CLEAR** na dálkovém ovladači).

Pro návod k použití mikrofonů a funkce Karaoke, podívejte se na „MÍSENÍ S MIKROFONEM (KARAOKE)" na straně 21.

PŘEHLED OVLÁDACÍCH PRVKŮ

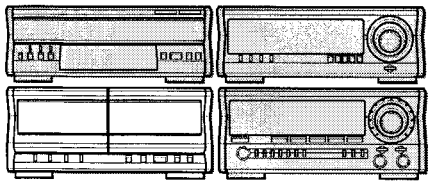

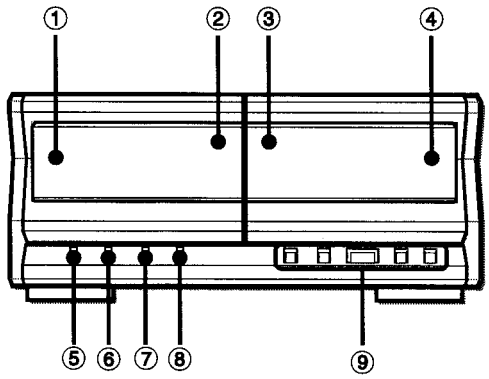

Název	strana
❶ ≜PUSH EJECT (pro část 1)	27
❷ Část 1	
❸ Část 2	
❹ ≜PUSH EJECT (pro část 2)	29
❺ DOLBY NR	28-32
❻ REV MODE (DECK 2)	27-30
❼ SYNC DUB NORM/HIGH	30
❽ ●REC/REC MUTE	29-32
❾ IIPAUSE	28, 29
◀◀ MS	28
◀▶PLAY/DIR	28
▶▶ MS	28
■STOP	28-32

Informace pro displej kazetových magnetofonů se zobrazuje na displeji sterefonního přijímače.

REPRODUKCE KAZET

VKLÁDÁNÍ KAZET

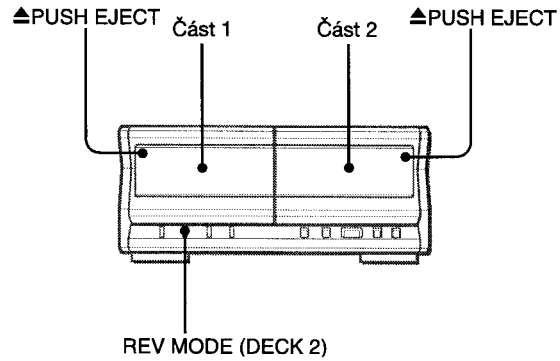

- V část 1 se kazety přehrávají vždy po obou stranách. V část 2 si můžete zvolit reverzní režim pro přehrávání jedné nebo obou stran.
- Pro reprodukci používejte kazety Typ I (normální), Typ II (high/CrO_2) nebo Typ IV (metalové).

Stisknutím ≜ PUSH EJECT otevřete kazetový prostor.

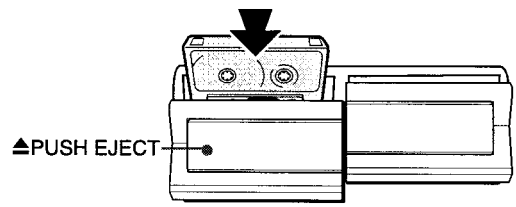

Vložte kazetu nekrytou stranou směrem dolů. Dvířka kazetového prostoru zavřete přitlačením na doraz.

Nastavení reverzního režimu (pouze část 2)
Při každém stisknutí **REV MODE (DECK 2)** se mění reverzní režim.

Pro reprodukci pouze jedné strany zvolte ⇄.
Pro reprodukci od přední strany do zadní strany pouze jednou zvolte ⇉.
Pro reprodukci obou stran opakovaně zvolte ⇄.
- Pokud jsou kazety vloženy v obou částech, značka ⇉ na displeji znázorňuje Spojitou reprodukci.

Č

REPRODUKCE KAZETY

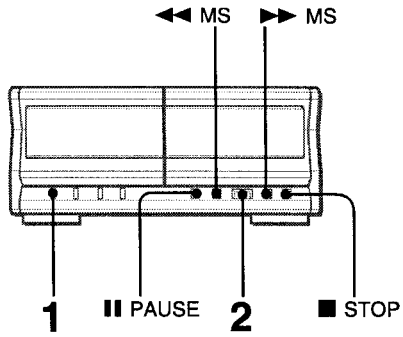

Vložte kazetu.

***1* Stiskněte DOLBY NR pro zapnutí nebo vypnutí Dolby NR tak, aby souhlasilo s reprodukovanou kazetou.**

Pro kazety nahrané s DOLBY NR, zapněte DOLBY NR.
Pro kazety nahrané bez DOLBY NR, vypněte DOLBY NR.

***2* Stisknutím ◄►PLAY/DIR zahájíte reprodukci.**

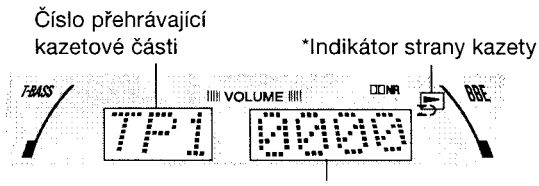

*Indikátor strany kazety
►: Přehrává se přední strana (vpřed).
◄: Přehrává se zadní strana (zpět).

Zahájení reprodukce pomocí dálkového ovladače
Nejprve stiskněte **TAPE** na stereofonním přijímači nebo na dálkovém ovladači. Poté stiskněte **►/◄►PRESET** na dálkovém ovladači pro zahájení reprodukce.

Pokud jsou kazety vloženy do obou kazetových částí
Stiskněte nejprve **TAPE** pro volbu kazetové části.
Na displeji se zobrazí číslo zvolené kazetové části.

Reprodukci zastavíte stisknutím **■STOP** (nebo **■CLEAR** na dálkovém ovladači).
Reprodukci dočasně přerušíte stisknutím **IIPAUSE** (nebo **II SET** na dálkovém ovladači). Reprodukci obnovíte opětovným stisknutím téhož tlačítka.
Reprodukovanou stranu kazety změníte stisknutím **◄►PLAY/DIR** v režimu reprodukce nebo zastavení.
Pro rychlé převinutí vpřed nebo vzad stiskněte **◄◄MS** nebo **►►MS**. Poté stiskněte **■STOP** (nebo **■CLEAR** na dálkovém ovladači) pro zastavení pásky.

Zahájení reprodukce na vypnutém přístroji (Přímá přehrávací funkce)
Stiskněte **TAPE** na stereofonním přijímači. Přístroj se zapne a začne reprodukce vložené kazety.

Vynulování počítadla do polohy 0000
Během režimu zastavení stiskněte **■STOP** (nebo **■CLEAR** na dálkovém ovladači).
Počítadlo se rovněž vynuluje do polohy 0000 při otevření a zavření kazetového prostoru.

HUDEBNÍ ČIDLO

Jestliže jsou mezi skladbami 4-sekundové nebo delší mezery, lze provést snadné vyhledání začátku přehrávané nebo další skladby.
Stiskněte **◄◄MS** nebo **►►MS** během reprodukce tak, aby odpovídalo indikátoru strany kazety (◄ nebo ►) na displeji.
Například, pokud je stisknuto **►►MS** při zobrazeném "►", začne reprodukce další skladby.

Funkce Hudební čidlo nemusí správně vyhledávat skladby v následujících situacích:
- Mezi skladbami jsou mezery kratší než 4 sekundy
- Mezery jsou zašuměné
- Dlouhé úseky s nízkou úrovní nahrávky
- Nízká celková úroveň nahrávky

SPOJITÁ REPRODUKCE

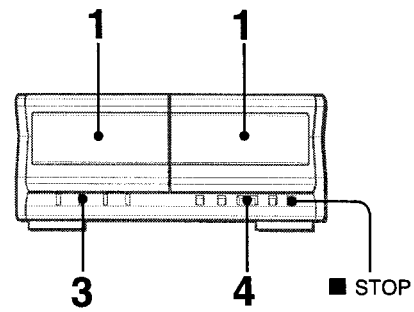

Jakmile skončí reprodukce z jedné kazetové části, začne reprodukce z kazety v druhé kazetové části bez přerušení.

***1* Vložte kazety do části 1 a do části 2.**

***2* Stiskněte TAPE na stereofonním přijímači pro volbu kazetové části, ze které se bude přehrávat nejdříve.**

***3* Stisnutím REV MODE (DECK 2) zvolte ⇄.**

***4* Stiskněte ◄►PLAY/DIR pro zahájení reprodukce.**
Reprodukce pokračuje dokud není stisknuto **■STOP**.

ZÁKLADNÍ ZÁZNAM

Tato sekce vysvětluje jak nahrávat z tuneru, CD přehrávače nebo vnějšího zařízení.

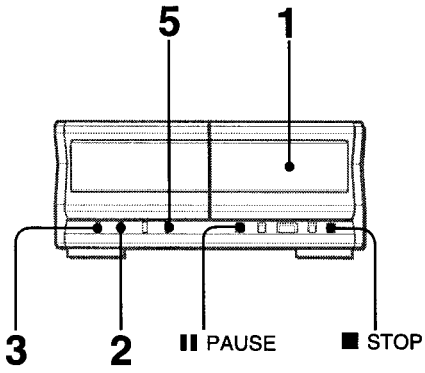

Příprava

- Pro záznam používejte kazety Typ I (normální) a Typ II (high/CrO_2).
- Nastavte pásku na místo, od kterého má začít záznam.

1 Vložte kazetu určenou pro záznam do části 2.

Vložte kazetu stranou, na kterou se bude nahrávat nejdříve, směřující směrem ven z přístroje.

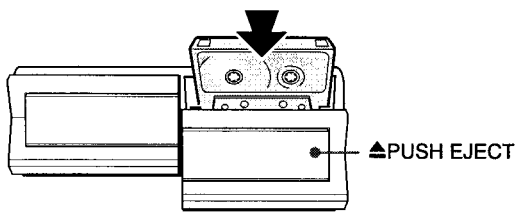

2 Stiskněte REV MODE (DECK 2) pro volbu reverzního režimu.

Pro záznam pouze na jedné straně zvolte ⇄.
Pro záznam na obou stranách zvolte ⇄ nebo (⇄).

3 Stiskněte DOLBY NR a zapněte nebo vypněte Dolby NR.

Pro záznam s DOLBY NR, zapněte DD NR.
Pro záznam bez DOLBY NR, vypněte DD NR.

4 Stiskněte funkci na stereofonním přijímači (CD, TUNER, VIDEO/AUX nebo MD) a připravte zdroj určený pro záznam.

Pro záznam z CD stiskněte **CD** a vložte disk(-y).
Pro záznam z rozhlasového vysílání stiskněte **TUNER** a vyladťte stanici.
Pro záznam z připojeného zařízení stiskněte **VIDEO/AUX/5.1 CH** nebo **MD**.

5 Stiskněte ● REC/REC MUTE pro zahájení záznamu.

Pokud zvolená funkce je CD, reprodukce a záznam jsou zahájeny současně.

Pro zahájení záznamu pomocí dálkového ovladače
Stiskněte ● **REC/REC MUTE**, potom ►/◄► na dálkovém ovladači během 2 sekund.

Pro ukončení záznamu stiskněte ■**STOP** (nebo ■**CLEAR** na dálkovém ovladači).
Pro dočasné přerušení záznamu stiskněte **II PAUSE** (nebo **II SET** na dálkovém ovladači). Pro obnovení záznamu je stiskněte znova.

Nastavení zvuku během záznamu
Výstupní úroveň hlasitosti a zabarvení zvuku (s výjimkou BBE) v reproduktorech nebo ve sluchátkách lze libovolně měnit, aniž by došlo k ovlivnění nahrávky.

VKLÁDÁNÍ PRÁZDNÝCH MEZER

Vkládání 4-sekundových prázdných mezer Vám umožní aktivaci funkce Hudební čidlo.

1 **Stiskněte ●REC/REC MUTE během nahrávání nebo v nahrávací pauze.**
Na displeji se rozbliká indikátor ●**REC/REC MUTE** a 4-sekundová prázdná mezera je vytvořena. Po 4 sekundách se kazetový magnetofon nastaví do režimu nahrávací pauzy.
2 **Stiskněte II PAUSE pro pokračování v záznamu.**

Pro vložení prázdné mezery kratší než 4 sekundy, stiskněte znova ●**REC/REC MUTE** zatímco ještě bliká ●**REC/REC MUTE**.
Pro vložení prázdné mezery delší než 4 sekundy, počkejte, až se nastaví režim nahrávací pauzy a poté stiskněte ●**REC/REC MUTE** znova. Každým stisknutím tohoto tlačítka se vloží prázdná mezera o délce 4 sekundy.

POZNÁMKA

- Jestliže se při záznamu vysílání na SV nebo DV pásmu objeví kňouravé nebo bušící zvuky, stiskněte **MONO TUNER** na dálkovém ovladači pro odstranění tohoto hluku.
  Opakovaným stisknutím tlačítek se zapíná a vypíná bodové světýlko v okénku displeje stereofonního přijímače.
- Pokud nahráváte z vnějšího připojeného zdroje přes zdířky **VIDEO/AUX** nebo **MD** a jestliže je vstupní úroveň příliš vysoká, křivky na grafickém ekvalizéru stoupají nepřetržitě na nejvyšší úroveň v displeji GRAFICKÉHO EKVALIZÉRU.
  V tomto případě zastavte nahrávání a seřiďte vstupní úroveň, dokud křivky nestoupají na nejvyšší úroveň přerušovaně (strana 33).

Ke kazetám

- **Abyste zabránili náhodnému smazání**, vylomte šroubovákem nebo jiným špičatým nástrojem plastické výstupky na kazetě po ukončení nahrávky.

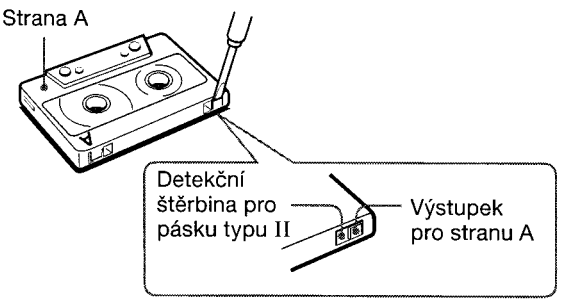

Pro opětovnou nahrávku na kazetu, zakryjte otvory po výstupcích pomocí lepící pásky apod. (U pásek typu II si dejte pozor, abyste nezakryli detekční štěrbinu pro pásku typu II.)

- **120-minutové a delší pásky jsou** nesmírně tenké a snadno se deformují nebo poškodí. Nedoporučujeme používat.
- **Naviňte volné smyčky na pásce** pomocí tužky nebo podobného nástroje před použitím kazety. Smyčky se mohou přetrhnout nebo se zaseknout v mechanismu.

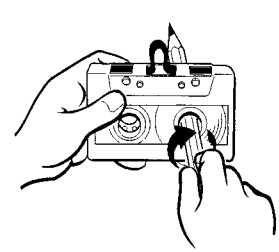

Systém DOLBY NR
Systém Dolby Noise Reduction snižuje šum pásky. Pro dosažení optimálních výsledků při reprodukci pásky nahrané pomocí systému DOLBY NR, zapněte na přístroji systém DOLBY NR.

RUČNÍ KOPÍROVÁNÍ KAZETY

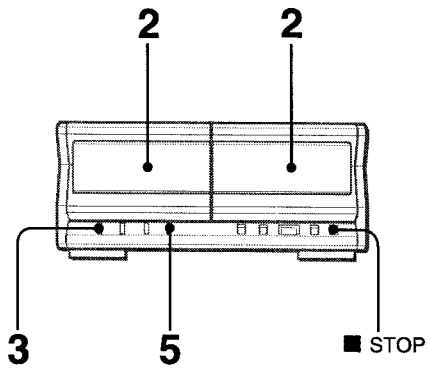

POZNÁMKA

- Nastavte pásku na místo, od kterého má začít záznam.
- Reverzní režim se automaticky nastaví na ⇄.
  Všimněte si, že záznam bude pořízen pouze na jedné straně kazety.

1 **Stiskněte TAPE na stereofonním přijímači.**

2 **Kazetu s původním záznamem vložte do části 1 a kazetu určenou pro záznam vložte do části 2.**
Kazety vložte stranami určenými k reprodukci nebo pro záznam směřujícími ven z přístroje.

3 **Stiskněte DOLBY NR pro vypnutí Dolby NR.**
Z displeje stereofonního přijímače zmizí DDNR.

4 **Stiskněte TAPE na stereofonním přijímači pro volbu části 1.**
Na displeji se zobrazí „TP 1".

5 **Stiskněte ● REC/REC MUTE pro zahájení záznamu.**
Reprodukce a záznam začnou současně.

Pro ukončení kopírování
Stiskněte **■STOP** (nebo **■CLEAR** na dálkovém ovladači).

Nastavení Dolby NR při reprodukci zkopírované pásky
Stiskněte **DOLBY NR** pro zapnutí nebo vypnutí Dolby NR tak, aby souhlasilo s originální kazetou.

Pro vymazání nahrávky
Přesvědčte se, že mikrofon není zapojen k tomuto přístroji. Nastavte hlasitost mikrofonu a úroveň echo na OFF (strana 21).

1 Pásku, kterou chcete smazat, vložte do části 2 a stiskněte **TAPE** na stereofonním přijímači, až se zobrazí „TP 2".
2 Nastavte pásku na místo, odkud má smazání začít.
3 Nastavte reverzní režim stisknutím **REV MODE (DECK 2)**.
4 Stiskněte **●REC/REC MUTE** a začněte se smazáním.

KOPÍROVÁNÍ CELÉ KAZETY

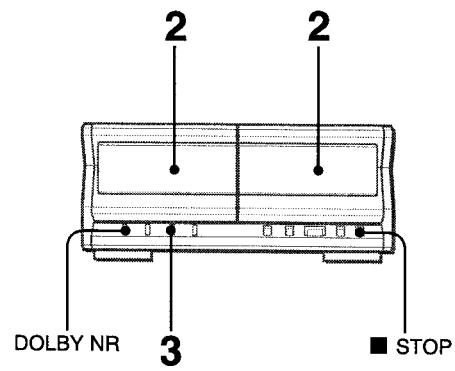

Tato funkce Vám umožňuje pořídit přesně stejné kopie obou stran původní kazety. Zadní strana obou kazet začne současně, jakmile dojde k obrácení směru pohybu delší pásky.

POZNÁMKA

- Kopírování nemůže začít z místa v polovině kazety.
- Reverzní režim se automaticky nastaví na ⇄.
- Režim Dolby NR neovlivňuje záznam.

1 **Stiskněte TAPE na stereofonním přijímači.**

2 **Kazetu s původním záznamem vložte do části 1 a kazetu určenou pro záznam vložte do části 2.**
Kazety vložte stranami určenými k reprodukci nebo pro záznam směřujícími ven z přístroje.

3 **Stiskněte jednou nebo dvakrát SYNC DUB pro zahájení reprodukce.**
① **Pro záznam při normální rychlosti** je stiskněte jednou, až se zobrazí na displeji „NORM-DUB".
② **Pro záznam při vysoké rychlosti** je stiskněte dvakrát, až se zobrazí na displeji „HIGH-DUB".

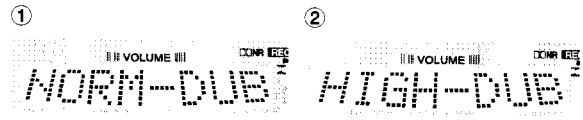

Pásky se převinou na začátek přední strany a začne záznam.

Pro ukončení kopírování
Stiskněte **■STOP** (nebo **■CLEAR** na dálkovém ovladači).

Nastavení Dolby NR při reprodukci zkopírované pásky
Stiskněte **DOLBY NR** pro zapnutí nebo vypnutí Dolby NR tak, aby souhlasilo s originální kazetou.

POZNÁMKA

Záznam nezačne, pokud ochranné výstupky proti smazání jsou vylomeny na jedné nebo na obou stranách kazety.

STŘIHOVÝ ZÁZNAM AI EDIT

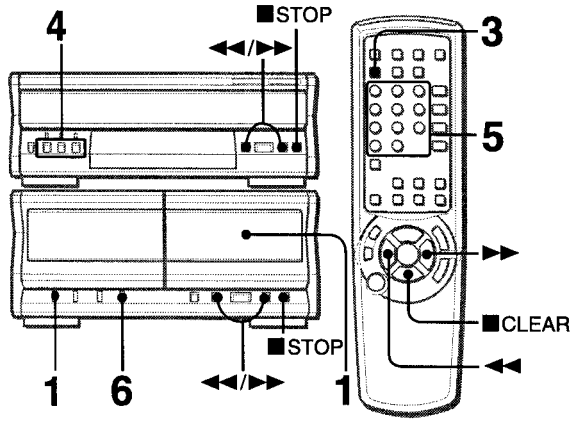

Funkce střihového záznamu AI edit Vám umožňuje záznam z CD bez obav o délku pásky a délku skladeb. Jakmile je vložen CD disk, přístroj automaticky zpočítá celkovou délku skladeb. Je-li to nutné, pořadí skladeb se automaticky změní tak, že žádná skladba není zkrácena.
(AI: Umělá inteligence)

POZNÁMKA

Střihový záznam AI edit nemůže začít z místa v polovině kazety. Záznam na kazetu musí být proveden od začátku jedné nebo druhé strany.

***1* Vložte kazetu určenou pro záznam do kazetové části 2 a stisknutím DOLBY NR zapněte nebo vypněte Dolby NR.**

Kazetu vložte stranou určenou nejprve pro záznam směřující ven z přístroje.

***2* Stiskněte CD na stereofonním přijímači a vložte disk(-y) do zásobníků.**

***3* Stiskněte jednou tlačítko CD EDIT/CHECK na dálkovém ovladači.**

„AI" a „EDIT" se současně objeví v rámečku.

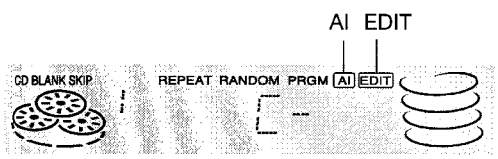

- Jakmile se „PRGM" se objeví v rámečku, stiskněte znovu **CD EDIT/CHECK**.

***4* Disk zvolíte stisknutím jednoho z tlačítek DISC DIRECT PLAY 1-3.**

***5* Stisknutím numerických tlačítek 0-9 na dálkovém ovladači nastavte délku pásky.**

Může být nastaveno 10 až 99 minut.
Příklad: Při použití 60-minutové kazety stiskněte tlačítka **6** a **0**.
Během několika sekund se naprogramují skladby, které budou zaznamenány na obou stranách kazety.
- Délku pásky můžete také nastavit pomocí tlačítek ◄◄/►►.

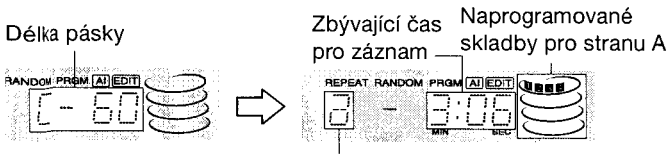

***6* Záznam na první straně zahájíte stisknutím ●REC/REC MUTE.**

Kazeta je převinuta na začátek přední strany, zaváděcí úsek je přehrán po dobu 10 sekund, a záznam je zahájen. Jakmile skončí záznam na přední straně (straně A), záznam na zadní straně (strana B) začne.

Zastavení záznamu

Stiskněte **■STOP** na kazetové části nebo na CD přehrávači (nebo **■CLEAR** na dálkovém ovladači). Záznam a reprodukce CD se zastaví současně.

Smazání střihového programu

Stiskněte dvakrát **■STOP** na CD přehrávači (nebo dvakrát **■CLEAR** na dálkovém ovladači) v režimu zastavení tak, až rámeček zmizí z „AI" a z „EDIT" na displeji.

Kontrola pořadí naprogramovaných čísel skladeb

Před záznamem stiskněte **CD EDIT/CHECK** na dálkovém ovladači, čímž zvolíte stranu, a stiskněte opakovaně ◄◄ nebo ►► na CD přehrávači.

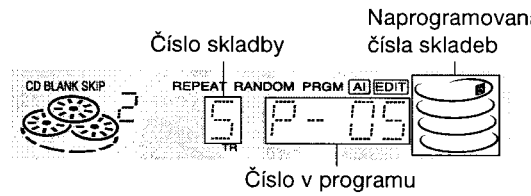

Přidávání skladeb z jiných disků do střihového programu

Jestliže po ukončení kroku 5 zbývá nějaký čas na kazetě, můžete přidat skladby z jiných disků vložených v CD zásobníku.

1 Stiskněte **CD EDIT/CHECK** na dálkovém ovladači pro volbu strany.
2 Stiskněte **DISC DIRECT PLAY 1-3** pro volbu disku.
3 Stiskněte numerická tlačítka na dálkovém ovladači pro volbu skladeb.
Skladbu, jejíž čas reprodukce je delší než čas zbývající na kazetě, nelze naprogramovat.
4 Opakujte kroky 2 a 3 pro přidání dalších skladeb.

Čas na kazetách a čas střihového záznamu

Skutečný čas pro záznam na kazetě je obvykle o něco delší než nahrávací čas uvedený na štítku kazety. Tento přístroj umožňuje naprogramování skladeb s využitím extra času. Jestliže celkový čas záznamu po ukončení střihu je poněkud delší než čas uvedený na kazetě , na displeji se zobrazí čas navíc (bez mínusového znaménka) namísto času zbývajícího na pásce (s mínusovým znaménkem).

POZNÁMKA

- Funkce střihového záznamu AI edit nemůže být použita pro disky obsahující 31 skladeb a více.
- Záznam je znemožněn, pokud ochranné výstupky proti smazání jsou vylomeny na jedné nebo na obou stranách kazety.
- Střihový záznam AI edit překonává funkci CD BLANK SKIP.

NAPROGRAMOVANÝ STŘIHOVÝ ZÁZNAM

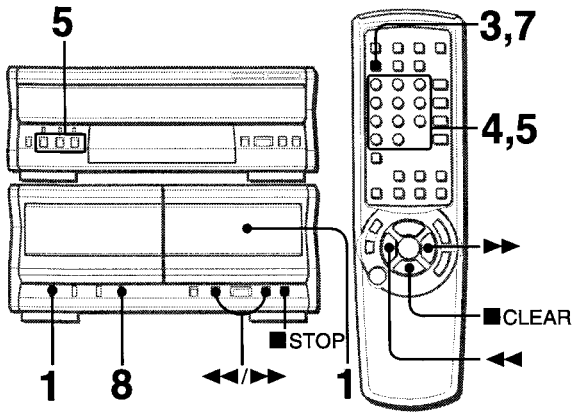

Naprogramovaný střihový záznam Vám umožňuje záznam při současné kontrole zbývajícího času na každé straně kazety tak, jak jsou programovány skladby.

POZNÁMKA

Naprogramovaný střihový záznam nemůže začít z místa v polovině kazety. Záznam na kazetu musí být proveden od začátku jedné nebo druhé strany.

1 **Vložte kazetu určenou pro záznam do kazetové části 2 a stisknutím DOLBY NR zapněte nebo vypněte Dolby NR.**
Kazetu vložte stranou určenou nejprve pro záznam směřující ven z přístroje.

2 **Stiskněte CD na stereofonním přijímači a vložte disk(-y) do zásobníků.**

3 **Stiskněte dvakrát tlačítko CD EDIT/CHECK na dálkovém ovladači.**
„PRGM" a „EDIT" se současně objeví v rámečku na displeji.
• Jakmile se „AI" se objeví v rámečku na displeji, stiskněte znovu **CD EDIT/CHECK**.

4 **Stisknutím numerických tlačítek na dálkovém ovladači nastavte délku pásky.**
Může být nastaveno 10 až 99 minut.
• Délku pásky můžete také nastavit pomocí tlačítek ◄◄/►►.

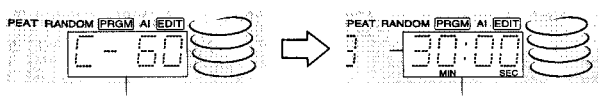

Délka pásky — Maximální čas pro záznam na straně A

5 **Disk zvolíte stisknutím DISC DIRECT PLAY 1-3. Poté stiskněte numerická tlačítka 0-9 a tlačítko + 10 na dálkovém ovladači pro naprogramování skladby.**
Příklad: Pro volbu 10. skladby z disku 2, stiskněte tlačítko **DISC DIRECT PLAY 2**, a poté stiskněte tlačítka **+ 10** a **0**.

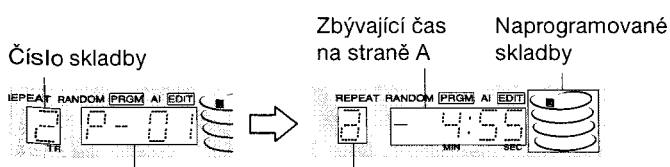

a: První strana pro záznam (strana A)
b: Druhá strana pro záznam (strana B)

6 **Zopakujte krok 5 pro naprogramování zbylých skladeb na straně A.**
Skladbu, jejíž čas reprodukce je delší než čas zbývající na kazetě, nelze naprogramovat.

7 **Stiskněte tlačítko CD EDIT/CHECK na dálkovém ovladači pro volbu strany B a naprogramování skladeb pro stranu B.**
Po ověření „b" na displeji opakujte krok 5.

8 **Záznam zahájíte stisknutím ●REC/REC MUTE.**
Kazeta je převinuta na začátek přední strany, zaváděcí úsek je přehrán po dobu 10 sekund, a záznam je zahájen. Jakmile skončí záznam na přední straně (A), záznam na zadní straně (B) začne.

Zastavení záznamu
Stiskněte tlačítko **■STOP** na kazetové části nebo na CD přehrávači (nebo **■CLEAR** na dálkovém ovladači). Záznam a reprodukce CD se zastaví současně.

Smazání střihového programu
Stiskněte dvakrát **■STOP** na CD přehrávači (nebo dvakrát **■CLEAR** na dálkovém ovladači) v režimu zastavení tak, až rámeček zmizí z „PRGM" a z „EDIT" na displeji.

Kontrola pořadí naprogramovaných čísel skladeb
Y režimu zastavení stiskněte tlačítko **CD EDIT/CHECK** na dálkovém ovladači, čímž zvolíte stranu kazety, a stiskněte opakovaně tlačítko ◄◄ nebo ►► na CD přehrávači.

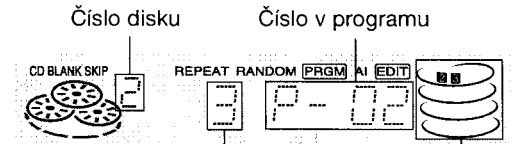

Změna programu pro každou stranu
Stiskněte **CD EDIT/CHECK** na dálkovém ovladači pro volbu strany kazety, a stiskněte **■STOP** na CD přehrávači (nebo **■CLEAR** na dálkovém ovladači) pro smazání programu pro zvolenou stranu. Poté naprogramujte skladby znovu.

POZNÁMKA

• Až 30 skladeb lze naprogramovat z libovolného z vložených disků.
• Záznam je znemožněn, pokud ochranné výstupky proti smazání jsou vylomeny na jedné nebo na obou stranách kazety.

PŘIPOJENÍ DOPLŇKOVÉHO ZŘÍZENÍ

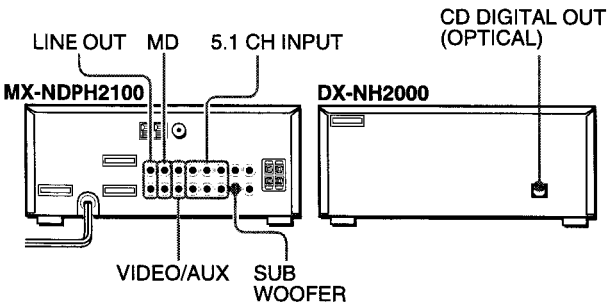

Podrobnosti k obsluze připojených zařízení najdete v jejich příručkách.

- Propojovací šňůry nejsou v příslušenství. Potřebné šňůry si obstarejte.
- Ohledně vhodnosti toho kterého doplňkového zařízení se poraďte s odborníkem v místní autorizované prodejně Aiwa.

ZDÍŘKY VIDEO/AUX

Tyto zdířky jsou určeny pro vstup analogového audio signálu do MX-NDPH2100.
Příslušné audio zařízení (gramofony, LD přehrávače, MD přehrávače, VCR rekordéry, TV, atd.) připojte pomocí kabelu opatřeného RCA phono zástrčkami.
Červenou zástrčku zapojte do zdířky **VIDEO/AUX R**, a bílou zástrčku do zdířky **VIDEO/AUX L**.

Připojení gramofonu
Používejte gramofon Aiwa se zabudovaným ekvalizačním zesilovačem.

ZDÍŘKY MD

Tato zdířka je doporučena pro připojení MD přehrávače.
Použijte kabel s RCA phono zástrčkami.
Zapojte červený kolík do zdířky **MD R** na MX-NDPH2100 a bílý kolík do zdířky **MD L**.

ZDÍŘKY LINE OUT

MX-NDPH2100 poskytuje analogový zvukový signál na těchto zdířkách.
Použijte kabel s RCA phono zástrčkami pro zapojení audio zařízení se zdířkami **LINE IN** (analogový vstup).
Zapojte červený kolík kabelu do zdířky **LINE OUT R** a bílý kolík do zdířky **LINE OUT L**.

POZNÁMKA

- Nezapojujte zařízení současně do zdířek **LINE OUT** a **VIDEO/AUX**. Jinak může dojít ke vzniku šumu a k poruše.
- BBE zvuk je na výstupu přes **LINE OUT** zdířky. Abyste jej zrušili, vypněte BBE.

ZDÍŘKY SUB WOOFER

Do zdířek **SUB WOOFER** na MX-NDPH2100 zapojte přídavné aktivní subwoofery s vestavěným zesilovačem.

ZDÍŘKY 5.1 CH INPUT

MX-NDPH2100 vstup zvukového signálu z audio zařízení (DVD přehrávač, LD přehrávač, atd.), které obsahuje Dolby digitální dekodér s výstupními terminály 5.1 ch. Přečtěte si návod „PŘIPOJENÍ DVD PŘEHRÁČE“ na straně 34.

ZDÍŘKA CD DIGITAL OUT (OPTICAL)

DX-NH2000 poskytuje digitální CD zvukový signál na této zdířce. Pro připojení digitálního audio zařízení (DAT magnetofon, MD rekordér apod.) použijte optický kabel. Sejměte ochrannou krytku ⓐ se zdířky **CD DIGITAL OUT (OPTICAL)**. Poté zapojte zástrčku optického kabelu do zdířky **CD DIGITAL OUT (OPTICAL)**.

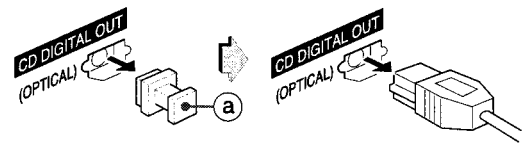

Pokud nepoužíváte zdířku CD DIGITAL OUT (OPTICAL).
Nasaďte ochrannou krytku z příslušenství ⓐ.

POSLECH VNĚJŠÍCH ZDROJŮ

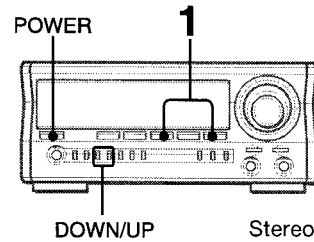

Pro přehrávání ze zařízení zapojeného do zdířek **VIDEO/AUX** nebo zdířek **MD** postupujte následovně.

1 Stiskněte VIDEO/AUX/5.1CH nebo MD.

Pro reprodukci ze zařízení zapojeného do VIDEO/AUX, stiskněte **VIDEO/AUX/5.1CH**. „VIDEO“ se objeví na displeji.
Pro reprodukci ze zařízení zapojeného do MD, stiskněte **MD**. „MD“ se objeví na displeji.

2 Přehrávejte z připojeného zařízení.

Pro změnu názvu zdroje na displeji
Jakmile je stisknuto **VIDEO/AUX/5.1CH**, zpočátku se „VIDEO“ objeví na displeji. Lze jej změnit na „AUX“ nebo „TV“.
Na zapnutém přístroji stiskněte **POWER** při současně stisknutém **VIDEO/AUX/5.1CH**. Opakujte postup pro volbu jednoho z názvů.

Nastavení zvukové hladiny z vnějšího zdroje
Je-li zvuková hladina vnějšího zdroje příliš vysoká nebo příliš nízká v porovnání s ostatními vnitřními zdroji, nastavte ji následovně.

1 Stiskněte **VIDEO/AUX/5.1CH** nebo **MD** a reprodukujte ze zařízení.
2 Stiskněte **DOWN** nebo **UP** tak, až se zvukové hladiny vnějšího zdroje a vnitřních zdrojů vyrovnají.

POZNÁMKA

Během záznamu nelze nastavit zvukovou hladinu.

PŘIPOJENÍ DVD PŘEHRÁČE

Zdířky **5.1 CH INPUT** na MX-NDPH2100 jsou připraveny pro systém DOLBY DIGITAL SURROUND.
Zapojte DVD přehrávač s výstupními zdířkami 5.1CH k tomuto přístroji s použitím kabelů s RCA phono zástrčkami následujícím způsobem:

Zdířka DVD přehrávače	Zdířka tohoto přístroje
5.1CH OUTPUT FRONT (L,R), apod.	5.1CH FRONT (L,R)
5.1CH OUTPUT SURROUND(L,R), apod.	5.1CH SURROUND(L,R)
5.1CH OUTPUT CENTER, apod.	5.1CH CENTER
5.1CH OUTPUT SUB WOOFER, apod.	5.1CH SUB WOOFER
LINE OUT (L,R), apod.	VIDEO/AUX (Viz POZNÁMKA.)

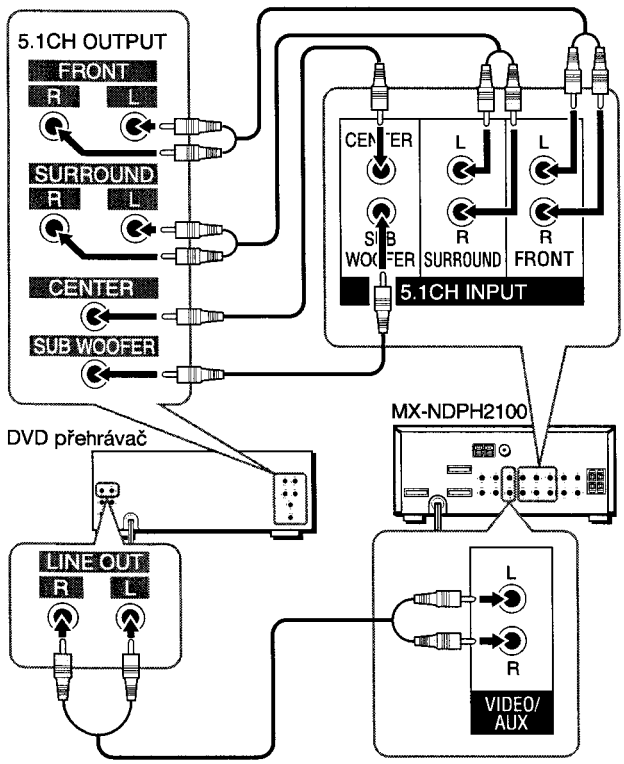

POZNÁMKA

- Jestliže DVD zařízení není zapojeno do zdířky **VIDEO/AUX** tohoto přístroje:
  - spektrální analyzátor nezobrazuje zvukovou úroveň z DVD přehrávače.
  - zvuk z připojeného DVD přehrávače nemůže být nahráván.

Tato omezení odstraníte tak, že propojíte zdířky **LINE OUT** DVD přehrávače se zdířkami **VIDEO/AUX** tohoto přístroje navíc k propojeným zdířkám **5.1CH INPUT**. Signál přenášený přes zdířky **VIDEO/AUX** umožňuje správnou funkci spektrálního analyzátoru a také správné provedení záznamu.
Postupujte rovněž podle návodu k obsluze pro DVD přehrávač.

- V žádném případě není možné nahrát DOLBY DIGITAL SURROUND zvuk.

POSLECH DOLBY DIGITAL SURROUND ZVUKU

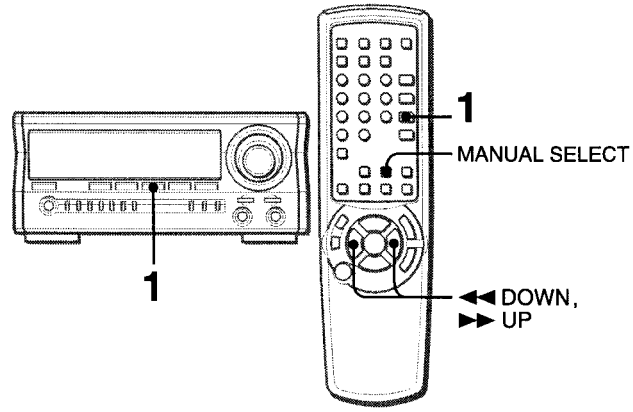

Jestliže DVD přehrávač je zapojen ke zdířkám **5.1CH INPUT** tohoto přístroje, můžete poslouchat DOLBY DIGITAL SURROUND zvuk, který Vám umožňuje si dopřát zvuk v kvalitě reprodukce z kinosálu ve Vašem domově.

***1* Stiskněte opakovaně VIDEO/AUX/5.1CH až se zobrazí „5.1ch IN" na displeji.**

***2* Začněte reprodukci DOLBY DIGITAL SURROUND zvuku z DVD přehrávače.**

POZNÁMKA

- DOLBY PRO LOGIC, BBE a SURROUND se automaticky zruší, jakmile je zvolen 5.1CH. Funkce Karaoke a úroveň nastavení MIC a ECHO se rovněž zruší.
- Přesvědčte se, zda nahrávka reprodukovaná z připojeného DVD přehrávače je provedená s DOLBY DIGITAL SURROUND.
- Funkce se změní z 5.1CH na VIDEO pokud:
  - pokud jsou připojena sluchátka.
  - se změní úroveň MIC nebo ECHO.
  - se zapne SURROUND systém, DOLBY PRO LOGIC nedo funkce Karaoke.

Nastavení zvukových úrovní centrálního a surround reproduktorů v DOLBY DIGITAL SURROUND

1 Stiskněte opakovaně **VIDEO/AUX/5.1CH** až se zobrazí „5.1ch IN" na displeji.
2 Stiskněte opakovaně **MANUAL SELECT**.
Názvy reproduktorů se objeví v následujícím pořadí:

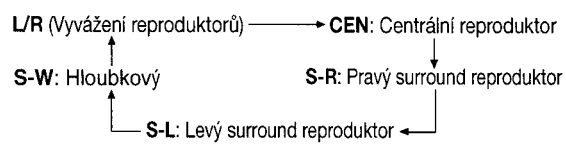

3 Stiskněte ◄◄ **DOWN** nebo ►► **UP** pro nastavení zvukové úrovně při zobrazeném „CEN", „S-R" , „S-L" nedo „S-W".
Každá úroveň může být nastavena mezi -8dB a +7dB.
4 Opakujte kroky 2 až 3 pro nastavení zvukové úrovně z každého reproduktoru.

POZNÁMKA

Je-li změněna úroveň DOLBY DIGITAL SURROUND ze surround reproduktorů nebo z centrálního reproduktoru, je tím také změněna úroveň pro SURROUND systém (strana 12) a pro DOLBY PRO LOGIC (strana 15).

PÉČE A ÚDRŽBA

Přístroj a jeho programové vybavení udržujte v dobrém stavu, aby Vás přístroj po všech stránkách maximálně uspokojoval.

Čištění skříňky

Používejte měkký a suchý hadřík.
Je-li povrch přístroje značně znečištěný, použijte měkký hadřík lehce navlhčený ve slabém čistícím roztoku.Nepoužívejte silná rozpouštědla jako je líh, benzín či různá ředidla, protože tato mohou poškodit povrchovou úpravu přístroje.

Čištění hlav a míst, kudy prochází páska

Po každých 10 hodinách užívání očistěte hlavy a místa, kudy prochází páska, čistící kazetou nebo smotkem bavlny lehce navlhčeným v čistícím roztoku nebo denaturovaném lihu. (Tyto čistící soupravy jsou běžně v prodeji.)
Používáte-li k čistění bavlněný smotek, otřete záznamovou/přehrávací hlavu, mazací hlavu (pouze část 2), hnací hřídele a přítlačné kladky.

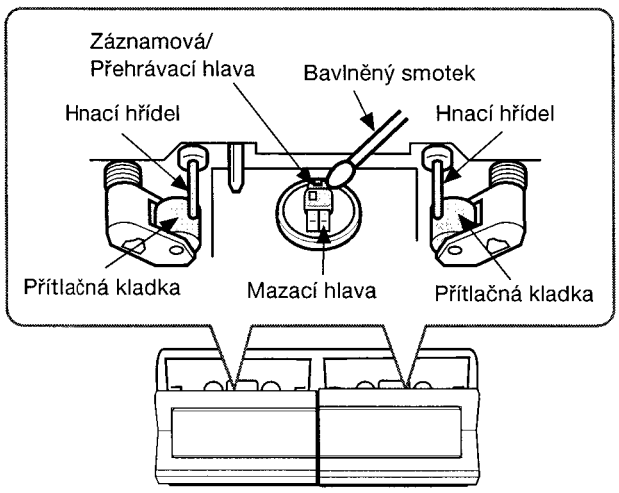

Po vyčištění hlav a míst, kudy prochází páska, čistící kazetou nebo navlhčeným smotkem, vložte kazetu do přístroje teprve tehdy, jsou-li vyčištěná místa dokonale suchá.

Odmagnetizování hlav

Častým a dlouhým používáním může dojít ke zmagnetizování hlav a v důsledku toho k omezení zvukového rozsahu a zesílení šumu u nahraných kazet. Proto vždy po 20 až 30 hodinách užívání hlavy odmagnetizujte některým odmagnetovačů, které jsou v prodeji.

Péče o disky

- Znečištěný disk otřete jemnou prachovkou směrem od středu k okraji.

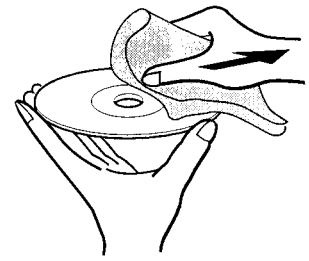

- Po přehrávání vložte disky do pouzdra. Disky nenechávejte na horkých či vlhkých místech.

Péče o kazety

- Kazety vložte po použití vždy do pouzdra.
- Kazety nenechávejte v blízkosti magnetů, motorů, televizorů či jiných magnetických zdrojů. Mohlo by dojít ke snížení celkové zvukové kvality a ke vzniku šumu.
- Kazety nevystavujte přímému slunci a nenechávejte je v autě zaparkovaném na slunci.

ODSTRANĚNÍ DROBNÝCH ZÁVAD

Pokud přístroj nefunguje tak, jak je popsáno v tomto Návodu k obsluze, proveďte zevrubnou kontrolu podle následujicího seznamu.

VŠEOBECNÉ

Není žádný zvuk.

- Je napájecí šňůra správně zapojena?
- Špatné zapojení? (→ viz strana 4 a 5)
- Může být zkrat v terminálech reproduktorů.
  → Vypojte napájecí šňůru a opravte zapojení reproduktorů.
- Není stisknuto tlačítko s nesprávnou funkcí?

Zvuk vychází pouze z jednoho reproduktoru.

- Není druhý reproduktor vypojen?

Výstupní zvuk není stereofonní.

- Není zapojena funkce Karaoke? (→ viz strana 21)

Chybný displej nebo funkční porucha.

→ Vymažte paměť přístroje. Viz „Vymazání paměti".

Přístroj zhasne, jakmile je vypnuto napájení.

- Je nastaven úsporný režim na „ECO ON" nebo „ECO AUTO"? (→ viz strana 8)

Nelze zapnout napájení.

→ Odpojte síťovou šňůru a zapojte ji znovu za několik sekund.

STEREOFONNÍ PŘIJÍMAČ

Trvalé zvukové poruchy a šum.

- Je anténa správně zapojena? (→ viz strana 5)
- Je slabý signál?
  → Zapojte vnější anténu.

Příjem je rušen šumem nebo je zkreslený zvuk.

- Není systém vystaven vnějšímu rušení nebo vícesměrovému zkreslení?
  → Změňte směr antény.
  → Přístroj umístěte dál od jiných elektrických přístrojů.

KAZETOVÝ MAGNETOFON

Kazeta se nepohybuje.

- Není magnetofon nastaven v režimu pauzy? (→ viz strana 28)

Zvuk je nevyrovnaný a ztrácí na výšce.

- Není znečištěna přehrávací hlava? (→ viz strana 35)

Nelze nahrávat.

- Není odlomen ochranný výstupek kazety? (→ viz strana 29)
- Není znečištěna nahrávací hlava? (→ viz strana 35)

Nelze vymazávat.

- Není znečištěna mazací hlava? (→ viz strana 35)
- Není vložena kazeta typu Metal?

Vynechávání v pásmu vysokých kmitočtů.

- Není znečištěna záznamová/přehrávací hlava? (→ viz strana 35)
- Není páska nahraná bez Dolby NR přehrávaná se zapnutým systémem Dolby NR? (→ viz strana 28)

CD PŘEHRÁVAČ

CD přehrávač nefunguje.

- Je disk vložen správně? (→ viz strana 23)
- Není disk znečištěný? (→ viz strana 35)
- Nedošlo na čočce ke kondenzaci vlhkosti?
  → Vyčkejte přibližně hodinu a zkuste reprodukci znovu.

Vymazání paměti

Objeví-li se na displeji a na kazetových magnetofonech nezvyklý stav, vymažte paměť přístroje podle následujicího návodu.

1 Stisknutím **POWER** vypněte přístroj.
2 Stiskněte **SET** a zatímco je držíte stisknuté, stiskněte znovu **POWER**, čímž zapnete přístroj. Celá paměť přístroje je tím vymazána.

Nedaří-li se Vám přístroj vypnout podle návodu v bodě 1 pro poruchu, vypojte napájecí šňůru. Poté ji znovu zapojte a zopakujte krok 2.

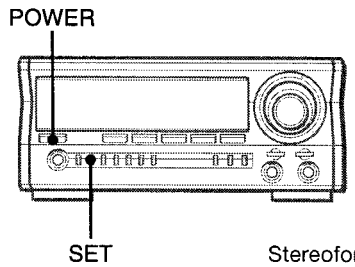

Stereofonní přijímač

TECHNICKÁ SPECIFIKACE

STEREOFONNÍ PŘIJÍMAČ MX-NDPH2100

Část VKV tuneru

Ladící rozsah	87,5 MHz až 108 MHz
Použitelná citlivost (IHF)	16,8 dBf
Anténní zdířky	75 ohmů (nevyvážené)

Část SV tuneru

Ladící rozsah	531 kHz až 1602 kHz (9 kHz krok) 530 kHz až 1710 kHz (10 kHz krok)
Použitelná citlivost	350 µV/m
Anténa	Rámová anténa

Část LV tuneru

Ladící rozsah	144 kHz až 290 kHz
Použitelná citlivost	1400 µV/m
Anténa	Rámová anténa

Část DV tuneru

Výstupní výkon	**Přední** Jmenovitý: 65 W + 65 W (6 Ω, T.H.D. 1%, 1 kHz/DIN 45500) Referenční: 80 W + 80 W (6 Ω, T.H.D. 10%, 1 kHz/DIN 45324) DIN MUSIC POWER: 140 W + 140 W **Zadní (Surround)** Jmenovitý: 20 W + 20 W (8 Ω, T.H.D. 1%, 1 kHz/DIN 45500) Referenční: 25 W + 25 W (8 Ω, T.H.D. 10%, 1 kHz/DIN 45324) DIN MUSIC POWER: 47 W + 47 W **Centrální** Jmenovitý: 20 W (8 W, T.H.D. 1%, 1 kHz/DIN 45500) Referenční: 25 W (8 W, T.H.D. 10 %, 1 kHz/DIN 45324) DIN MUSIC POWER: 47 W
Celkové harmonické zkreslení	0,1% (8 W, 1 kHz, 6 W, DIN AUDIO/ Přední)
Vstupy	VIDEO/AUX: 310 mV (nastavitelné) MD: 310 mV (nastavitelné) MIC 1, MIC 2: 1,2 mV (10 kW) 5.1 CH INPUT FRONT (L, R): 400 mV REAR (L, R): 400 mV CENTER: 700 mV SUB WOOFER: 400 mV
Výstupy	LINE OUT: 175 mV SUB WOOFER: 1 V SPEAKERS: pro reproduktory o impedanci 6 W a více SURROUND SPEAKERS: pro reproduktory o impedanci 8 Ω až 16 Ω CENTER SPEAKER: pro reproduktory o impedanci 8 Ω a více PHONES (stereo jack): pro sluchátka o impedanci 32 Ω a více

Všeobecné

Napájecí napětí	Střídavé 230 V, 50 Hz
Spotřeba	160 W
Spotřeba napájení v režimu pohotovosti	Jestliže úsporný režim je ECO OFF: 30 W Jestliže úsporný režim je ECO ON nebo ECO AUTO: 0,9 W
Rozměry (Š × V × H)	284 × 122 × 337 mm
Hmotnost	6,9 kg

KAZETOVÝ MAGNETOFON FX-NH2000

Formát stop	4 stopy, 2 kanály sterefonní
Kmitočtová charakteristika	Typ II (high/CrO_2) kazeta: 50 Hz — 16000 Hz Typ I (normální) kazeta 50 Hz — 15000 Hz
Poměr signál-šum	60 dB (zapnuté Dolby B NR ON, špičková úroveň pro kazetu Typ II)
Nahrávací systém	Střídavý proud, mazání střídavým proudem
Hlavy	Část 1: Přehrávací hlava × 1 Část 2: Záznamová/přehrávací hlava × 1, mazací hlava × 1
Rozměry (Š × V × H)	284 × 122 × 315 mm
Hmotnost	2,0 kg

CD PŘEHRÁVAČ DX-NH2000

Laser	Polovodičový laser (λ = 780 nm)
D-A konvertor	1-bitový, duální
Odstup signál-šum	85 dB (1 kHz, 0 dB)
Harmonické zkreslení	0,05 % (1 kHz, 0 dB)
Kolísání rychlosti	Neměřitelné
Rozměry (Š × V × H)	284 × 101 × 315 mm
Hmotnost	2,3 kg

GRAFICKÝ EKVALIZÉR GE-NDPH2100

Rozměry (Š × V × H)	284 × 101 × 328 mm
Hmotnost	1,8 kg

REPRODUKTOROVÁ SOUSTAVA SX-NDPH2100

Reproduktorová soustava	třípásmová (magneticky stíněný typ)
Reproduktorové jednotky	Hloubkový: 140 mm kuželovitý typ × 2 Výškový: 60 mm kuželovitý typ Supervýškový: 20 mm keramický typ
Impedanceb	6 ohmů
Citlivost	88 dB/W/m
Rozměry (Š × V × H)	250 × 443 × 250 mm
Hmotnost	7,0 kg

Vzhled a specifikace přístroje mohou být změněny bez předchozího upozornění.

BBE SYSTEM
Slova „BBE" a „BBE symbol" jsou registrovanými ochrannými značkami firmy BBE Sound, Inc.
Licence od firmy BBE Sound, Inc.

DOLBY NR/DOLBY PRO LOGIC
Vyráběn v licensi firmy Dolby Laboratories Licensing Corporation. „DOLBY", symbol dvojite D ⧈ a „PRO LOGIC" jsou ochranně známky firmy Dolby Laboratories Licensing corporation.

COPYRIGHT - OCHRANA PRÁV
Ověřte si, prosím, zákony na ochranu práv ve vztahu k nahrávkám z CD desek, rozhlasu nebo magnetofové pásky pro zemi, ve které je přístroj používán.

FIGYELMEZTETÉS

A TŰZ ÉS A VILLAMOS ÁRAMÜTÉS VESZÉLYÉNEK CSÖKKENTÉSE ÉRDEKÉBEN NE TEGYE KI EZT A KÉSZÜLÉKET ESŐNEK VAGY NEDVESSÉG BEHATÁSÁNAK.

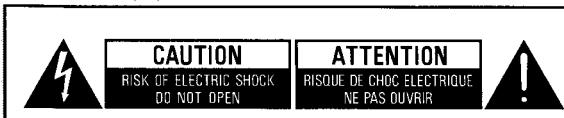

VIGYÁZAT!

AZ ELEKTROMOS ÁRAMÜTÉS VESZÉLYÉNEK CSÖKKENTÉSE ÉRDEKÉBEN, NE VEGYE LE SE A FEDŐ- SE A HÁTLAPOT!
A KÉSZÜLÉKBEN NINCSENEK HÁZILAG JAVÍTHATÓ ALKATRÉSZEK. A JAVÍTÁST VÉGEZTESSE VIZSGÁZOTT SZAKEMBERREL!

VIGYÁZAT

A jelen kézikönyvben ismertetett eljárásoktól eltérő szabályozási vagy beállítási vagy teljesítménybeli módosítások veszélyes besugárzást eredményezhetnek.

A jelen kompaktlemez játszó a CLASS 1 LASER osztályba sorolt termék.
A CLASS 1 LASER PRODUCT cimke a készülék külső oldalán taláható.

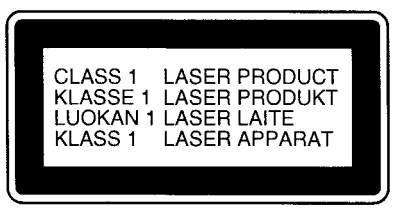

VIGYÁZAT!

Láthatatlan lézersugárzás amikor nyitva van és a keresztreteszelés ki van iktatva. Óvakodjon a sugárzástól.

MEGJEGYZÉS

AZ AIWA CO. LTD. JAPÁN FELELŐSSÉGE TUDATÁBAN KIJELENTI, HOGY AZ EBBEN A KÉZIKÖNYVBEN LEÍRT TERMÉK A 85. 06. 25.-I MINISZTERI RENDELET „A" MELLÉKLETE 3. CIKKELYÉNEK, VALAMINT A 87. 08. 27.-I MINISZTERI RENDELET 1. SZ. MELLÉKLETE 3. CIKKELYÉNEK (FREKVENCIÁKRA VONATKOZÓ SZABÁLYOZÁSOK) ELŐÍRÁSAI SZERINT MEGFELEL A D.M. 548(95.08.28.) SZ. MINISZTERI RENDELET RENDELKEZÉSEINEK.

Fenti információ csak Olaszországra vonatkozik.

ÓVINTÉZKEDÉSEK

A készülék üzembehelyezése előtt gondosan és teljes egészében olvassa el a használati utasítást. Őrizze meg a használati utasítást jövőbeni használatra. A használati utasításban és magán a készüléken ismertetett minden figyelmeztetést és óvintézkedést valamint az alábbi biztonsági előírásokat szigorúan be kell tartani.

Felszerelés

1 **Víz és nedvesség** — Ne használja a készüléket víz közelében, úgy mint zuhanyozó, lavór, úszómedence vagy hasonlók mellett.
2 **Hőhatás** — Ne használja a készüléket hőforrások, úgy mint fűtőventillátorok, kályhák, vagy egyéb hőtermelő eszközök közelében. Ne helyezze el a készüléket 5°C-nál hidegebb vagy 35°C-nál melegebb helyen.
3 **Elhelyezési felület** — Lapos egyenletes felületen helyezze el a készüléket.
4 **Szellőztetés** — A készüléket úgy kell elhelyezni, hogy körülötte a megfelelő hőáramlás biztosításához elegendő hely maradjon. Hagyjon 10 cm-t szabadon a készülék fölött és háta mögött és 5 cm-t a két oldalán.
   - Ne helyezze a készüléket ágyra, plédre vagy hasonló felületre amely letakarhatja a szellőzőnyílásokat.
   - Ne tegye a készüléket könyvespolcra, vitrinbe vagy légmentesen zárt tartóba ahol a ventilláció akadályoztatva lehet.
5 **Idegen tárgyak és folyadék bejutása** — Vigyázzon arra, hogy ne juthasson be idegen tárgy, vagy folyadék a készülékbe a szellőzőnyílásokon keresztül.
6 **Kis kocsik és állványok** — Ha a készülék állványra vagy kis kocsira van helyezve, vagy szerelve a készüléket óvatosan kell mozgatni.
   Hirtelen megállás, túlzott erőkifejtés és egyenetlen felületek a készülék felborulását, vagy leesését okozhatják.
7 **Páralecsapódás** — A CD pickup lencsék benedvesedhetnek amikor:
   - A készülék hideg helyről meleg helyre kerül.
   - A fűtés bekapcsolásakor.
   - A készüléket nagy páratartalmú helyiségben használják.
   - A készüléket légkondícionáló levegője hűti.
   Ha a készülék belsejében páralecsapódás van, akkor esetleg nem működik megfelelően. Ha ez előfordulna, hagyja magára a készüléket néhány órára, majd próbálja ismét bekapcsolni.
8 **Fali vagy mennyezeti felszerelés** — A készüléket nem szabad falra, vagy mennyezetre szerelni, hacsak a használati utasítás másként nem rendelkezik.

Elektromos táplálás

1 **Áramforrások** — A készüléket csak a használati utasításban megadott és a készüléken is jelzett hálózatra szabad csatlakoztatni.

2 **Váltakozó áramú hálózati csatlakozózsinór**
- A hálózati csatlakozózsinórt a csatlakozó aljzatból való kihúzáskor a csatlakozódugónál fogva húzza ki. Ne magát a zsinórt húzza.
- Soha ne nyúljon vizes kézzel a csatlakozódugóhoz mert ez tüzet, vagy áramütést okozhat.
- A csatlakozózsinórt úgy kell vezetni, hogy ne legyen megtörve, beszorítva és ne is járjanak rajta. Különösen ügyeljen a készüléktől a csatlakozó aljzatig menő szakaszra.
- Ne terhelje túl a csatlakozó aljzatokat és a hosszabbító kábeleket, mivel ez tüzet vagy áramütést eredményezhet.

3 **Használat után** — Húzza ki a csatlakozódugót a csatlakozóaljzatból ha a készüléket hónapokig nem szándékozik használni. Ha a csatlakozó be van dugva a hálózatba, némi áram akkor is folyik a készülékben amikor az ki van kapcsolva.

Karbantartás

Csakis a használati utasításban leírtak szerint tisztítsa a készüléket.

Szervízelést igénylő meghibásodás

Javíttassa meg a készüléket egy szakképzett technikussal ha:
- A hálózati csatlakozózsinór, vagy dugó megsérült.
- Idegen tárgy vagy víz került a készülék belsejébe.
- A készülék esőnek vagy vízbehatásnak lett kitéve.
- A készülék nem megfelelően működik.
- A készülék teljesítményében jelentős változás tapasztalható.
- A készüléket leejtették vagy a doboz megsérült.

NE KISÉRELJE MEG EGYEDÜL MEGJAVÍTANI A KÉSZÜLÉKET!

TARTALOMJEGYZÉK

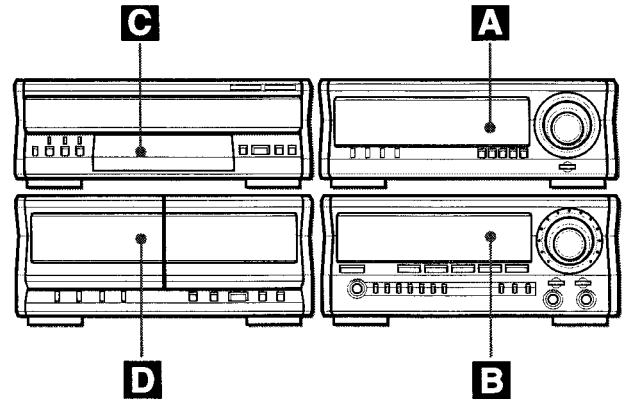

ÓVINTÉZKEDÉSEK 2

ELŐKÉSZÜLETEK

CSATLAKOZÁSOK 4
TÁVVEZÉRLÉS 7
HASZNÁLAT ELŐTT 7
HANGBEÁLLÍTÁSOK 9

A GRAFIKUS EQUALIZER

KEZELŐSZERVEK JEGYZÉKE 10
GRAFIKUS EQUALIZER 10
DSP SURROUND (KÖRNYEZETI HANGZÁS) 12
ÓRABEÁLLÍTÁS 12
AZ IDŐZÍTŐEGYSÉG BEÁLLÍTÁSA 13
A SLEEP (KIKAPCSOLÁS) KÉSLELTETŐ BEÁLLÍTÁSA 14
DOLBY PRO LOGIC 15

B SZTEREO RÁDIÓVEVŐ

KEZELŐSZERVEK JEGYZÉKE 17
ÁLLOMÁSOK BEÍRÁSA 17
RÁDIÓVÉTEL BEÍRÁSI SZÁMOK ALAPJÁN 18
KERESÉS AZ RDS KÓDOK SEGÍTSÉGÉVEL 19
MIKROFONKEVERÉS (KARAOKE) 21

C CD JÁTSZÓ

KEZELŐSZERVEK JEGYZÉKE 23
CD LEJÁTSZÁS 23
PROGRAMOZOTT LEJÁTSZÁS 25
KARAOKE PROGRAM 26

D KAZETTÁSMAGNÓ

KEZELŐSZERVEK JEGYZÉKE 27
MAGNÓSZALAG LEJÁTSZÁSA 27
FOLYAMATOS LEJÁTSZÁS 28
A FELVÉTELKÉSZÍTÉS ALAPMŰVELETEI 29
KÉZI SZALAGMÁSOLÁS 30
AZ EGÉSZ SZALAG ÁTMÁSOLÁSA 30
AI EDIT (INTELLIGENS SZERKESZTÉSŰ) FELVÉTELKÉSZÍTÉS 31
PROGRAMOZOTT SZERKESZTÉSŰ FELVÉTELKÉSZÍTÉS 32

ÁLTALÁNOS TUDNIVALÓK

OPCIONÁLIS BERENDEZÉS CSATLAKOZTATÁSA 33
ZENEHALLGATÁS KÜLSŐ HANGFORRÁSRÓL 33
DVD JÁTSZÓ CSATLAKOZTATÁSA 34
GONDOZÁS ÉS KARBANTARTÁS 35
HIBAKERESÉSI ÚTMUTATÓ 36
MŰSZAKI ADATOK 37

M

CSATLAKOZÁSOK

A DOLBY PRO LOGIC rendszer, amely a legjelentősebb szolgáltatása ennek a sztereo rendszernek, többcsatornás hangot biztosít az Ön otthonában.
A főegységnek, a készülékkel szállított hangszóróknak és az Ön televíziójának és videoberendezésének teljes beállítási és csatlakoztatási műveleteit az alábbiak szerint kell elvégezni.

Ellenőrizze a rendszert és tartozékait.

① DX-NH2000 Kompaktlemez játszó
② FX-NH2000 Sztereo kazettásmagnó
③ GE-NDPH2100 Sztereo grafikus equalizer
④ MX-NDPH2100 Sztereo rádióvevő
SX-NDPH2100 Homlokhangszórók
SX-R277 Környezeti hangzású hangszórók
SX-C607 Központi hangszóró

Távvezérlő MW/LW antenna FM antenna

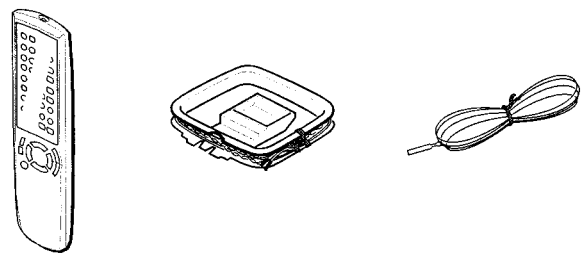

Használati utasítások, stb.

A készülékek elhelyezése

A készülékeket vízszintesen, vagy függőlegesen helyezze el az alábbi illusztrációnak megfelelően.

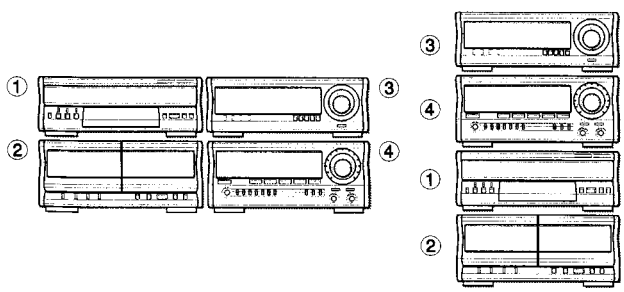

MEGJEGYZÉS

Ügyeljen arra, hogy a sztereomagnó a sztereorádió bal oldalán legyen elhelyezve.
Némi zaj keletkezhet, vagy a sztereorendszer esetleg nem működik megfelelően, ha a sztereomagnó a sztereorádió jobb oldalán helyezkedik el, vagy ha a sztereorádió a sztereomagnón van elhelyezve.

FONTOS

Csatlakoztassa először a hangszórókat, az antennákat és az összes többi opcionális berendezést. Ezek után végül csatlakoztassa a hálózati (AC) csatlakozót.

A hálózati csatlakozó (AC) csatlakoztatása előtt

Az Ön készülékének névleges feszültsége, amint az a sztereo rádióvevő hátlapjáról leolvasható, 230 V vált. fesz. (AC). Ellenőrizze, hogy a névleges feszültség megegyezik-e a helyi hálózat feszültségével.

Hangszórók

A homlokhangszórók egyformák. Mindegyik hangszóró csatlakoztatható L (bal), vagy R (jobb) oldali hangszóróként.

***1* Csatlakoztassa a DX-NH2000 ①, az FX-NH2000 ②, és a GE-NDPH2100 ③ szalagkábeleit az MX-NDPH2100-hez.**

Kattanásig nyomja be a csatlakozót.

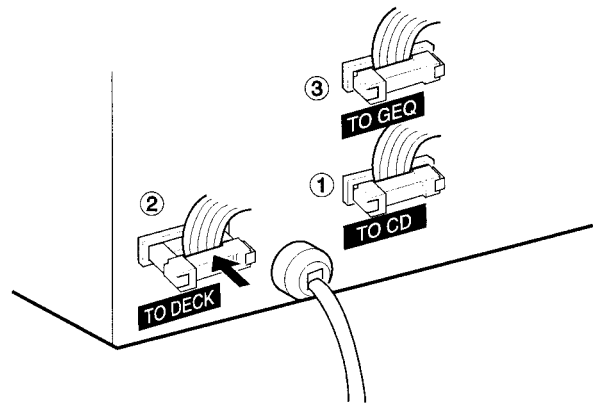

***2* Csatlakoztassa a hangszórózsinórokat az SX-NDPH2100 homlokhangszórókhoz.**

A fehér csíkozású hangszórózsinórokat a ⊕ jelű kivezetésekhez, a másik vezetéket pedig a ⊖ jelű kivezetésekhez kell csatlakoztatni.

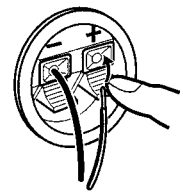

***3* Csatlakoztassa a hangszórózsinórokat az MX-NDPH2100-hez.**

A fehér csíkozású hangszórózsinórokat a ⊕ jelű kivezetésekhez, a másik vezetéket pedig a ⊖ jelű kivezetésekhez kell csatlakoztatni.

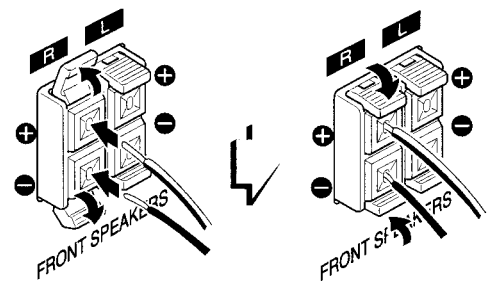

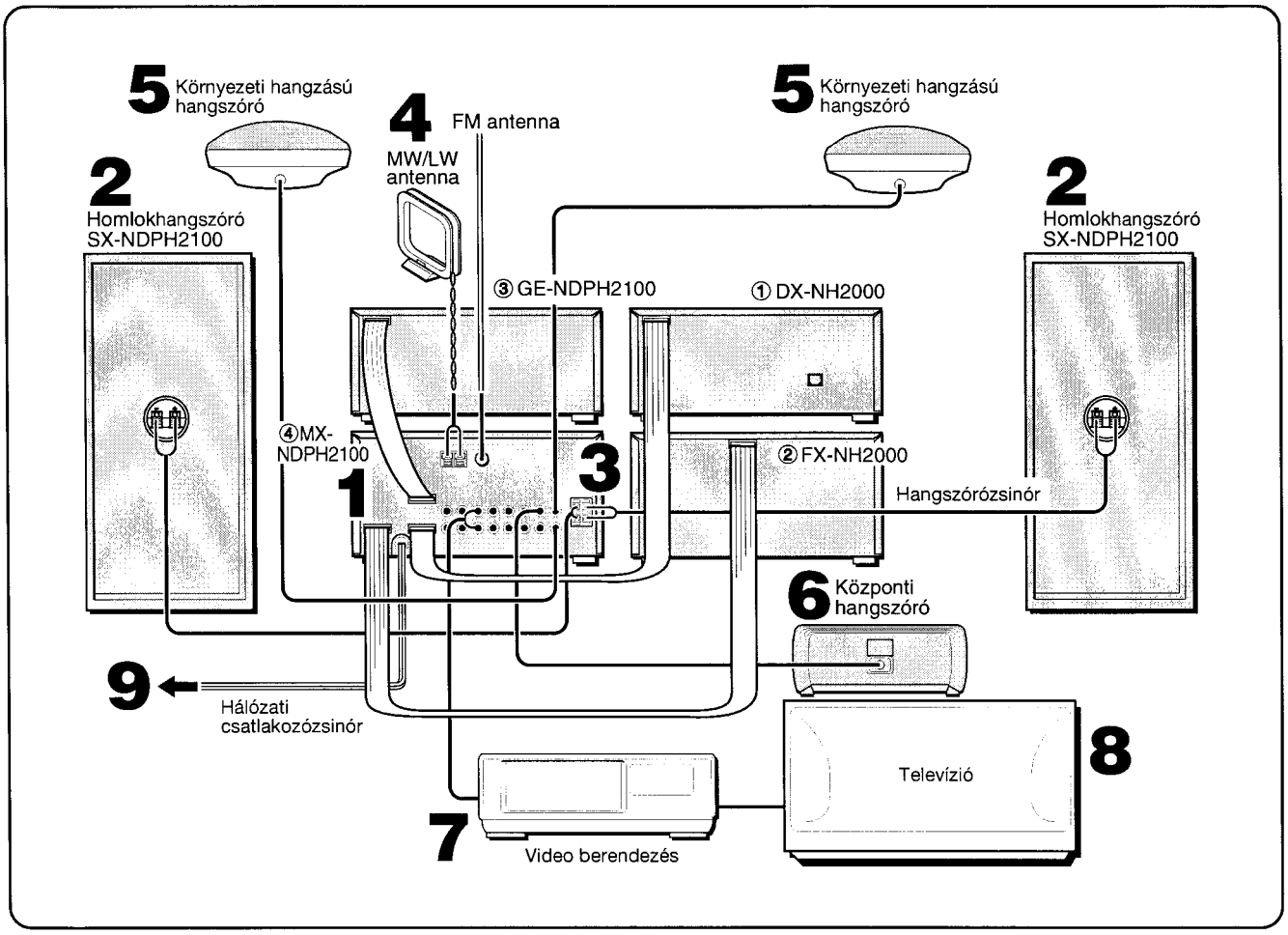

4 Csatlakoztassa a készülékkel szállított antennákat.

Csatlakoztassa az FM antennát az **FM 75** Ω feliratú kivezetéshez, és az MW/LW (közép- és hosszúhullám) antennát az **MW/LW LOOP** jelű kivezetésekhez.

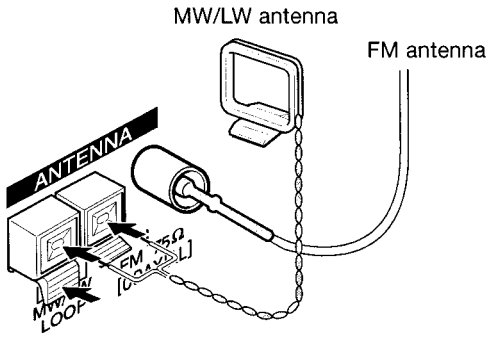

5 Csatlakoztassa a környezeti hangzású hangszórókat.

Csatlakoztassa a környezeti hangzású hangszórók zsinórjait a **SURROUND SPEAKERS** jelű kivezetésekhez.

A környezeti hangzású hangszórók között nincs különbség. Mindegyik csatlakoztatható R (jobb) vagy L (bal) oldali hangszóróként.

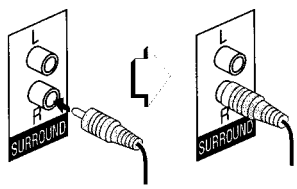

6 Csatlakoztassa a központi hangszórót.

Csatlakoztassa a központi hangszórót a **CENTER SPEAKER** kivezetéshez.

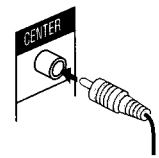

7 Csatlakoztassa a video berendezést.

Csatlakoztassa a jelen készülék **VIDEO/AUX** aljzatát a video berendezés audio kimenetéhez egy külön kapható csatlakozó kábel segítségével.

8 Csatlakoztassa a televíziót a video berendezéshez.

A csatlakoztatás részleteit olvassa el a csatlakoztatott berendezés használati utasításában.

9 Csatlakoztassa a hálózati csatlakozót (AC) a hálózati aljzatba.

A DEMO akkor veszi kezdetét amikor a váltakozó áramú csatlakozót először csatlakoztatjuk az aljzatba. Ha ki akarja iktatni a DEMO-t, állítsa be az órát.

Az MW/LW antenna felállítása egy felületre

Rögzítse a karmot a nyílásban.

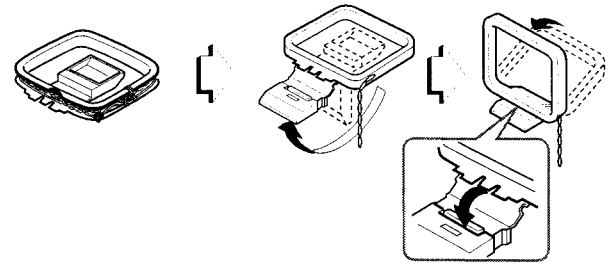

M

Az antennák elhelyezése
FM unipoláris antenna:
Húzza ki teljesen és tájolja be a lehetséges legjobb vétel irányába. Ez az antenna egy közvetlen típusú eszköz, tehát ajánlott a külső antenna használata.
MW/LW hurokantenna:
Ezen antenna igazításával és elforgatásával keresse meg a lehetséges legjobb vételi pozíciót.

MEGJEGYZÉS

- Ügyeljen a hangszórózsinórok helyes csatlakoztatására. A helytelen bekötés rövidzárlatot okozhat a **SPEAKERS** kivezetéseken.

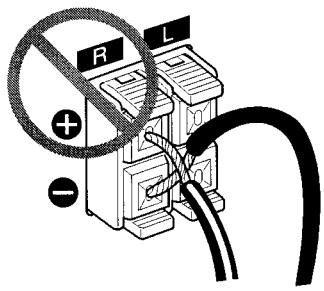

- Ne tároljon mágneses teret keltő tárgyakat, például bankkártyát, a hangszórók közelében mivel ezek a tárgyak megsérülhetnek.
- Ne helyezze az FM antennát fémes tárgyak vagy függönysín közelébe.
- Ne helyezze az MW/LW antennát más opcionális berendezés, maga a sztereorendszer, a hálózati csatlakozózsinór vagy a hangszórózsinór közelébe, mivel az antenna zajt vehet fel.
- Ne tekercselje le az MW/LW hurokantenna kábelét.

A szalagkábel csatlakozó kihúzása
A füleket megnyomva húzza ki.

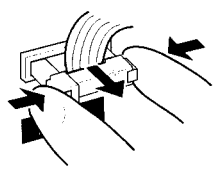

EGY KÜLSŐ ANTENNA CSATLAKOZTATÁSA

A jobb FM vétel érdekében külső antenna használata ajánlott. Csatlakoztassa a külső antennát az **FM 75** Ω jelű kivezetéshez.

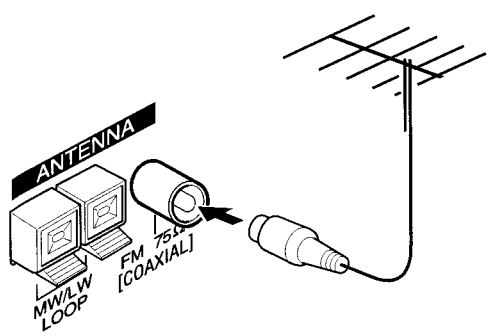

Egyéb opcionális berendezések csatlakoztatása → 33. oldal.

A HANGSZÓRÓK ELHELYEZÉSE

A DOLBY PRO LOGIC rendszerrel elérhető optimális hatás elérése érdekében fontos a hangszórók megfelelő elhelyezése. Tanulmányozza az alábbi illusztrációkat és keresse meg a szoba legalkalmasabb helyét.

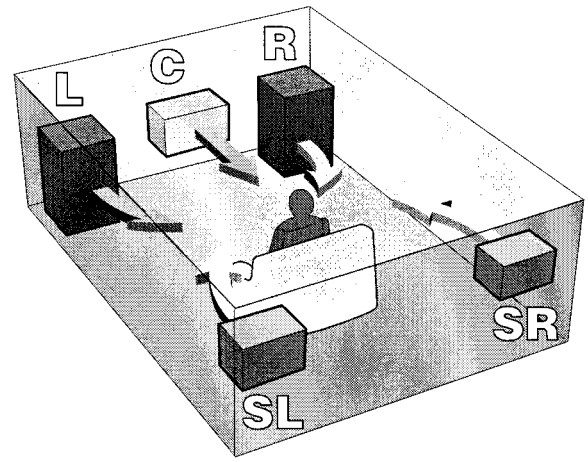

L & R: Homlokhangszórók
C: Központi hangszóró
A két homlokhangszóró közötti középponti pozícióban helyezze el. Továbbá, ha a készüléket televízióhoz csatlakoztatja, helyezze a tévékészülékre vagy az alá.
SL & SR: Környezeti hangzású hangszórók
Helyezze a környezeti hangzású hangszórókat a hallgatási terület oldalára, vagy kissé hátrább. Helyezze el őket egy közös vízszintes síkban, mintegy 1 méterrel a fülmagasság fölé.

MEGJEGYZÉS

- Nem hallható hang a központi és a környezeti hangzású hangszórókból amikor a DOLBY PRO LOGIC, a SURROUND rendszer és a 5.1 CH (34. oldal) ki van kapcsolva (OFF).
- A központi hangszóróból hallható hang amikor a DOLBY PRO LOGIC vagy a 5.1 CH (34. oldal) be van kapcsolva (ON).

A környezeti hangzású hangszórók felszerelése a falra
Mindegyik hangszórót olyan helyre szerelje fel amely megtartja a hangszóró súlyát.

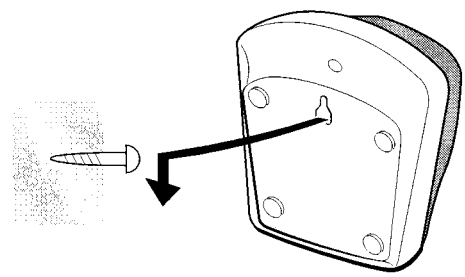

TÁVVEZÉRLÉS

Az elemek behelyezése

Emelje le a távvezérlő hátoldalán lévő elemfedő lapot és helyezzen be két R6-os (AA méretű) elemet.

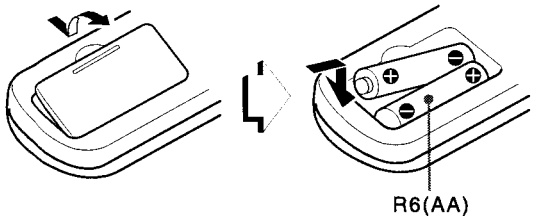

Mikor kell elemet cserélni

A maximális működési távolságnak a távvezérlő és a főegységen elhelyezett érzékelő között mintegy 5 méternek kell lennie. Ha ez a távolság csökken, cserélje ki újakra az elemeket.

A távvezérlő használata

A jelen használati utasítás főleg a főegységen lévő gombokat ismerteti. A távvezérlőn található, a főegység gombjaival azonos nevű gombok, azonos módon használhatók.

►/◄► PRESET a távirányítón

Funkciója azonos a főegységen lévő ◄► gombéval.

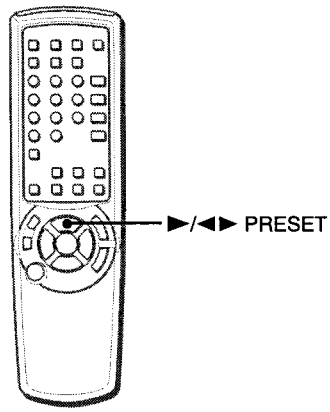

MEGJEGYZÉS

- Ha a távvezérlő hosszabb időn át üzemen kívül lesz, akkor vegye ki az elemeket az esetleges elektrolit szivárgás megelőzése érdekében.
- A távvezérlő esetleg nem működik megfelelően ha:
  - A távvezérlőt és a kijelzőablakban elhelyezett távérzékelőt összekötő egyenes intenzív fényhatásnak, például közvetlen napsugárzásnak, van kitéve.
  - Más távvezérlőt (televízió, stb.) használnak a közelben.

HASZNÁLAT ELŐTT

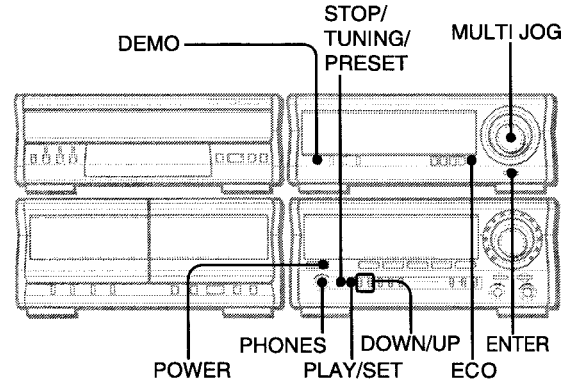

A készülék bekapcsolása

Nyomja le a funkciógombok valamelyikét (**TAPE**, **TUNER**, **VIDEO/AUX/5.1 CH**, **CD**, **MD**). Megkezdődik a korábban behelyezett lemez vagy szalag lejátszása, vagy a korábban hallgatott rádióállomás hallható (Direct Play Function azaz közvetlen lejátszási funkció).
A **POWER** gomb is használható.
A készülék bekapcsolásakor a lemezegység esetleg kinyílik majd bezáródik, hogy alaphelyzetbe hozza a készüléket.

A készülék kikapcsolása

Nyomja le a **POWER**-t.

A fejhallgató használata

A fejhallgatót a **PHONES** aljzatba kell csatlakoztatni egy szabványos sztereo (6,3mm átmérőjű) dugóval.
Addig nem hallható a hangfalakból hang amíg fejhallgató van bedugva.

- Amikor fejhallgató van csatlakoztatva, a SURROUND rendszer, a DOLBY PRO LOGIC és a 5.1 CH (34. oldal) nem funkcionál.

A kijelző tompítási üzemmódjának megváltoztatása

1 Nyomja meg az **ECO**-t többször egymás után, hogy a „DIM MODE" váljék láthatóvá.
2 4 másodpercen belül, nyomja meg az **ENTER**-t.
3 4 másodpercen belül, a **MULTI JOG** elfordításával válassza ki az egyik, az alábbiak szerint ciklikusan változó, tompítási módot.
4 4 másodpercen belül, nyomja meg az **ENTER**-t.

DIMMER 0 ↔ DIMMER 1 ↔ DIMMER 2

A „DIMMER 0" üzemmód a legfényesebb és a „DIMMER 2" mód pedig a leghalványabb. A „DIMMER 2" üzemmódban a spektrum analizátor valamint a gombmegvilágítás is kikapcsol.

M

DEMO (demonstrációs) mód

A hálózati csatlakozó (AC) csatlakoztatása után, vagy a **DEMO** megnyomására a kijelzőablakok megkezdik a DEMO-t.
- A DEMO leáll a készülék bekapcsolásakor, vagy az óra beállítása után.

A jelen készülékben kétféle DEMO mód áll rendelkezésünkre.
Az egyik a *demo*, a másik pedig a *demo játék*.
Az egyszerű demo-ban színes fények segítségével történik a bemutatás a kijelzőn.
A demo játékban pedig egy játékot játszhatunk.

A DEMO mód az ekvalizátor egységen található **DEMO** többszöri megnyomásával indítható el, vagy állítható le.
A DEMO mód ciklikusan változik a sztereó rádió kijelzőjén az alábbiak szerint.

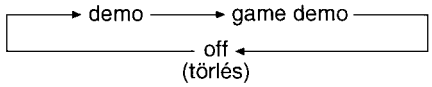

A demo játék lejátszása
1 A demo játék kiválasztására nyomja meg többször egymás után a **DEMO**-t a fent leírtak szerint.
2 A **SET** megnyomásával indítsa el a három számjegy futását.
3 A **TUNING/PRESET** megnyomásával állítsa meg a bal oldali oszlopban lévő szám futását.
4 A **TUNING/PRESET** megnyomásával állítsa meg a középső oszlopban lévő szám futását. Egy harmadik megnyomás megállítja a jobb oldali oszlopban futó számot.

Pontozás:
A játék indulásakor 20 pontunk van.
Ha mindhárom szám egyforma, akkor 50 pont adódik hozzá a meglévő pontokhoz.
Ha nem egyenlők, akkor egy pont levonódik.
Ha az összegyűjtött pontok száma eléri a 9999-et, akkor a játékos nyert.
Ha a pontok száma 0-ra csökken, akkor a játékos vesztett.

A demo játék leállítása
A **DEMO** ismételt megnyomásával válassza a „demo" vagy az „off" módot a fentiek szerint.

A demo játék alaphelyzetre állítása
A **DEMO** ismételt megnyomásával válassza a demo játék módot, majd nyomja meg a **SET**-et. A játék ismét megkezdődik.

A három szám egyenlőségének valószínűsége megváltoztatható
Az **UP/DOWN** megnyomásával változtassa meg a futó számok bal oldalán elhelyezett szám értékét. Egy 1 és 3 közötti szám választható. Minél nagyobb a számérték annál nagyobb a pontnyerés valószínűsége.

MEGJEGYZÉS
- A demo játék alatt a **SET** és a **TUNING/PRESET** csak a demo játék szerinti funkciójukban használhatók. Kapcsolja ki a demo játékot, ha ezeket a gombokat más feladatra, például rádióhangolásra vagy állomásbeírásra stb. akarja használni.
- A demo játék alatt néhány kijelző, a tényleges használattól függetlenül, kivilágosodik a kijelzőn.
- A **DEMO** felvételkészítés alatt ki van iktatva és nem használható.
- Amikor a 5.1 CH (34. oldal) van kiválasztva, a játék hangja nem jut ki a kimenetre.

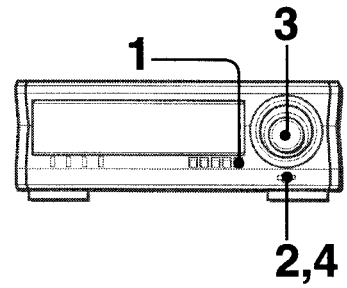

AZ ENERGIATAKARÉKOS ÜZEMMÓD BEÁLLÍTÁSA

Az energiatakarékos üzemmód, az „ECO ON", vagy automatikusra állításkor az „ECO AUTO"bekapcsolásakor a készülék csökkenti az energiafelhasználást az alábbi négy ECO művelet elvégzésével.

ECO ON (ECO bekapcsolva)
- A készülék (a kijelző és a kezelőszervek összes megvilágítása) elsötétül a kikapcsoláskor. Csak a vörös jelzőfények világítanak.
- Ha a DIMMER (tompítás) (1-2) van kiválasztva, a kijelző megvilágítása és a gombok csak 10 másodpercre fényesednek ki, de csak egy gomb megnyomásakor, vagy a **VOLUME** vagy a **MULTI JOG** elforgatásakor.
- Ha a kijelző tompításának legnagyobb fokozata van kiválasztva, a gombok megvilágítása ki van kapcsolva és a hangerő a minimumra lesz állítva (0) amikor a készülék időzített felvételkészítéshez kapcsol be.

ECO AUTO (Automatikus ECO)
- Az ECO ON három üzemmódján túlmenően, a készülék automatikusan kikapcsol, ha semmilyen művelettel sem módosítjuk a működését és a hangforrás is néma 10 percen át, nem tekintve azt az esetet amikor a TUNER vagy a 5.1 Ch funkció ki van választva.

ECO OFF (ECO kikapcsolva)
Az energiatakarékos üzemmód ki van iktatva.

***1* Nyomja le az ECO-t.**
„ECO MODE" lesz látható a kijelzőn.

***2* Nyomja le az ENTER-t 4 másodpercen belül.**
Az aktuális energiatakarékossági üzemmód állapot válik láthatóvá a kijelzőn.

***3* A MULTI JOG 4 másodpercen belül történő elfordításával válassza ki az egyik energiatakarékossági üzemmódot.**
Például: amikor „ECO ON" van kiválasztva.

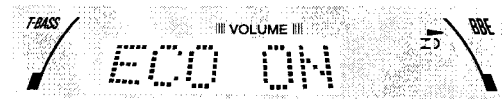

***4* 4 másodpercen belül nyomja meg az ENTER-t.**

MEGJEGYZÉS
- Ha az óra nincs beállítva, a készülék nem sötétül el. Ehelyett, a DEMO veszi kezdetét a készülék kikapcsolásakor.
- Ha a készülék úgy lett kikapcsolva, hogy az ECO MODE bekapcsolt (ECO ON vagy ECO AUTO) állásban van, akkor a felhasználónak a PRGM, a RANDOM, a REPEAT vagy a CD BLANK SKIP szolgáltatásokra vonatkozó beállításai törlődnek és a szalaghossz számláló is nullázódik.
  Ha Önnek az jobban megfelel, állítsa az ECO MODE-ot kikapcsolt (OFF) állásba.

HANGBEÁLLÍTÁSOK

A sztereo rádióvevőn vagy a távvezérlőn lévő gombokat használja.

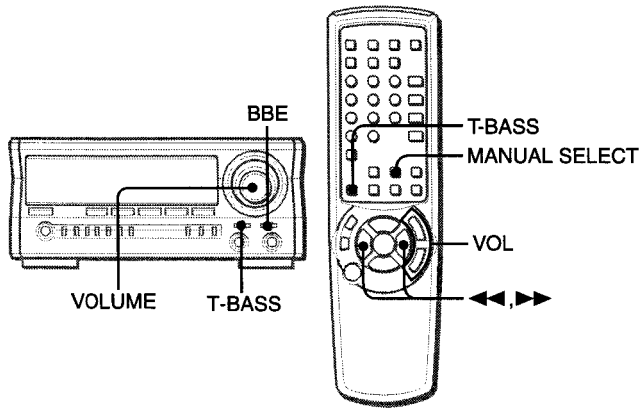

HANGERŐ

Fordítsa el a VOLUME-ot a sztereo rádióvevőn, vagy nyomja le a VOL-ot a távvezérlőn.
A hangerőszint számjegyként jelenik meg, melynek értéke 0 és MAX (50) között lehet.
A hangerőszint automatikusan 20-ra állítódik ha a készüléket 21-es vagy még nagyobb hangerőszintre állítva kapcsoljuk ki.

A jobb és bal oldali kiegyenlítés megváltoztatása
Nyomja le a **MANUAL SELECT**-et a távvezérlőn. L/R lesz látható 2 másodpercre. Nyomja le a ◄◄ vagy az ►► gombot a távvezérlőn ezen a 2 másodpercen belül.

- A DOLBY PRO LOGIC és a DOLBY DIGITAL SURROUND homlokhangszórók hangereje is módosul. (Lásd a 15. és 34. oldalt).

BBE RENDSZER

A BBE rendszer javítja a magas hangok tisztaságát.
Ez a karaoke funkciót is gazdagítja és az Ön hangját tisztán, kellemesen hangzóvá teszi.
Nyomja le a BBE gombot a sztereo rádióvevőn.
Minden egyes lenyomáskor változik a szint. Válassza ki a 3 szint valamelyikét, vagy a kikapcsolt (OFF) állapotot tetszése szerint.

- A BBE rendszer hatástalan, ha a 5.1 CH INPUT-ok (34. oldal) ki vannak választva.

SZUPER T-BASS RENDSZER

A T-BASS rendszer javítja az alacsony frekvenciás hangok valósághűségét.
Nyomja le a T-BASS-t a sztereo rádióvevőn.
A gomb minden egyes lenyomására változik a szint. Válassza ki a 4 szint valamelyikét, vagy a kikapcsolt (OFF) állapotot tetszése szerint.

MEGJEGYZÉS

- Az alacsony frekvenciájú hangok torzulhatnak, ha a T-BASS rendszert olyan lemez vagy szalag esetében használjuk amelyeken az alacsony frekvenciás hangokat már eredetileg kiemelték. Ebben az esetben kapcsolja ki a T-BASS rendszert.
- Ha egy BBE-vel készült magnószalagot játszik le, akkor ajánlatos a BBE-t kikapcsolni a magas hangok torzulásának elkerülése érdekében.

M

KEZELŐSZERVEK JEGYZÉKE

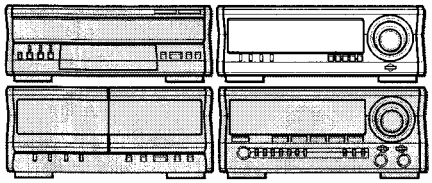

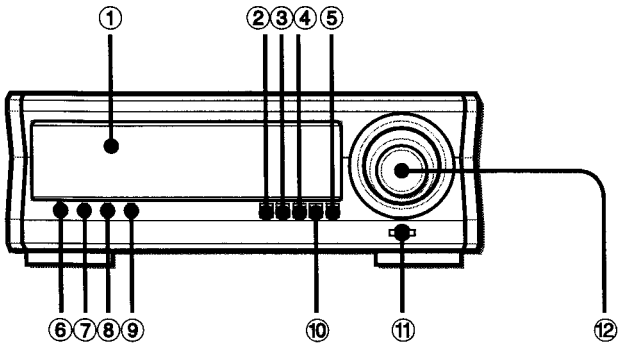

Megnevezés	oldalszám
❶ Kijelzőablak	
❷ DOWN	11
❸ UP	11
❹ GEQ	10, 11
❺ ECO	8
❻ DEMO	7, 8
❼ TIMER	13, 14
❽ CLOCK	12
❾ DOLBY PRO LOGIC	15, 16
❿ SURROUND	12
⓫ ENTER	7, 8, 11-14
⓬ MULTI JOG	7, 8, 10-14

GRAFIKUS EQUALIZER

A BEPROGRAMOZOTT HANGSZÍNKIEMELÉSI JELLEGGÖRBE KIVÁLASZTÁSA

A jelen készülékben az alábbi 5 különböző programozott hangszínkiemelési jelleggörbe található.
ROCK: Erőteljes, a magas és mély hangokat kiemelő hangzás
POP: Inkább jelen vannak a közép és a vokális hangok
JAZZ: Hangsúlyozott alacsony frekvenciák jazz jellegű zenéhez
CLASSIC: Gazdagított hangzás nehéz basszusokkal és finom szopránnal.
LATIN: Kiemelt magas hangok latinos jellegű zenéhez.

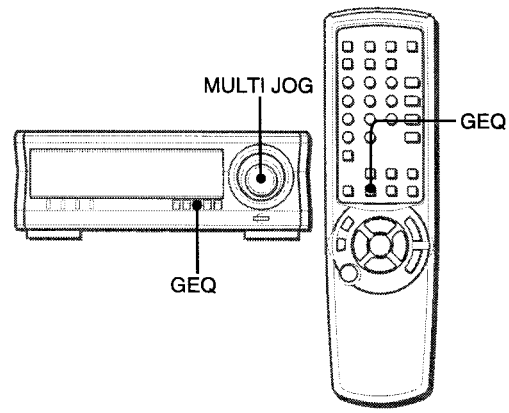

Nyomja le a GEQ-t és a MULTI JOG elforgatásával válassza ki az egyik beprogramozott hangszínkiemelési jelleggörbét 4 másodpercen belül.
A GEQ mód ciklikusan jelenik meg a kijelzőn az alábbiak szerint.

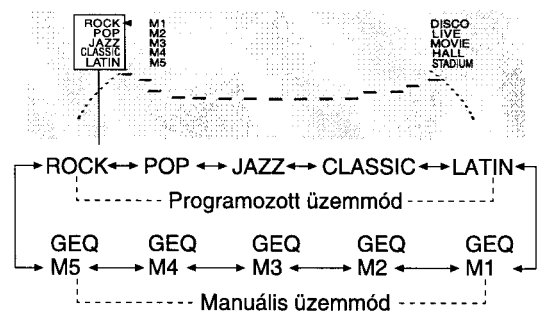

A grafikus equalizer kikapcsolása
Nyomja le a **GEQ**-t egyszer, vagy kétszer, hogy a „GEQ OFF" jelenjen meg a sztereo rádióvevő kijelzőjén.
Ha a távvezérlőt használja, akkor nyomja le a **GEQ**-t többször egymás után amíg a „GEQ OFF" meg nem jelenik a kijelzőn.

EGY ÚJ HANGSZÍNKIEMELÉSI JELLEGGÖRBE MANUÁLIS BEPROGRAMOZÁSA

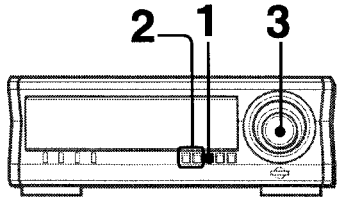

A már előregyártott hangszínkiemelési jelleggörbék is átalakíthatók ízlés szerint, de egy teljesen új jelleggörbe is létrehozható, egy „lapos" görbéből kiindulva.

1 **Nyomja meg a GEQ-t egyszer, vagy kétszer, hogy a „GEQ OFF" vagy az egyik gyárilag beállított hangszínkiemelési jelleggörbe neve (például „ROCK") jelenjen meg a sztereo rádióvevő kijelzőjén. Ha a „GEQ OFF" jelenik meg, akkor nyomja meg az UP-ot, hogy a kijelző a „GEQ ON"-ra kapcsoljon át.**

A következő lépést 4 másodpercen belül végezze el, ha kifutna az időből, akkor nyomja meg a **GEQ**-t ismét.

2 **Az UP/DOWN megnyomásával válasszon ki egy frekvenciasávot.**

A következő lépést 8 másodpercen belül végezze el, ha kifutna az időből, akkor próbálja meg újra az elejétől.

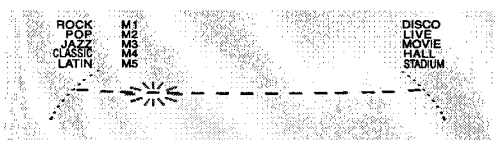

3 **A MULTI JOG elfordításával emelje ki vagy gyengítse a kiválasztott frekvenciasávot.**

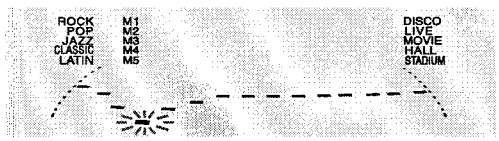

4 **Hasonló módon, állítsa be a hangszínkiemelést más frekvenciasávokban is.**

Ha ki akarja iktatni a grafikus equalizert
Nyomja meg a **GEQ**-t egyszer, vagy kétszer, hogy a „GEQ OFF" jelenjen meg a sztereo rádióvevő kijelzőjén.
Ha a távirányítót használja, akkor nyomja meg a **GEQ**-t többször egymás után, amíg a „GEQ OFF" meg nem jelenik a kijelzőn.

MEGJEGYZÉS

Ha nem tárolja el a memóriában az egyénileg kialakított jelleggörbét, akkor az elvész amikor másik jelleggörbére vált át, vagy ha megnyomja a **GEQ**-t. Ha tárolni akarja az új jelleggörbét, akkor vegye figyelembe az alábbiakat.

AZ ÚJ HANGSZÍNSZABÁLYOZÁSI JELLEGGÖRBÉK TÁROLÁSA

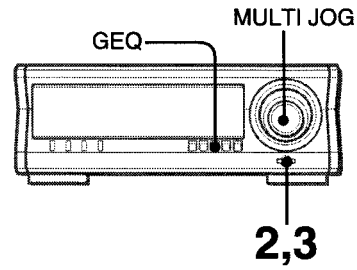

Maximálisan 5 egyénileg megalkotott hangszínkiemelési jelleggörbe tárolható M1-M5 jelű manuális mód formájában.

1 **Készítse el az új hangszínkiemelési jelleggörbét a jelen lap bal oldali oszlopában ismertetett módon.**

Az így létrehozott görbe 8 másodpercen át látható a kijelzőn. Ha kifutna az időből, akkor nyomja meg a **GEQ**-t, hogy újra megjelenítse a hangszínkiemelési jelleggörbét a kijelzőn.

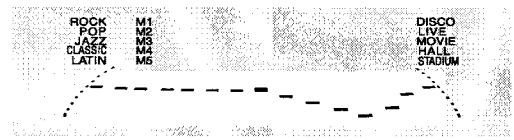

2 **Mialatt a hangszínkiemelési görbe látható a kijelzőn, nyomja meg az ENTER-t.**

Egy jobbra mutató vörös színű nyílhegy kezd el villogni az „M1"-es indikátortól balra. Ez a villogás 4 másodpercen át tart, ami idő alatt el kell végezni a következő lépést. Ha kifutna az időből, akkor nyomja meg a **GEQ**-t, majd 4 másodpercen belül az **ENTER**-t is.

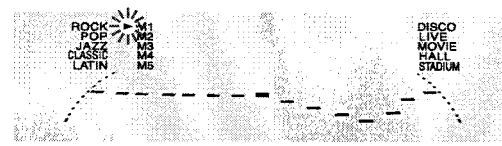

3 **Az ENTER megnyomásával tárolja be az éppen most létrehozott hangszínkiegyenlítési jelleggörbét az M1-es tárolóba.**

Vagy

Az ENTER megnyomását megelőzően, a MULTI JOG jobb irányban való elforgatásával vigye a vörös nyílhegyet a kívánt, M2-M5, memóriahelyhez.

Ha kifutna az időből, akkor nyomja meg a **GEQ**-t, majd 4 másodpercen belül az **ENTER**-t is.

Egy tárolt hangszínkiemelési jelleggörbe kiválasztása
Nyomja meg a **GEQ**-t és a **MULTI JOG** 4 másodpercen belül történő elfordításával válassza ki az M1-M5 manuális módok egyikét.

M

DSP SURROUND (KÖRNYEZETI HANGZÁS)

A DSP (Digitális jelprocessszor) SURROUND (környezeti hangzás) szonikusan változtatja meg bármely zenehallgatásra alkalmas zárt tér akusztikai tulajdonságait, ezzel téve lehetővé, hogy különféle környezetben élvezhessük a realisztikus hangjelenlétet.
A jelen készülékbe 5 különböző SURROUND mód lett beprogramozva.

EGY PROGRAMOZOTT DSP SURROUND MÓD KIVÁLASZTÁSA

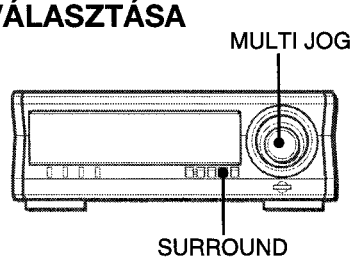

A programozott DSP SURROUND mód kiválasztásakor a disco (DISCO), az élő zenei koncert (LIVE), a filmszínházbeli (MOVIE), a koncerttermi (HALL) vagy a stadionszerű (STADIUM) hatások hívhatók elő.

Nyomja le a SURROUND-ot, majd a MULTI JOG 4 másodpercen belül való elfordításával válassza ki a kívánt környezeti (surround) hangzást.
A DSP SURROUND mód jelenik meg a kijelzőn, ciklikusan, az alábbiak szerint.

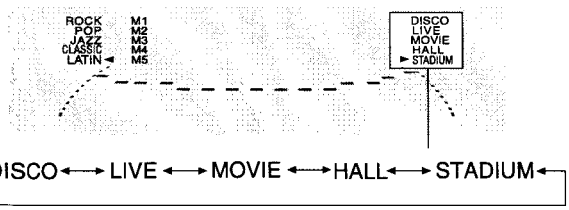

A hangszínszabályozási jelleggörbék automatikusan, a DSP SURROUND módoknak megfelelően választódnak ki.

A DSP SURROUND kikapcsolása
Nyomja le a **SURROUND**-ot egyszer, vagy kétszer, hogy a „DSP OFF" váljék láthatóvá a sztereo rádióvevőn.

Ha a hangforrás monoaurális
Válassza ki a „LIVE", a „MOVIE", vagy a „STADIUM" módot, ezzel szimulált sztereo hatás érhető el.
Ha a „DISCO", vagy a „HALL" mód van kiválasztva, akkor nem hallható hang a csatlakoztatott surround hangszórókból.

A környezeti hangzású hangszórók hangerejének beállítása
Nyomja le a **MANUAL SELECT**-et kétszer, vagy háromszor a távvezérlőn.
„S-L" vagy „S-R" lesz látható a kijelzőn 2 másodpercre. Nyomja le a ◄◄ vagy az ►► gombot a távvezérlőn ez alatt a 2 másodperc alatt.
- A DOLBY PRO LOGIC (15. oldal) és a DOLBY DIGITAL SURROUND (34. oldal) környezeti hangzású hangszórók hangereje is módosul.

MEGJEGYZÉS

- A DOLBY PRO LOGIC és a DSP SURROUND csak akkor működik megfelelően, ha a hangerősségi szint (9. oldal) a 8-as fokozatra, vagy annál erősebbre van állítva.
- A SURROUND üzemmód törlődik, ha:
  - a MIC vagy az ECHO szintet változtatjuk.
  - a DOLBY PRO LOGIC aktívvá válik.
  - fejhallgatót csatlakoztatunk.
  - kiválasztjuk a 5.1 CH-t (34. oldal).

ÓRABEÁLLÍTÁS

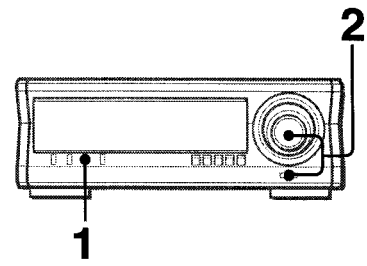

1 Nyomja meg a CLOCK-ot.
Az óra és a percértékek villogni kezdenek.

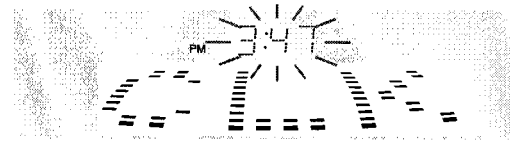

2 <u>4 másodpercen belül</u>, a MULTI JOG elfordításával jelölje ki az idő óra- és percértékét, majd nyomja le az ENTER-t.
Az óra 00 másodpercről indul.

Átkapcsolás 24 órás formátumra
Nyomja le a **CLOCK**-t, majd 4 másodpercen belül nyomja le a **ECO**-ot.
Ismételje meg ugyan ezeket a műveleteket, ha vissza akarja állítani a 12 órás formátumot.

A 12 órás formátumban az „AM 12:00" jelzi az éjfélt és a „PM 12:00" jelzi a delet.

Ha villog az óra kijelzője
Ezt a jelenséget feszültségkimaradás okozta. A pontos időt ismét be kell állítani.
Ha körülbelül 24 óránál hosszabb ideig nincs energiaszolgáltatás, akkor minden adatot amit a készülék vásárlását követően írtunk be a memóriába, ismét be kell írni.

MEGJEGYZÉS

Ha az energiatakarékos üzemmód be van kapcsolva (8. oldal), akkor a készülék kikapcsoláskor elsötétedik. Ha le akarja olvasni a pontos időt, akkor nyomja meg a **CLOCK**-ot, hogy 4 másodpercre megjelenjen az időkijelzés.

- *A távvezérlőn található* ***II SET*** *is használható az* ***ENTER*** *helyett.*
- *A távvezérlőn található ◄◄ vagy ►► gomb is használható a* ***MULTI JOG*** *helyett.*

AZ IDŐZÍTŐEGYSÉG BEÁLLÍTÁSA

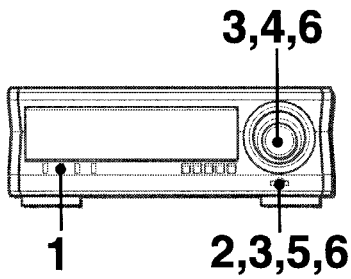

A készülék egy megadott időpontban naponta bekapcsolható a beépített időzítőegység segítségével.

Előkészületek
Ellenőrizze, hogy az óra a pontos időt mutatja-e.

A **TIMER** minden egyes megérintésekor az „OFF" (kikapcsolva), „PLAY" (lejátszás), és a „REC" (felvétel) jeleket láthatjuk ciklikusan.

LEJÁTSZÁS AZ IDŐZÍTŐVEL (TIMER PLAY)

1 **Nyomja meg a TIMER-t, hogy a „PLAY" váljék láthatóvá a kijelzőn.**
Egy vörös szimbólum (🕘) két váltakozó számjegycsoporttal válik láthatóvá – az egyik az órák és percek vesszővel elválasztva, a másik pedig két, vagy három számjegyből álló szám vesszők nélkül – az equalizer egység kijelzőjén, miközben a „PLAY" látható a sztereo rádióvevő kijelzőjén.

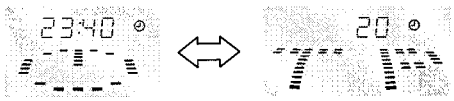

Ha nem folytatja a következő lépéssel (2) 8 másodpercen belül a **TIMER** megnyomása után akkor kifut az időből. Nyomja le a **TIMER**-t ismét, ha erre szükség lenne.

2 **Nyomja meg az ENTER-t.**
Az órák és a percek villogni kezdenek.
- A távirányítón a **II SET** megnyomása egyenértékű az **ENTER** megnyomásával.

3 **A MULTI JOG elforgatásával írjon be egy időpontot amikor a rendszernek meg kell kezdenie a lejátszást. Ezután nyomja meg az ENTER-t.**

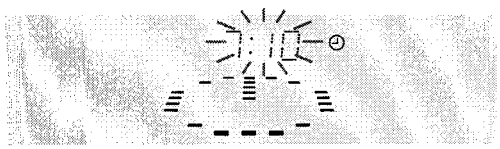

Az equalizer egység kijelzőjének alsó fele elkezd villogni.

4 **A MULTI JOG elforgatásával válasszon ki egy hangforrást amelynek el kell kezdenie a lejátszást a 3. lépésben beírt időpontban.**

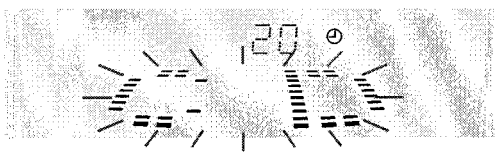

Amint elforgatjuk a **MULTI JOG**-ot, a kijelző az alábbiak szerint változik:

TP (Magnó) ↔ TUN (Tuner) ↔ VD (video) ↔ CD (CD) ↔ MD (MD)

5 **Amikor a kívánt hangforrás neve látható, nyomja meg az ENTER-t.**
A hangforrás indikátor amely eddig villogott folyamatosan világítani kezd, miközben a vessző nélküli két, vagy három számjegyű szám villogni kezd, ezzel figyelmeztetve arra, hogy be kell írnunk a bekapcsolva-maradás idejét, vagyis azt az időtartamot amikor a rendszer bekapcsolva lesz.

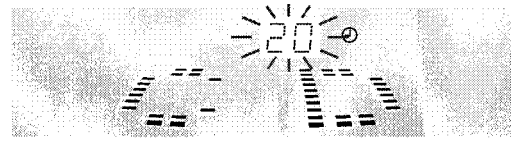

6 **A MULTI JOG elfordításával írja be a bekapcsolva-maradás idejét, majd nyomja meg az ENTER-t.**
A bekapcsolva maradás ideje 5 és 240 perc közötti értékre állítható be, 5 perces lépésekben.

7 **Készítse elő a hangforrásokat a lejátszáshoz.**
Helyezzen be egy CD lemezt az 1-es tálcára.
Helyezzen be egy magnókazettát valamelyik deckbe.
Hangoljon rá egy rádióadóra.
A megfelelő külső berendezést helyezze lejátszásra-kész állapotba.

8 **Állítsa be a hangerőt és a hangszínt (T-BASS, stb.) majd nyomja meg a POWER-t a sztereo rádióvevőn.**
A rendszer átkapcsol időzítő készenléti állapotba és mindegyik kijelző elsötétül; csak a pontos idő és a vörös óra szimbólum (🕘) láthatók az equalizer egység kijelzőjén, hacsak az ECO nincs bekapcsolva (ON).

Amikor elérkezik a bekapcsolás ideje a rendszer bekapcsol és megkezdődik a lejátszás a kiválasztott hangforrásról.
A hangerőszint, ha 21-re vagy még nagyobbra van állítva, automatikusan 20-ra áll be abban a pillanatban amikor a hangforrás megkezdi a lejátszást.

A beállítások ellenőrzése
Nyomja meg a **TIMER**-t. Az időzítő, vagy a készülék bekapcsolásának időpontja, a kiválasztott hangforrás, és a bekapcsolva maradás időtartama válnak láthatóvá a kijelzőn 6 másodpercre.

A beállítások módosítása
Nyomja meg a **TIMER**-t és nyomja le az **ENTER**-t többször egymás után amíg a kívánt beállítás villogni nem kezd. Ezután fordítsa el a **MULTI JOG**-ot.

Az időzítő készenléti üzemmódjának időleges felfüggesztése
Nyomja le a **TIMER**-t többször egymás után úgy, hogy az óra szimbólum eltűnjön a kijelzőről.
Az időzítő készenléti üzemmódjának visszaállítására, nyomja le a **TIMER**-t többször egymás után úgy, hogy az óra szimbólum jelenjen meg a kijelzőn.

- A rendszer normál módon használható az időzítő beállítása után a készülék kikapcsolásáig.

MEGJEGYZÉS
- Az időzített lejátszás, vagy felvételkészítés nem kezdődik meg, ha a készülék korábban nem lett kikapcsolva.
- A jelen rendszer beépített időzítője nem tud csatlakoztatott berendezést vezérelni. Ezeket külső időzítővel kell vezérelni.
- Állítsa az ECO MODE-ot OFF (ki) állásra, ha azt kívánja, hogy a PRGM, a RANDOM, a REPEAT, és a CD BLANK SKIP szolgáltatások valamelyike aktiválva legyen a megadott időben, vagy a szalaghossz számláló folytatólagosan számláljon a legutóbb kijelzett számtól folytatva és nem nulláról indulva.

IDŐZÍTETT FELVÉTELKÉSZÍTÉS

Ami az időzített felvételkészítést illeti, csak a TUNER vagy a VIDEO/AUX használható felvételi hangforrásként. Ha egy VIDEO/AUX külső berendezést használunk, akkor azt a saját időzítőjével, vagy egy külső időzítővel kell vezérelni.

Nyomja meg kétszer a TIMER-t, hogy a „REC" váljék láthatóvá a kijelzőn, majd 8 másodpercen belül nyomja meg az ENTER-t (vagy a ▮▮ jelet a távirányítón) a SETTING THE TIMER (AZ IDŐZÍTŐ BEÁLLÍTÁSA) címszó alatti 3.-7. lépéssorozat végrehajtása előtt. A lépések végrehajtása után helyezze be a 2-es deckbe azt a kazettát amelyre felvenni kíván.

A beállítás ellenőrzése

Nyomja meg kétszer a **TIMER**-t. A bekapcsolás időpontja, a kiválasztott hangforrás és a bekapcsolva maradás időtartama lesz látható a kijelzőn 8 másodpercig.

A beállítások módosítása

Nyomja meg a **TIMER**-t kétszer, majd nyomja meg az **ENTER**-t többször egymás után amíg az a funkció nem villog, amelyet módosítani kíván. Ezután fordítsa el a **MULTI JOG**-ot.

- A távirányítón a ◀◀/▶▶ megnyomása egyenértékű a **MULTI JOG** elfordításával.
- 10 másodperccel azután, hogy a beállított időben megkezdődött a felvételkészítés a rendszer automatikusan a DIMMER-2 üzemmódba kapcsol át, az energiatakarékosság érdekében, ha az ECO ON vagy ECO AUTO (bekapcsolt) állapotra van állítva. Ez azt eredményezi, hogy mindegyik kijelző elhalványul, és az irányítógombokhoz kapcsolódó összes LED fénye kialszik.

MEGJEGYZÉS

Az időzítő beállításai a **TIMER** megnyomásával még akkor is ellenőrizhetők amikor a készülék ki van kapcsolva. Ebben az esetben, ha megnyomjuk az **ENTER**-t, vagy a **TIMER** megnyomását követően 4 másodpercen belül a ▮▮ gombot, akkor beléphetünk az időzítőbeállítás üzemmódba és módosíthatjuk a korábbi beállítást.

A SLEEP (KIKAPCSOLÁS) KÉSLELTETŐ BEÁLLÍTÁSA

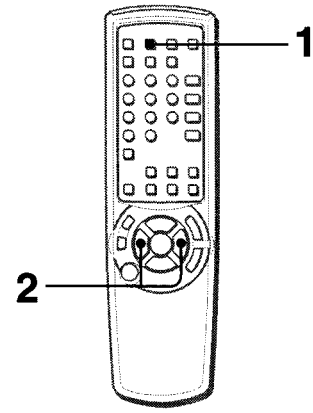

A készülék önműködően ki tud kapcsolni egy megadott időpontban.

Használja a távvezérlőt.

1 Nyomja le a SLEEP gombot.

4 másodpercen belül végezze el a következő lépést. Ha kifutna az időből, akkor nyomja le ismét a **SLEEP**-et.

A „SLEEP" válik láthatóvá.

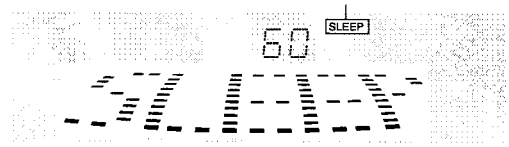

2 A ◀◀ vagy a ▶▶ megnyomásával jelölje ki azt az időtartamot amelynek végén a készüléknek ki kell kapcsolnia.

Bármilyen időtartam választható 5 és 240 perc között, 5 perces lépésekben.

Megadott idő

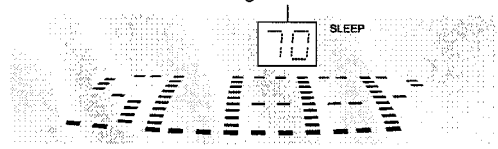

A kikapcsolásig még hátralévő idő ellenőrzése

Nyomja le egyszer a **SLEEP**-et. A még hátralévő idő látható a kijelzőn 4 másodpercig.

A SLEEP (kikapcsolás) késleltető kiiktatása

Nyomja le a **SLEEP**-et kétszer, hogy a „SLEEP" felirat eltűnjön a kijelzőről.

DOLBY PRO LOGIC

A DOLBY PRO LOGIC szolgáltatás a központi és a hátsó hangszórókkal (standard) együtt teljes értékű házi színházi hangélményt biztosít. Olyan lézerlemez vagy video anyag lejátszásakor amelyeket Dolby Surround (környezeti hangzású) technológiával vettek fel, meglepően valósághű hangzás veszi körül a hallgatót, amely az audio-vizuális szórakoztatás egy új szintjét teremti meg.
Az öt hangcsatorna egymástól független beállíthatósága lehetővé teszi a hallgató számára, hogy a filmszínházakban megismert hangreprodukcióval azonos típusú élvezetben legyen része. Az emberi beszéd az elülső és a középső hangtérben reprodukálódik, míg a környezet hangjai, úgy mint járművek vagy a tömegek zaja, a hallgatót körülvevő minden oldalról hallhatók, egy hihetetlenül élethű audio-video élményt hozva létre. Kérjük figyelmesen olvassa el az alábbiakat, hogy a rendszer kimenőjeleit a hallgatási tér jellemzőinek megfelelően „hangolhassa" be.

Ellenőrizze az alábbiakat:

- **A DOLBY PRO LOGIC haszálatát megelőzően, megfelelően kiegyenlítve állítsa be a hangszórók hangerejét.**
- Ellenőrizze a készülékkel szállított hangszórók megfelelő csatlakoztatását és elhelyezését. (Lásd a 4-6. oldalt.)
- Ellenőrizze a tévékészülék és a videoberendezés megfelelő csatlakoztatását. (Lásd a 5. oldalt.)
- Ellenőrizze, hogy a lézerlemez, videoszalag, stb. kompatibilis-e a DOLBY SURROUND rendszerrel.
- A DOLBY PRO LOGIC és a DSP SURROUND csak akkor működik megfelelően, ha a hangerősségi szint (9. oldal) a 8-as fokozatra, vagy annál erősebbre van állítva.

A HANGSZÓRÓ HANGERŐ KIEGYENLÍTÉSÉNEK BEÁLLÍTÁSA

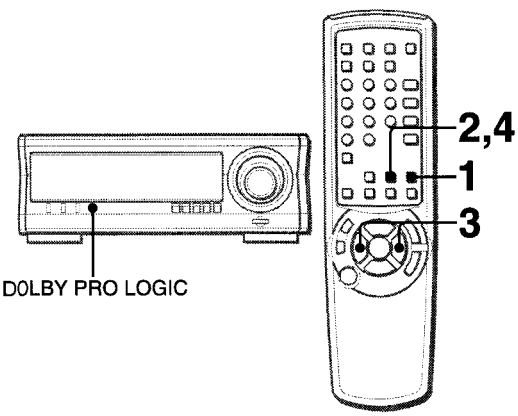

A készülék fel van szerelve egy beépített tesztelő jelgenerátorral, egy úgynevezett zaj-sorrendvezérlővel, mind az öt csatorna könnyű beállítása érdekében. A sorrendvezérlő kiad egy zajjelet amely csatornáról csatornára „utazik", így téve lehetővé az egyszerű hangerőbeállítást, amellyel elérhető az azonos látszólagos hangosság mindegyik csatornából egy adott hallgatási pozícióban.

Használja a távvezérlőt.

1 **Nyomja le a DOLBY PRO LOGIC gombot a „NORMAL" (normál) mód kiválasztása érdekében.**
Ha a „PHANTOM", vagy a „3 STEREO" világít vörösen, akkor nyomja le a **DOLBY PRO LOGIC** gombot többször egymás után amíg a „NORMAL" ki nem lesz választva.

2 **Nyomja le a MANUAL SELECT (kézi kiválasztás) gombot és tartsa lenyomva mintegy négy másodpercig amíg az „L" villogni kezd.**

Egy zajjel lesz elküldve mindegyik csatornára az alábbi sorrendben.

L: Bal oldali hangszóró → **CEN**: Központi hangszóró → **R**: Jobb oldali hangszóró
S-L: Bal oldali surround hangszóró ← **S-R**: Jobb oldali surround hangszóró

3 **Állítsa be a központi és a környezeti hangzású hangszórók hangerejét.**
Amikor a „CEN", a „S-R" vagy a „S-L" látható a kijelzőn, nyomja le a ◄◄, vagy az ►► gombot, amelyekkel beállítja a központi vagy az egyes környezeti hangzású hangszórók hangerejét, hogy azok megfeleljenek az elülső hangszórók hangerejének.

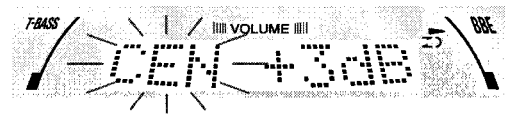

Ha a bal és a jobb oldali hangszórók kiegyenlítését akarja elvégezni, akkor lapozzon a 9. oldalra. Ekkor a DOLBY PRO LOGIC módnak törölve kell lennie, ami elérhető ha a **DOLBY PRO LOGIC** gombot addig nyomjuk amíg a „OFF" meg nem jelenik a kijelzőn.

4 **Nyomja le a MANUAL SELECT gombot ismét, ezzel leállítja a zajjelet.**

MEGJEGYZÉS

- Ha a környezeti hangzású hangszórók, vagy a központi hangszóró DOLBY PRO LOGIC hangerőszintje változik, akkor a SURROUND rendszer (12. oldal) és a DOLBY DIGITAL SURROUND (34. oldal) hangerőszintje is megváltozik.
- Amíg az „S-L" vagy az „S-R" látható a kijelzőn, mindkét környezeti hangzású hangszóró kiadja a zajjelet. Azonban csak az egyik a kijelzőn látható, vagy az „S-L" vagy az "S-R" jellel jelzett, környezeti hangzású hangszóró hangereje állítható.
- Amikor a sorrendvezérlő zajjelet bocsát ki, esetleg egy kis csattanó hang hallható a hangszórókból az áramkör adottságai miatt. Ez nem jelent hibás működést.

Néhány szó a csatornákról
A bal és a jobb oldali hangszórók hozzák létre a sztereohatást.
A központi hangszóró széles hangtértartományban tesz lehetővé precíz hangpozicionálást.
A hátulra-telepített környezeti hangzású hangszórók megnövelik a hangtér „mélységét".

A késleltetési idő megváltoztatása
A környezeti hangzású hangszórók a homlokhangszórókhoz képest a másodperc töredékével később hozzák létre a hangot. A késés eredetileg 20 ms (ezredmásodperc) re van állitva.
Ha meg akarja változtatni ezt a késleltetést, akkor nyomja le a **MANUAL SELECT** gombot a távvezérlőn, többször egymás után amíg a „TIME" (idő) meg nem jelenik a kijelzőn. Ezután nyomja le a ◄◄, vagy az ►► gombot. A gomb minden egyes lenyomására a késleltetési idő változik, az alábbiak szerint.

15 mS ↔ 20 mS ↔ 30 mS

M

LEJÁTSZÁS A DOLBY PRO LOGIC HASZNÁLATÁVAL

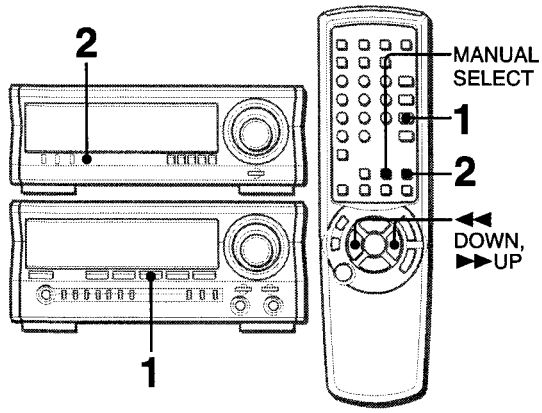

1 Nyomja le a VIDEO/AUX/5.1 CH -ot és kezdje meg a videokészülékkel a lejátszást.

„VIDEO" válik láthatóvá a kijelzőn.
Ha a „5.1 ch IN" lenne látható a kijelzőn, akkor nyomja le ismét a **VIDEO/AUX/5.1 CH**-t.

2 Nyomja le a DOLBY PRO LOGIC -ot.

A „NORMAL" (normál) mód lesz kiválasztva és a lejátszott hangban DOLBY PRO LOGIC effektusok lesznek.

A Dolby Pro Logic mód törlése
Nyomja le a **DOLBY PRO LOGIC** -ot többször egymás után, amíg a „OFF" meg nem jelenik a kijelzőn.

A hangerő megváltoztatása lejátszás közben
A zaj-sorrendvezérlővel való beállítás után, a központi és a környezeti hangzású hangszórók hangereje lézerlemezek és videoanyag lejátszásakor állítható.

1 Nyomja le a **MANUAL SELECT**-et a távvezérlőn többször egymás után, ezzel kiválaszthatja a „CEN" (központi hangszóró)-t, az „S-L" (bal oldali surround hangszóró)-t, vagy az „S-R" (jobb oldali surround hangszóró)-t.
2 Amikor a „CEN", a „S-L" vagy a „S-R" látható a kijelzőn, nyomja le a ◄◄ vagy az ►► gombot a távvezérlőn. Ezzel beállítja a hangerőt.

TOVÁBBI DOLBY PRO LOGIC ÜZEMMÓDOK

A NORMAL (normál) mód mellett, ebben a készülékben a PHANTOM és a 3 STEREO módok is rendelkezésre állnak.
PHANTOM mód: Akkor használja ezt a módot amikor központi hangszóró nincs csatlakoztatva. A központi csatorna jelei kijutnak a bal és a jobb oldali hangszórókra.
3 STEREO mód: Akkor használja ezt a módot amikor környezeti hangzású hangszórók nincsenek csatlakoztatva. Ebben a módban a hátsó hangok a homlokhangszórókban reprodukálódnak.

A PHANTOM vagy a 3 STEREO kiválasztása
Nyomja le a **DOLBY PRO LOGIC** -ot többször egymás után, amíg a kívánt DOLBY PRO LOGIC mód meg nem jelenik a kijelzőn. A DOLBY PRO LOGIC mód ciklikusan jelenik meg a kijelzőn az alábbiak szerint.

NORMAL (normál) → PHANTOM (fantom) → 3 STEREO → törlés → NORMAL (normál)

A csatlakoztatott hangszórók hangerejének kiegyenlítése
Végezze el a „A HANGSZÓRÓ HANGERŐ KIEGYENLÍTÉSÉNEK BEÁLLÍTÁSA" részben ismertetett 2-4 műveleti lépést.

MEGJEGYZÉS

- A DOLBY PRO LOGIC és a DSP SURROUND csak akkor működik megfelelően, ha a hangerősségi szint (9. oldal) a 8-as fokozatra, vagy annál erősebbre van állítva.
- A hangforrástól és/vagy a hallgatási feltételektől függően a környezeti hangzású hatás esetleg nem érhető el még ha a DOLBY PRO LOGIC be is van kapcsolva.
- A teljes DOLBY PRO LOGIC hatás nem érhető el ha olyan felvételt használunk amely nincs ellátva a DOLBY SURROUND jelzéssel. Ebben az esetben használja inkább a SURROUND rendszert. (Lásd a 12. oldalt.)
- A DOLBY PRO LOGIC üzemmód automatikusan törlődik, ha:
  - a MIC vagy az ECHO szintet változtatjuk.
  - a SURROUND rendszert vagy a BBE-t aktíváljuk.
  - fejhallgatót csatlakoztatunk.
  - bekapcsoljuk a Karaoke funkciót.
  - kiválasztjuk a 5.1 CH-t (34. oldal).
- Állítsa a mikrofon hangerejét OFF állásba amikor a DOLBY PRO LOGIC aktív. Ellenkező esetben a DOLBY PRO LOGIC hang nem reprodukálható megfelelően.

KEZELŐSZERVEK JEGYZÉKE

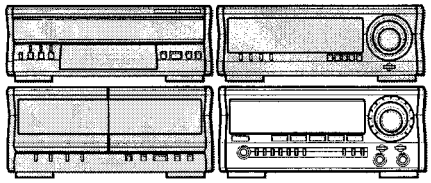

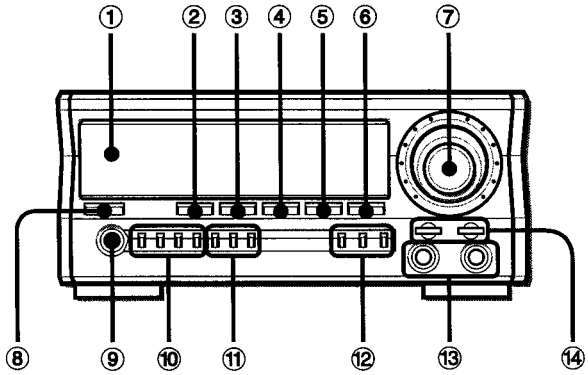

	Megnevezés	oldalszám
❶	**Kijelzőablak**	
❷	**TAPE DECK 1/2**	7, 28, 30
❸	**TUNER BAND**	7, 17-19
❹	**VIDEO/AUX/5.1 CH**	7-16, 29, 33, 34
❺	**CD**	7, 23-26
❻	**MD**	7, 29, 33
❼	**VOLUME**	9, 21
❽	**POWER**	7, 13, 19, 33
❾	**PHONES**	7
❿	**TUNING/PRESET**	17, 18
	SET	17, 18, 20
	DOWN	18, 20
	UP	18, 20
⓫	**RT**	17, 19
	PTY	19, 20
	AG	20
⓬	**KARAOKE**	22
	MIC	21
	ECHO	21
⓭	**MIC 1, 2**	21
⓮	**T-BASS**	9
	BBE	9

ÁLLOMÁSOK BEÍRÁSA

A készülék összesen 32 előzetesen beírt állomást tud tárolni. Az állomás tárolása lehetővé teszi az állomásra való közvetlen ráhangolást. Az állomások tárolási számot kapnak, 1-el kezdődően növekvő sorrendben hullámsávonként (FM, MW, LW).

Automatikus beírás:
A jelen készülékben van egy funkció az *1RDS (Radio Data System) és más rádióadók vételére.
Az FM RDS állomások prioritást élveznek egyéb FM állomásokkal szemben, ha több mint 32 fogható állomás található.
Manuális beírás:
Bármelyik hullámsáv állomásai választhatók.

AUTOMATIKUS BEÍRÁS

A rádióvevő végigpásztázza a fogható frekvenciatartományokat és automatikusan tárolja az állomásokat.

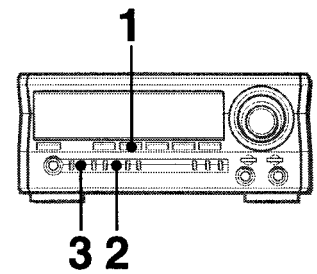

***1* Nyomja le a TUNER BAND-et.**

***2* Tartsa lenyomva az RT-t 4 másodpercig, amíg az „AUTO PRESET" meg nem jelenik a kijelzőn.**
Az „AUTO PRESET" látható a kijelzőn 4 másodpercen át.

***3* Nyomja meg a SET-et mialatt az „AUTO PRESET" látható a kijelzőn.**
A rádióvevő keres egy állomást, az FM hullámsávban kezdődően. Amikor egy állomás bekerül a tárolóba, a kiválasztott beírási szám villog a kijelzőn.

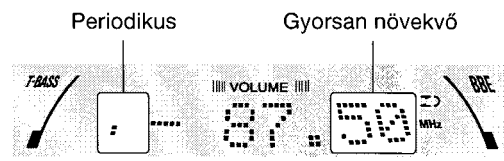

A keresés folytatódik az MW és az LW hullámsávokban, ha maradt még szabad beírási szám.
Amint az automatikus keresés befeljeződött, a kijelző visszaáll az első beírt állomásra.

Ha a rádióvevő *2Azonos RDS állomásokat érzékel különböző (alternatív) frekvenciákon
Csak a legerősebb jelű állomás lesz beírva.
Egy RDS állomás beírása előtt, a rádióvevő először megvizsgálja, hogy ugyanaz az állomás jelen van-e más frekvenciákon is és a legjobb vételt nyújtó állomást írja be.

MEGJEGYZÉS

Az automatikus beírást követően az összes azt megelőzően beírt állomás törlődik.

M

MANUÁLIS BEÍRÁS

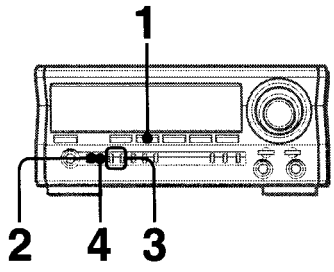

1 A TUNER BAND lenyomásával válasszon ki egy hullámsávot.

FM → MW → LW

2 Ha a „PRESET No." látható a kijelzőn, akkor nyomja meg a TUNING/PRESET-et, hogy eltűnjön.
Ellenkező esetben a következő lépésben használandó **DOWN** és **UP** hatása tárolt állomások kiválasztása lesz.

3 A DOWN vagy az UP megnyomásával válasszon ki egy állomást.
A gomb minden egyes lenyomására változik a frekvencia.
ⓐ Ha egy FM RDS állomásra hangolunk rá
Miután a „TUNE" kialszik a kijelzőn, a Program Service (programszolgáltató) állomásnév (*3PS) jelenik meg és kivilágosodik az „RDS".

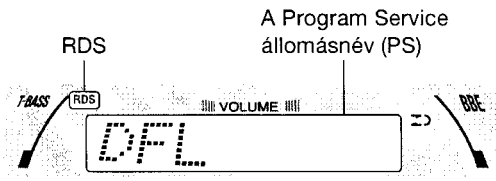

ⓑ Ha más állomásokra hangolunk rá
Miután a „TUNE" kialszik a kijelzőn, a hullámsáv jelenik meg a kijelzőn.

• FM sztereo vétel közben a ((◎)) világít.

4 A SET lenyomásával tárolja az állomást.
A kiválasztott beírási szám láthatóvá válik a kijelzőn.

5 Tárolja az állomásokat a 2-4 lépések megismétlésével.
A soron következő állomás nem lesz beírva, ha az összes hullámsávra vonatkozóan a beírt állomások összdarabszáma elérte a 32-t.

Állomások gyorskeresése (Auto Search)
Tartsa megnyomva a **DOWN**, vagy az **UP** gombot addig amíg a frekvencia gyorsan változni nem kezd. Egy állomásra való ráhangolás után a keresés leáll.
Ha gyorskeresés közben a manuálisan akarjuk leállítani a keresést, akkor a **DOWN**-t, vagy az **UP**-ot kell megnyomni.
• Az automatikus keresés (Auto Search) esetleg nem áll meg olyan állomásnál amelynek a jele nagyon gyenge.

RÁDIÓVÉTEL BEÍRÁSI SZÁMOK ALAPJÁN

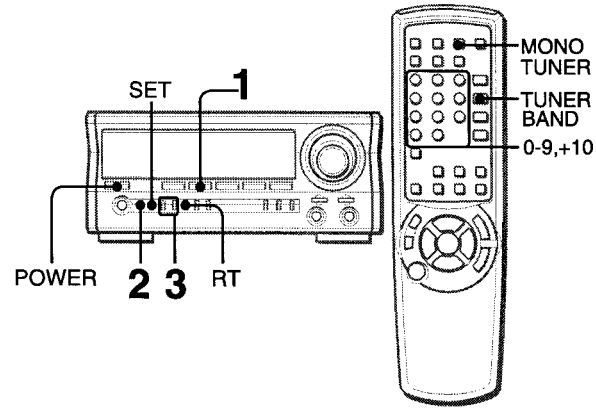

1 A TUNER BAND lenyomásával válasszon ki egy hullámsávot.

2 Nyomja meg a TUNING/PRESET-et, hogy a „PRESET No." jelenjen meg a kijelzőn.

3 A DOWN, vagy az UP ismételt megnyomásával válasszon ki egy adóállomást.

A beírási szám kiválasztása a távvezérlőn
A **TUNER BAND** lenyomásával válasszon ki egy sávot. Ezután a számozott gombok, **0-9,** lenyomásával válasszon ki egy beírási számot.
A „PRESET No." jelenik meg a kijelzőn.
Példa:
Ha a 20-as beírási számot akarja kiválasztani, akkor a **+10**, **+10** és a **0** gombokat kell lenyomni.
Ha a 15-ös beírási számot akarja kiválasztani, akkor a **+10** és az **5** gombokat kell lenyomni.

Egy beírt állomás törlése
Válassza ki a törölni kívánt állomás beírási számát. Ezután nyomja le a **SET**-et. A frekvencia villog. Ezután, 4 másodpercen belül nyomja le ismét a **SET**-et.
A hangsávban lévő minden olyan állomásnak amelynek a beírási száma nagyobb volt, szintén csökken a számértéke eggyel.

Ráhangolás nem tárolt állomásra
Nyomja meg a **TUNING/PRESET**-et, hogy a kijelzőn látható „PRESET No." eltűnjön.
Ezután a **TUNER BAND** megnyomásával válasszon ki egy hullámsávot, majd a **DOWN**, vagy az **UP** megnyomásával válassza ki az állomást.

Egy beállított állomás meghallgatása ha a készülék ki van kapcsolva (Direct Play Function) (közvetlen lejátszási funkció)
Nyomja le a **TUNER BAND**-et. A készülék bekapcsol és az állomás amelyre rá volt hangolva megszólal.

Ha zajos az FM sztereo adás
Nyomja le a **MONO TUNER**-t a távvezérlőn, hogy „MONO" jelenjen meg a kijelzőn.

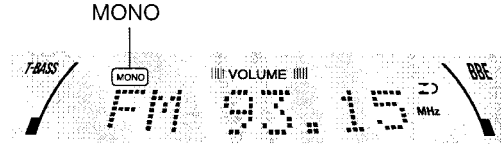

A zaj csökken, de a vétel monoaurális.
Ha vissza kívánja állítani a sztereo vételt, nyomja le a **MONO TUNER**-t, hogy a „MONO" kijelzés kialudjon.

MEGJEGYZÉS

Az RDS funkciók esetleg nem működnek megfelelően, ha az állomásról érkező RDS adatok túl sok interferenciát tartalmaznak, vagy ha a vételi jel túl gyenge.

Rádió szöveg (*4RT) kijelzése RDS vétel közben

Amikor a vételre beállított állomás RT kódokat sugároz, szöveg válik láthatóvá a kijelzőn ha az **RT** le van nyomva.
Ha vissza akar térni a normál kijelzőre, nyomja le ismét az **RT**-t.

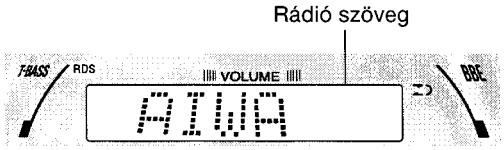

Ha a vételre beállított állomás nem sugároz RT kódokat, akkor a „NO RT" felirat látható a kijelzőn ha az **RT** le van nyomva.

Az MW hangolási tartományának változtatása

A gyári beállítás szerint az MW (középhullámú) hangolás 9 kHz-es lépésekben történik. Ha olyan területen használja a készüléket ahol a frekvencia allokációs rendszer 10 kHz-es lépések szerinti, akkor változtassa meg a hangolási tartományt a következőképpen:
A **TUNER BAND**-et lenyomva tartva nyomja le a **POWER**-t.
A tartomány visszaállítása érdekében ismételje meg ezt az eljárást.

MEGJEGYZÉS

Az MW hangolási tartomány megváltoztatásakor az összes korábban beírt állomás törlődik. Az állomásokat ismét be kell írni.

***1RDS**

Napjainkban számos rádióállomás sugároz úgynevezett RDS (Radio Data System) kódokat, amelyek a szokásos hanganyagok mellett további különféle információkat tartalmaznak.

***2Azonos RDS állomások különböző (alternatív) frekvenciákon (AF)**

Ez egy lista azokról az alternatív frekvenciákról amely azokról a különféle adókról ad információkat amelyek ugyanazt a programot adják ugyanazon vételi körzetben. Ez lehetővé teszi, hogy a memóriával felszerelt vevőberendezések tárolják a listát, ezzel csökkentve az egyik adóról a másikra való átkapcsolás időszükségletét.

***3Program Service (PS) állomásnév**

Ez egy olyan, 8 alfanumerikus karakternél nem hosszabb, név amely azért jelenik meg a kijelzőn, hogy informálja a hallgatókat a rádióállomás által sugárzott programszolgáltatásról.
Például: BBC1

A megjeleníthető karakterek

A B C D E F G H I J K L M N O P Q R S T U V W X Y Z
0 1 2 3 4 5 6 7 8 9 < > ? " ' ⁂ @ ⌐ ⌟ – + /

Ha az adó által sugárzott valamely karakter nem jeleníthető meg a rádióvevőn, akkor ott egy szóköz (üres hely) lesz beszúrva.

***4Rádió szöveg (RT)**

Olyan információ mint például egy darab szereposztása, vagy egy dal címe jelenik meg a kijelzőn.

KERESÉS AZ RDS KÓDOK SEGÍTSÉGÉVEL

Mindegyik RDS adóállomás azonosítja az aktuálisan sugárzott programtípust (*5PTY). Ha kiválasztunk egy programtípust (PTY), a készülék automatikusan detektál egy megfelelő állomást a beírt állomások közül. Továbbá, az *6EON (továbbfejlesztett egyéb hálózatok) szolgáltatás is elérhető bizonyos körzetekben, így a keresés sokkal gyorsabb.

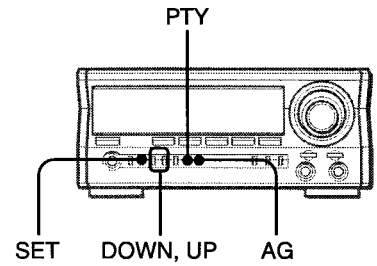

A PTY KIJELZÉSE

Nyomja le a PTY-t egyszer RDS vétel idején.

A programok az alábbiak szerint vannak osztályozva:

TRAFFIC (közlekedés), NEWS (hírek), AFFAIRS (napi események), INFO (információk), SPORT, EDUCATE (oktatás), DRAMA (színház), CULTURE (kultúra), SCIENCE (tudomány), VARIED (vegyes), POP M (popzene), ROCK M (rock zene), EASY M (könnyűzene), LIGHT M (könnyed klasszikus), CLASSICS (komolyzene), OTHER M (egyéb zene), WEATHER (időjárás), FINANCE (pénzügyek), CHILDREN (gyerekprogramok), SOCIAL (társadalmi ügyek), RELIGION (vallás), PHONE IN (ügyfélszolgálat), TRAVEL (utazás), LEISURE (szabadidő), JAZZ (jazz zene), COUNTRY (country zene), NATION M (nemzeti zene), OLDIES (örökzöld dallamok), FOLK M (népzene), DOCUMENT (dokumentumműsor), TEST (riasztás ellenőrzés), ALARM (riasztás)

MEGJEGYZÉS

- Ha az adó nem sugározza a programtípus információt, akkor „NO PTY" látható a kijelzőn.
- Ha meg nem határozott programtípus információ érkezik, akkor „UNDEFINE" látható a kijelzőn.
- A készülék a TRAFFIC közlést programtípusként azonosítja.

EGY MEGADOTT PTY MEGKERESÉSE

1 Nyomja le a PTY-t.
Annak az állomásnak a programtípusa jelenik meg a kijelzőn amelyre a vevő éppen rá van hangolva.

2 Nyomja le 4 másodpercen belül a DOWN ou UP gombot, ezzel kiválaszt egy programtípust.

3 Nyomja le ismét a PTY-t, 4 másodpercen belül.
A keresés automatikusan ellenőriz minden beírt állomást. Egy megfelelő állomás azonosítása után az állomás ki lesz választva.

EON szolgáltatás a PTY kereséshez
Amikor az EON szolgáltatás közreműködik a PTY továbbításában, egy megfelelő állomás az összes beírt állomás ellenőrzése nélkül is azonosítva lesz. Amikor az állomás EON információkat sugároz, az EON információk dekódolásához a készüléknek mintegy 15-30 másodpercre van szüksége. Az információ dekódolása után az „EON" kivilágosodik a kijelzőn.

Ha nem található meg egy állomás
A kijelzőn a „NOT FOUND" felirat jelenik meg és a készülék visszaáll az előző állomásra.

Amikor a TRAFFIC programtípus van kiválasztva
A készülék egy olyan állomást keres, amely *7TP kódot sugároz. Azonban az az állomás amelyre ráhangoltunk esetleg éppen nem sugároz forgalmi helyzetjelentést. Várjon egy keveset. Az állomás sugároz forgalmi helyzetjelentést rendszeresen és a forgalmi jelentések meg fognak érkezni.

EON KERESÉS

FM RDS vétel közben a készülék automatikusan átkapcsol a PTY-ban megadott rádióprogramokra amint azok megkezdődnek.

1 Nyomja le a PTY-t.
Az aktuális behangolt állomás programtípusa jelenik meg a kijelzőn.

2 Nyomja le 4 másodpercen belül a DOWN ou UP gombot, ezzel kiválaszt egy programtípust.

3 Nyomja le a ▮▮SET-et, 4 másodpercen belül.
Az „EON ON" látható a kijelzőn 3 másodpercig. Ezután az „EON" villogni kezd és a készülék belép az EON keresés készenléti üzemmódba.
Amikor a megadott PTY-nek megfelelő rádióprogram kezdetét veszi egy másik adóállomáson, ez megszakítja az éppen hallgatott rádióprogramot és a megadott PTY-nek megfelelő rádióprogram válik hallhatóvá. Ekkor az „EON" szaporán villog.
A megadott PTY-nek megfelelő rádióprogram befejeződése után az előző FM rádióállomásra áll vissza a készülék.
- Az EON keresés készenleti mód be lesz programozva mindaddig amíg nem töröljük, még akkor is, ha kikapcsoltuk a készüléket.

Ha vissza akarja állítani az előző FM állomást a megadott PTY-nek megfelelő rádióprogram vétele közben
Nyomja le a **DOWN ou UP** gombot.
Ekkor az EON keresés készenléti üzemmód törlődik.

Az EON keresés készenléti mód törlése
Tartsa lenyomva a **PTY**-t. (Még nem felengedve a **PTY**-t) az „EON PTY" és a megadott PTY látható a kijelzőn, váltakozva. Ekkor nyomja le a **SET**-et, a **PTY**-t lenyomva tartva. Az „EON OFF" válik láthatóvá a kijelzőn és az EON keresés készenléti mód törölve lett.

MEGJEGYZÉS
Az EON keresési funkció nem működik megfelelően, ha:
- FM állomások nincsenek beírva a memóriába.
- A megadott PTY-t szolgáltató adók jele gyenge.
- Nem érkezik FM RDS jel.

AZ RDS KÓDOK EGYÉB FUNKCIÓI

Auto GEQ funkció
A hangszínszabályozási jelleggörbe átkapcsolása automatikusan megtörténik, hogy megfeleljen az RDS állomás zenei programtípusának.
Nyomja le az AG-t.
Az „AG" kifényesedik.
Ha törölni akarja, nyomja le ismét.

A PTY-nak megfelelő GEQ:

PTY	GEQ
POP M	POP
ROCK M	ROCK
LIGHT M	JAZZ
CLASSICS	CLASSIC
JAZZ	JAZZ
COUNTRY	POP
NATION M	POP
OLDIES	POP
FOLK M	JAZZ
Others (Egyéb)	off (kikapcsolva)

A kiválasztott GEQ tetszés szerint felcserélhető a **GEQ** lenyomásával. Ezalatt az Auto GEQ funkció törölve van.

Óra-idő (*8CT)
A CT funkció a helyi időre vonatkozó információval látja el a készüléket. A CT funkció minden esetben működik ha CT adóról érkezik jel.

Ha az óra nincs beállítva (az óra villog a kijelzőn)
A pontos idő automatikusan beállítható ha ráhangolunk egy RDS adóállomásra.
Ha nincs RDS rádióadó beprogramozva, akkor hangoljon rá egy RDS(CT) állomásra manuálisan a ◄◄ **DOWN**, vagy az ►► **UP** megnyomásával.

Ha az óra által mutatott idő és a rádióadás ideje nem egyezik
Egy RDS jel óránként egész órakor frissíti az óra időértékét.

***5Programtípus azonosítás (PTY)**
A PTY lehetőséget ad arra, hogy a rádióállomás kiválasztása helyett inkább a 30 vagy még annál is több programtípus közül válasszunk ki egyet.

***6Továbbfejlesztett egyéb hálózatok információi (EON)**
Az EON információ a rádióvevő számára más állomásokra vonatkozó kereszthivatkozásokat szolgáltat és lehetővé teszi, hogy a vevő az aktuális állomásról átkapcsoljon egy másik RDS állomásra.

***7Forgalmi helyzetjelentések azonosítója (TP)**
Ez egy kód amely tájékoztatja a rádióvevőt, hogy az aktuális adóállomás rendszeresen sugároz forgalmi jelentéseket.

***8Óra-idő (CT)**
A CT funkció pontos órajelet szolgáltat amely automatikusan figyelembe veszi az időzónákat és a nyári időszámítást.

MIKROFONKEVERÉS (KARAOKE)

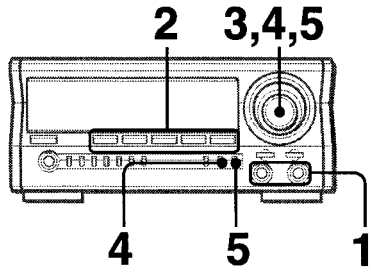

Két mikrofon (nem tartozékai a készüléknek) csatlakoztatható ehhez a készülékhez, amely lehetővé teszi az éneklést zenekisérettel.
Mini-dugós (3,5 mm-es) mikrofonokat használjon.

***1* Csatlakoztassa a mikrofonokat az MIC 1 és az MIC 2 aljzatba.**

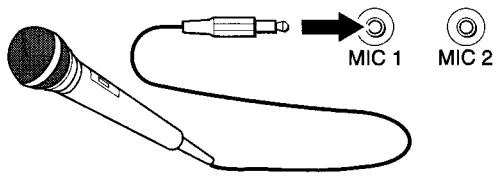

***2* Nyomja le a funkciógombok valamelyikét, amellyel kiválasztja a zenét adó hangforrást és indítsa el a lejátszást.**

***3* Állítsa be a hangforrás hangerejét és hangszínét.**

***4* Nyomja le a MIC-et és a VOLUME elforgatásával 4 másodpercen belül állítsa be a mikrofon hangerejét.**
A mikrofon hangereje 1-től MAX (7)-ig választható, vagy OFF-al kikapcsolható (törlés).
Mindkét mikrofon hangereje egyidejűleg változik.

***5* Nyomja le az ECHO-ot és a VOLUME elforgatásával 4 másodpercen belül állítsa be a visszhangosítás (ECHO) szintjét.**
A visszhangosítás szintje 1-től MAX (7)-ig választható, vagy OFF-al kikapcsolható (törlés).

A visszhangosítás késleltetési idejének változtatása
Tartsa lenyomva az **ECHO**-t amikor a visszhangosítás aktív (on). Az „ECHO-L" (hosszú) és az „ECHO-M" (közepes) váltakozva jelenik meg a kijelzőn. A kívánt állapotban engedje fel a gombot.

A mikrofonhang és a hangforrás kevert hangjának felvétele
A hangforrásról való felvételkészítés műveletei szerint járjon el (lásd a 29. oldalt).
A **SYNC DUB** nem használható kevert hang felvételekor.

Ha nem használja a mikrofonokat
Állítsa a mikrofonok hangerejét és a visszhangosítást (ECHO) OFF állásba és húzza ki a mikrofonok csatlakozódugóit a **MIC** aljzatokból.

MEGJEGYZÉS

- Amikor a MIC vagy az ECHO szintjét változtatjuk a SURROUND mód és a DOLBY PRO LOGIC mód automatikusan törlődnek.
- Ha a MIC vagy az ECHO funkciót akkor kapcsoljuk be, amikor az 5.1 CH (34. oldal) aktív, akkor a 5.1 CH VIDEO-ra vált át.
- Ha a mikrofont túl közel tartják a hangfalakhoz, akkor begerjedés jelentkezhet. Ebben az esetben távolítsa el a mikrofont a hangfalak közeléből, vagy csökkentse a mikrofon hangerejét.
- Ha a mikrofonhang rendkívül erős, akkor torzulhat. Ebben az esetben csökkentse a mikrofon hangerejét.
- Funkcióváltáskor a mikrofon hangereje és a visszhangosítás szintje kikapcsolt állapotra áll.

Ajánlott mikrofonok
A begerjedés megelőzése érdekében irányérzékeny típusú mikrofon használata ajánlott. További részleteket az Aiwa termékek helyi forgalmazójától tudhat meg.

VOKÁLIS FÉDER/MULTIPLEX FUNKCIÓK

A jelen készülék fel tud használni lemezeket és magnószalagokat Karaoke hangforrásként.
Használja a vokális féder funkciót közönséges lemezek vagy szalagok esetében.
Használja a multiplex funkciót multi audio lemezekhez vagy szalagokhoz.

Nyomja le többször egymás után a KARAOKE-t, ezzel kiválasztja a vokális féder vagy a multiplex funkciókat.
A **KARAOKE** minden egyes lenyomásával az alábbi funkciók valamelyike választódik ki ciklikusan.

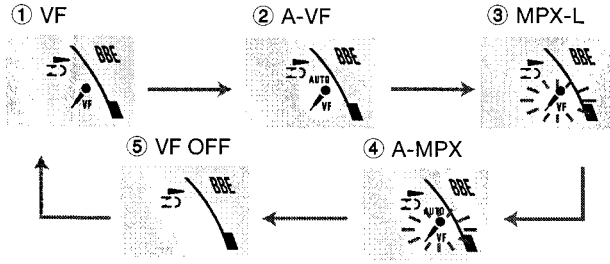

① VF (Vokális féder)
Az énekes hangja lágyabb lesz mint a kiséreté.

② A-VF (Automatikus vokális féder)
Az énekes hangja csak akkor válik lágyabbá amikor hangjel érkezik be egy mikrofonról.

③ MPX-L (Multiplex)
A bal csatorna hangja hallatszik mindkét hangfalból és a jobb csatorna hangja néma.

④ A-MPX (Automatikus multiplex)
A bal csatorna hangja hallatszik mindkét hangfalból és a jobb csatorna hangja csak akkor néma amikor hangjel érkezik be egy mikrofonról.

⑤ VF OFF (Törlés)

Az automatikus vokális féder vagy az automatikus multiplex funkció időkésleltetésének változtatása

A néma eredeti énekhang gyorsabban is visszaállítható eredeti hangerőre.
Az automatikus vokális féder vagy az automatikus multiplex funkció kiválasztásakor az „A-VF" vagy az „A-MPX" jelenik meg a kijelzőn 4 másodpercre, majd átvált a kiválasztott funkció nevére. A kiválasztott funkció nevének megjelenése után tartsuk lenyomva a **KARAOKE**-t addig amíg a „FAST" (gyors) felirat meg nem jelenik a kijelzőn.
Az eredeti beállítás visszaállítására válassza a „SLOW"-t (lassú).
A készülék kikapcsolásakor visszaáll a „SLOW" állapot.

A hallható csatorna megváltoztatása a Multiplex funkcióban

Csak a jobb csatorna hangja hallható mindkét hangszóróból.
Amikor a Multiplex üzemmódot választja ki az „MPX-L" felirat jelenik meg a kijelzőn 4 másodpercre, majd átvált a kiválasztott funkció nevére. Miután megjelent a kiválasztott funkció neve a kijelzőn tartsa lenyomva a **KARAOKE**-t addig amíg az „MPX-R" felirat meg nem jelenik a kijelzőn.
Ha vissza akar térni az eredeti beállításra, válassza az „MPX-L"-t.
A készülék kikapcsolásakor visszaáll az „MPX-L" állapot.

MEGJEGYZÉS

- A Karaoke funkciók esetleg nem működnek megfelelően az alábbi jellegű CD-k vagy szalagok esetében:
  - Amelyekre monoaurális hangfelvételt készítettek.
  - Amelyeket erős visszhangosítással vettek fel.
  - Amelyeknél az énekhangot a hangsáv bal vagy jobb oldalára rögzítették.
- Mialatt a Karaoke funkció aktív a kimenő hang monoaurális.
- Funkcióváltáskor a Karaoke funkció törlődik.

KEZELŐSZERVEK JEGYZÉKE

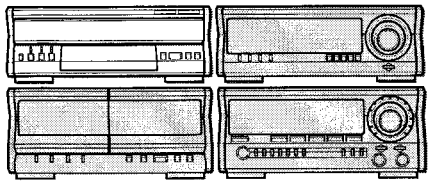

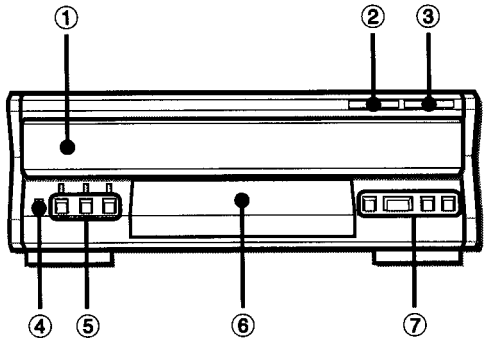

	Megnevezés	oldalszám
❶	Lemezrekesz	
❷	DISC CHANGE	23, 24
❸	≜OPEN/CLOSE	23, 24
❹	CD BLANK SKIP	24
❺	DISC DIRECT PLAY 1-3	24-26
❻	Kijelzőablak	
❼	◄◄/I◄◄	24, 25
	■STOP	24-26
	►IIPLAY/PAUSE	24-26
	►►/►►I	24-26

CD LEJÁTSZÁS

LEMEZBETÖLTÉS

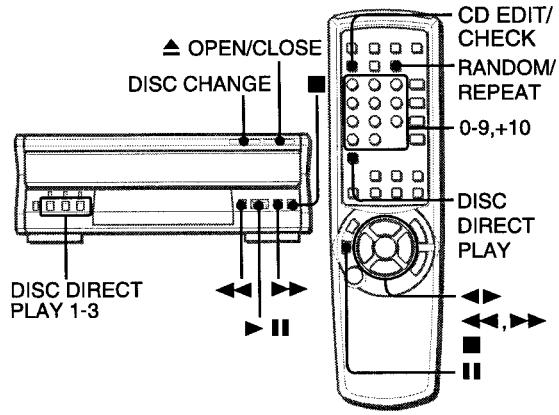

Nyomja le a CD-t, majd az ≜OPEN/CLOSE lenyomásával nyissa ki a lemezrekeszt. Helyezze be a lemez(eke)t címkés oldallal felfelé.

Ha egy vagy két lemezt akar lejátszani, tegye rá a lemezeket az 1-es és a 2-es tálcára.

Ha három lemezt akar lejátszani, akkor nyomja meg a **DISC CHANGE**-et az első két lemez behelyezése után, ezzel elforgatja a tálcákat. Helyezze a következő lemezt a 3-as tálcára. A **≜OPEN/CLOSE** lenyomásával zárja be a lemezrekeszt.

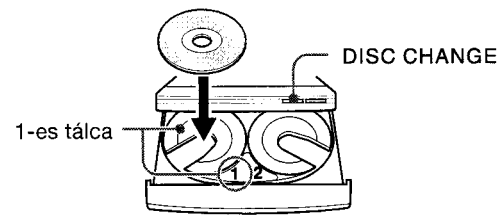

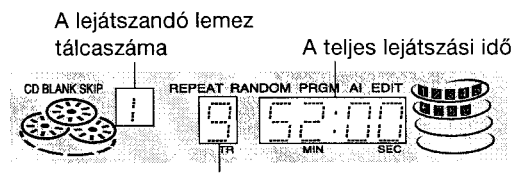

LEMEZEK LEJÁTSZÁSA

Töltse be a lemezeket.

Ha a lemezrekeszben lévő összes lemezt le akarja játszani, akkor nyomja le a ►IIPLAY/PAUSE-t (vagy a ►/◄►PRESET-t a távvezérlőn).

A lejátszás az 1-es tálcán lévő lemezzel kezdődik.

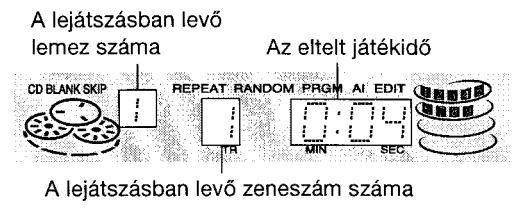

M

Ha csak egy lemezt akar lejátszani, nyomja meg a DISC DIRECT PLAY 1-3 (közvetlen lemezlejátszás)-t.
A kiválasztott lemez le lesz játszva egyszer.

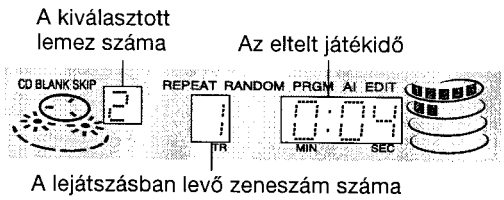

- Ha még egyszer megnyomjuk a kiválasztott gombot, akkor a lemezrekeszben lévő összes lemez le lesz játszva egyszer, folyamatosan.

Lejátszás indítása a távirányítóval
Nyomja meg a **DISC DIRECT PLAY**-t, majd az **1-3** számjegyes gombok valamelyikének megnyomásával válasszon ki egy lemezt.

Ha le akarja állítani a lejátszást, nyomja meg a **■STOP**-ot **(vagy a ■CLEAR-t a távvezérlőn).**
Ha szüneteltetni akarja a lejátszást, nyomja le a **►IIPLAY/PAUSE**-t **(vagy a IISET-et a távvezérlőn).** Ha folytatni akarja a lejátszást, akkor nyomja le ismét.
Ha a lejátszás alatt egy bizonyos pontot akar megkeresni, akkor tartsa lenyomva a ◄◄ vagy a ►► gombot, majd engedje fel a kívánt ponton.
Ha lejátszás alatt a zeneszám elejére akar ugrani, akkor nyomja le ismételten a ◄◄ vagy a ►► gombot.
Ha ki akarja venni a lemez(eke)t, nyomja le az **≜OPEN/CLOSE**-t.

Ha a készülék kikapcsolt állapotában akarja indítani a lejátszást (közvetlen lejátszási funkció).
Nyomja le a **CD**-t a rádióvevőn. A készülék bekapcsol és a betöltött lemez(ek) lejátszása megkezdődik.

A még hátralévő idő ellenőrzése
Nyomja le az **CD EDIT/CHECK**-et lejátszás közben a távvezérlőn (a véletlenszerű lejátszás, vagy a programozott lejátszás kivételével). A lemezen lévő összes zeneszám lejátszásáig még hátralévő összjátékidő jelenik meg a kijelzőn. Ha vissza akarjuk állítani a lejátszott idő kijelzését, ismételjük meg a fenti műveletet.

Zeneszám kiválasztása a távirányítóval
1 Nyomja le a **DISC DIRECT PLAY**-t, majd 3 másodpercen belül nyomja le az **1-3** gombok valamelyikét, ezzel kiválaszt egy lemezt.
2 Nyomja le a számozott gombok, **0-9**, valamelyikét és a **+10** gombot a zeneszám kiválasztás céljából.
Például:
Ha a 25. zeneszámot akarja kiválasztani, akkor nyomja le a **+10**, **+10** és az **5** jelű gombokat.
Ha a 10. zeneszámot akarja kiválasztani, akkor nyomja le a **+10**, és a **0** jelű gombokat.
A kiválasztott zeneszám lejátszása megkezdődik és a lejátszás a lemez végéig folytatódik.

Lemezcsere lejátszás közben
Egy lemez lejátszása közben a többi lemez kicserélhető a lejátszás megszakítása nélkül.
1 Nyomja meg a **DISC CHANGE**-t.
2 Vegye ki a lemezeket és helyezzen be újakat.
3 Az **≜OPEN/CLOSE** gomb lenyomásával zárja be a lemezrekeszt.

MEGJEGYZÉS

- Ha 8 cm-es lemezt tesz be, helyezze a lemezt a tálca belső körére.
- Ne helyezzen egynél több kompaktlemezt egy lemeztálcára.
- Ne döntse meg a készüléket ha lemezek vannak betöltve. Ez hibás működést eredményezhet.
- Ne használjon szabálytalan alakú (például: szív alakú, nyolcszögletű) CD lemezeket. Ezek használata hibás működéshez vezethet.
- Előfordulhat, hogy a készülék nem tud lejátszani egy olyan CD-R/RW lemezt amelyet személyi számítógéppel, vagy a CD-R/RW írók egyes típusaival írtak az egyes lemezírási szabványokban meglévő eltérések következtében.
- Ne tegyen öntapadós matricát vagy címkét a CD-R/RW lemez egyik oldalára sem (sem az írható oldalra sem a címkézett oldalra). Ez hibás működéshez vezethet.

VÉLETLENSZERŰ/ISMÉTELT LEJÁTSZÁS

Használja a távvezérlőt.

VÉLETLENSZERŰ lejátszás
A kiválasztott lemez, vagy az összes lemez összes zeneszáma lejátszható véletlenszerű sorrendben.

ISMÉTELT lejátszás
Egy lemez, vagy az összes lemez lejátszható ismételten.

Nyomja le a RANDOM/REPEAT-et a távirányítón
Minden egyes lenyomáskor ciklikusan választódnak ki a funkciók
RANDOM (véletlenszerű) **lejátszás** — a „RANDOM" felirat kifényesedik a kijelzőn.
REPEAT (ismételt) **lejátszás** — a „REPEAT" felirat kifényesedik a kijelzőn.
RANDOM/REPEAT lejátszás — a „RANDOM" és a „REPEAT" feliratok kifényesednek a kijelzőn.
Cancel (törlés) — a „RANDOM" és a „REPEAT" feliratok eltűnnek a kijelzőről.

Ha az összes lemezt le akarja játszani, nyomja le a ►/◄►**PRESET**-t (vagy a **►IIPLAY/PAUSE**-t a CD játszón), ezzel indítja a lejátszást.
Ha csak egy lemezt akar lejátszani, akkor a **DISC DIRECT PLAY** és az **1-3** számozott gombok (vagy a CD játszón a **DISC DIRECT PLAY 1-3**) lenyomásával válasszon ki egy lemezt.

MEGJEGYZÉS

Véletlenszerű lejátszás alatt az ◄◄ gombbal nem ugorhatunk az előzőleg lejátszott zeneszámra.

LEJÁTSZÁS AZ ÜRES HELYEK KIHAGYÁSÁVAL (BLANK SKIP PLAY)

A CD-re felvett zeneszámok közötti üres helyek átugorhatók a lejátszás során.

***1* Nyomja meg a CD BLANK SKIP-et.**
A „CD BLANK SKIP" körül egy keret jelenik meg a kijelzőn.

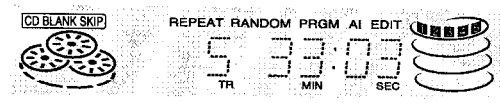

***2* A ►II megnyomásával indítsa el a lejátszást.**
A zenedarabok közötti üres részek ki lesznek hagyva és megszakítás nélküli lesz a hanglejátszás. Ha egy zenedarab elhalkulással ér véget (a hang a szám végén fokozatosan csökken), akkor az elhalkulás is ki lesz hagyva.

Visszaállás a normál lejátszási módra
Nyomja le ismét a **CD BLANK SKIP**-et, mire a „CD BLANK SKIP"-et körülvevő keret eltűnik a kijelzőről.

MEGJEGYZÉS

- Előfordulhat olyan eset, hogy az üres helyek kihagyásával való lejátszás (BLANK SKIP PLAY) nem működik megfelelően.
- A BLANK SKIP PLAY automatikusan kiiktatódik intelligens szerkesztésű felvételkészítéskor (AI EDIT RECORDING) (31. oldal), programozott szerkesztésű felvételkészítéskor (PROGRAMMED EDIT RECORDING) (32. oldal), vagy programozott lejátszás (PROGRAMMED PLAY) (25. oldal) közbeni felvételkészítéskor, vagy véletlenszerű lejátszáskor (RANDOM PLAY) (24. oldal).

PROGRAMOZOTT LEJÁTSZÁS

Maximálisan 30 zeneszám programozható a behelyezett lemezek bármelyikéről.

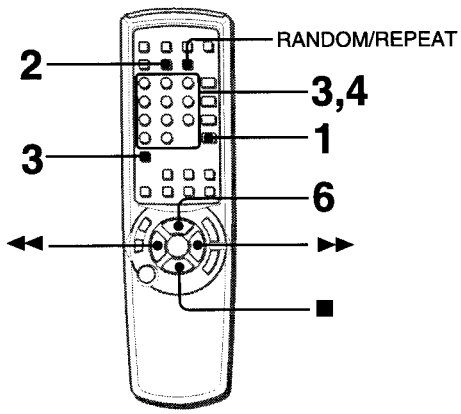

Használja a távvezérlőt.

1 **Nyomja le a CD-t és helyezze be a lemezeket.**

2 **Nyomja le a PRGM-et kétszer stop üzemmódban.**
A „PRGM" körül egy keret jelenik meg a kijelzőn.

- Amikor a **PRGM**-et először nyomjuk meg az 2-es lépésben, a készülék a KARAOKE PROGRAM-ba (26. oldal) lép be.

3 **Nyomja meg a DISC DIRECT PLAY-t, majd 3 másodpercen belül az 1-3 számozott gombok valamelyikének megnyomásával válasszon ki egy lemezt.**
Folytassa a következő lépéssel amint a lemeztálca forgása megszűnik.

4 **Egy zeneszám beprogramozásához nyomja le a 0-9 számozású gombokat és a +10 gombot.**
Például:
A 25. zeneszám kiválasztásához, nyomja le a **+10**, **+10** és az **5** gombokat.
A 10. zeneszám kiválasztásához, nyomja le a **+10** és az **0** gombokat.

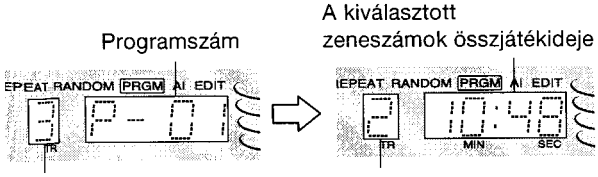

5 **A többi zeneszám beprogramozásához ismételje meg a 3. és a 4. lépést.**

6 **Nyomja le a ►/◄► gombot (vagy a ►II PLAY/PAUSE-t a CD játszón), ezzel megkezdődik a lejátszás.**

A program ellenőrzése
Stop üzemmódban a ◄◄ vagy a ►► gomb minden egyes lenyomására ki lesz jelezve a lemezszám, a zeneszám száma és a programszám.

A program törlése
Stop üzemmódban nyomja le a ■**STOP**-ot (vagy a ■**CLEAR**-t a távvezérlőn).

Zeneszámok hozzáadása a programhoz
Stop üzemmódban ismételje meg a 3. és a 4. lépést. A zeneszám az utólsó programozott zeneszám után kerül be a programba.

A programozott zeneszámok megváltoztatása
Törölje a programot és ismételje meg az összes fenti programozási lépést.

A programozott zeneszámok ismételt lejátszása
A zeneszámok beprogramozása után nyomja meg a **RANDOM/REPEAT**-et. A „REPEAT" körül egy keret jelenik meg a kijelzőn.

MEGJEGYZÉS

Programozott lejátszás ideje alatt a véletlenszerű lejátszás, a még fennmaradó idő ellenőrzése, vagy a lemez vagy zeneszám kiválasztás nem végezhető el.

KARAOKE PROGRAM

CD lejátszás előtt, vagy alatt maximálisan 8 zeneszám foglalható le, ezek az aktuális zeneszám után lesznek lejátszva. A lejátszások után az egyes lefoglalások törlődnek.

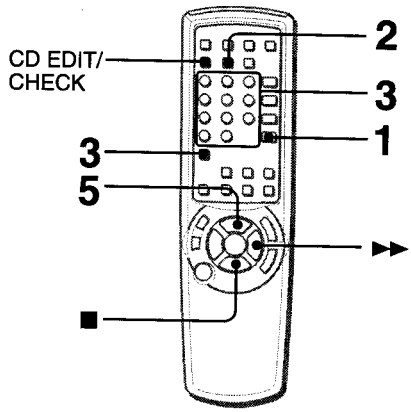

Használja a távvezérlőt.

1 Nyomja le a CD-t és töltse be a lemezeket a CD játszóba.

2 Nyomja le egyszer a PRGM-et stop üzemmódban.

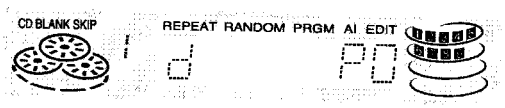

3 Nyomja meg a DISC DIRECT PLAY-t, majd 3 másodpercen belül az 1-3 számozott gombok valamelyikének megnyomásával válasszon ki egy lemezt.
Ezután a 0-9 és a +10 gombok megnyomásával programozzon be egy zeneszámot.

4 Ismételje meg a 3. lépést, ha újabb zeneszámokat akar lefoglalni.

A lefoglalt lemez száma — A lefoglalt zeneszám száma

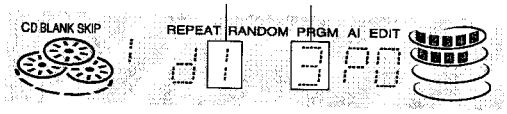

5 A ►/◄► (vagy a CD játszón a ►IIPLAY/PAUSE) gomb lenyomásával indítsa el a lejátszást.
Lejátszás után a zeneszám törlődik a programból.

Az utólsó foglalás lemezének száma — A még hátralévő lefoglalt zeneszámok darabszáma

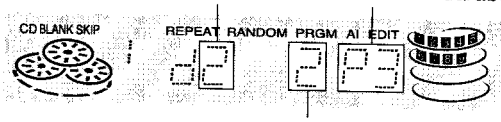

Az utólsó lefoglalt zeneszám száma

Lefoglalás lejátszás közben
Ismételje meg a 3. lépést.

A lefoglalt zeneszámok ellenőrzése
Nyomja le az **CD EDIT/CHECK**-et többször egymás után. A gomb minden egyes lenyomásakor a lemezszám és a zeneszám száma lesz kijelezve a lefoglalás sorrendjében.

A lejátszás leállítása
Nyomja meg a **■STOP**-ot (vagy a **■CLEAR**-t a távirányítón). Ha a ►/◄► gombot nyomja meg (vagy a **►IIPLAY/PAUSE**-t a CD játszón) a lejátszás újraindítása érdekében, akkor a legutóbb lejátszott zenedarab lejátszása megismétlődik.

Az aktuális zeneszám átugrása
Nyomja le a ►► gombot. Az átugrott zeneszám törlődik a programból.

Az összes foglalás törlése
Nyomja le a ►► gombot többször egymás után, mindaddig amíg a „d P0" jelzés meg nem jelenik a kijelzőn.

Nyomja le még egyszer, ha törölni akarja a Karaoke programokat. A kijelző a CD játszó módba tér vissza.

MEGJEGYZÉS

- Ha a lefoglalt zeneszám száma nincs a kiválasztott lemezen a készülék megszakítja a lejátszást és a kijelző villog. Ebben az esetben nyomja le a ►► gombot, hogy átugorja a hibás zeneszámot. Ezután nyomja le a ►/◄► gombot (vagy **►IIPLAY/PAUSE**-t a CD játszón), mire a következő lefoglalt zeneszám lejátszása kezdődik meg.
- Amikor a 2-es lépésben a **PRGM** gombot ismételten megnyomjuk, a „PRGM" körül egy keret jelenik meg a kijelzőn és a készülék CD program lejátszási módba (25. oldal) kerül. Ha törölni akarja a programot, nyomja le a **■STOP**-ot (vagy a **■CLEAR**-t a távvezérlőn).

A mikrofonok és a Karaoke funkció használatáról a „MIKROFONKEVERÉS (KARAOKE)" részben olvashat a 21. oldalon.

KEZELŐSZERVEK JEGYZÉKE

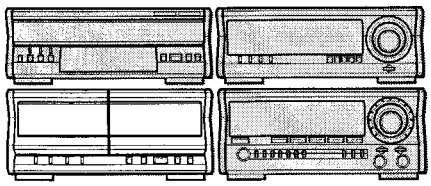

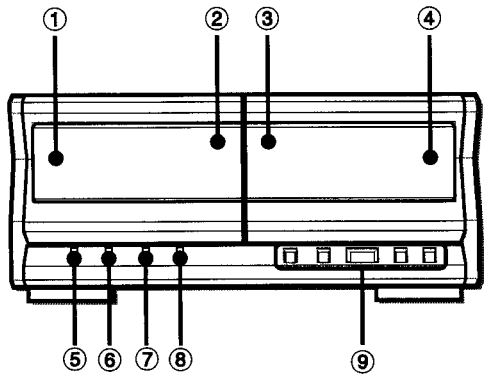

	Megnevezés	oldalszám
❶	≜PUSH EJECT (az 1-es decknél)	27
❷	1-es deck	
❸	2-es deck	
❹	≜PUSH EJECT (a 1-es decknél)	29
❺	DOLBY NR	28-32
❻	REV MODE (DECK 2)	27-30
❼	SYNC DUB NORM/HIGH	30
❽	●REC/REC MUTE	29-32
❾	❚❚PAUSE	28, 29
	◄◄ MS	28
	◄►PLAY/DIR	28
	►► MS	28
	■STOP	28-32

A kazettásmagnók kijelzőinek ismertetése a sztereo rádióvevő kijelzőjénél található.

MAGNÓSZALAG LEJÁTSZÁSA

KAZETTÁK BEHELYEZÉSE

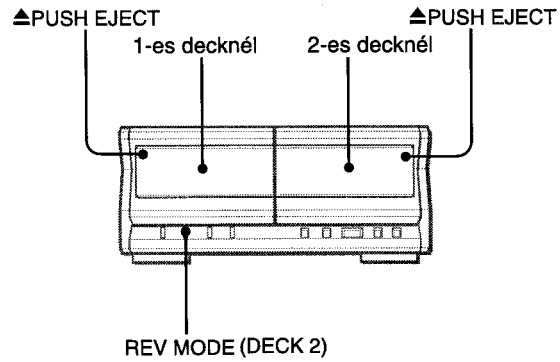

- Az 1-es deckben mindíg le lesz játszva a szalag mindkét oldala. A 2-es deckben az oda-vissza játszás választható vagy az egyik, vagy mindkét oldal lejátszásához.
- Használjon I-es típusú (normál), II-es típusú (high/CrO_2) vagy IV-es típusú (metál) szalagokat a lejátszásra.

Az ≜ PUSH EJECT lenyomásával nyissa ki a kazettatartót.

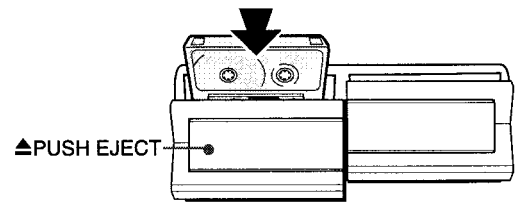

Helyezze be a szalagot nyitott oldallal lefelé. Visszanyomással zárja a kazettatartót.

A visszairányú mód kiválasztása (csak a 2-es decknél)
A **REV MODE (DECK 2)** minden egyes lenyomására változik a visszairányú mód.

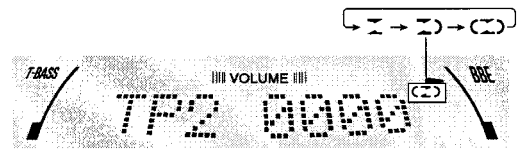

Ha csak az egyik oldalt akarja lejátszani, válassza a ⇄ módot.
Ha az elülső majd a hátsó oldalt akarja egyszer lejátszani, válassza a ⇄ módot.
Ha mind a két oldalt ismételten akarja lejátszani, válassza a ⇄ módot.

- Ha mindkét magnóban van behelyezve kazetta, akkor a ⇄ jel a kijelzőn folyamatos lejátszást jelent.

M

MAGNÓFELVÉTEL LEJÁTSZÁSA

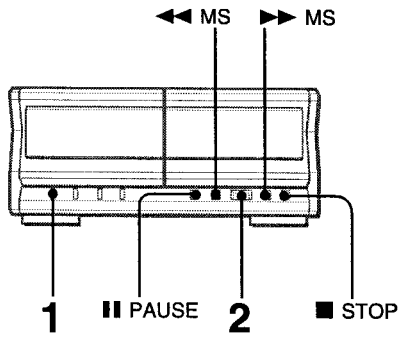

Helyezzen be egy kazettát.

***1* Nyomja meg a DOLBY NR-t és kapcsolja be (on),vagy ki (off) a Dolby NR-t a behelyezett lejátszandó szalagnak megfelelően.**

A DOLBY NR-el készült felvételekhez aktivizálja az DDNR-t.
A DOLBY NR nélkül készült felvételeknél kapcsolja ki az DDNR-t.

***2* A ◄► PLAY/DIR lenyomásával indítsa el a lejátszást.**

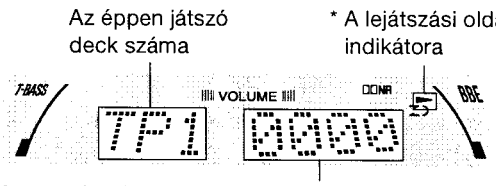

A magnó számlálója jelzi a szalag hasznos hosszát.

*A lejátszási oldal indikátora
►: A lejátszás a szalag elülső oldaláról történik (előre).
◄: A lejátszás a szalag hátsó oldaláról történik (hátra).

A lejátszás indítása a távvezérlőről
Először nyomja le a **TAPE**-et a sztereo rádióvevőn, vagy a távvezérlőn. Ezután a **►/◄► PRESET** lenyomásával a távvezérlőn indítsa el a lejátszást.

Ha mindkét magnóban van kazetta
Először válassza ki az aktív decket a **TAPE** lenyomásával.
A kiválasztott deck száma ki lesz jelezve.

Ha le akarja állítani a lejátszást, nyomja le a **■STOP**-ot (vagy a **■CLEAR**-t a távvezérlőn).
Ha szüneteltetni akarja a lejátszást (Pillanat állj), akkor nyomja le a **IIPAUSE**-t (vagy a **IISET**-et a távvezérlőn).
Ha folytatni akarja a lejátszást, nyomja le ismét a gombot.
Ha meg akarja cserélni a lejátszandó oldalt, nyomja le a **◄►PLAY/DIR**-t lejátszási, vagy pillanat állj módban.
Gyors előre vagy hátra tekercseléshez, nyomja le a **◄◄MS** vagy a **►►MS** gombot. Majd a **■STOP** (vagy a távvezérlőn a **■CLEAR**) lenyomásával állítsa le a szalagot.

A lejátszás elindítása kikapcsolt állapotban (közvetlen lejátszási funkció)
Nyomja le a **TAPE**-et a sztereo rádióvevőn. A készülék bekapcsol és a behelyezett szalag lejátszása megkezdődik.

A magnó számlálójának nullázása (0000)
Nyomja le a **■STOP**-ot (vagy a **■CLEAR**-t a távvezérlőn) stop üzemmódban.
A számláló a kazettatartó nyitása-zárása esetén is nullázódik (0000).

ZENEÉRZÉKELŐ

Ha 4 másodpercnyi, vagy annál hosszabb szünet van az egyes zeneszámok között, akkor az aktuális, vagy a következő zeneszám eleje lejátszás közben könnyen megkereshető.
A kijelzőn látható lejátszási oldal indikátorától (◄ vagy ►) függően nyomja le a **◄◄MS** vagy az **►►MS** gombot lejátszás közben.
Például, ha az **►►MS**-t akkor nyomja le amikor a"►"látható a kijelzőn, a következő zeneszám lejátszása fog megkezdődni.

A kereső funkció egy olyan zeneérzékelőt alkalmaz, amely esetleg nem tudja felismerni a zeneszámot akkor ha:
- A zeneszámok közötti szünet rövidebb 4 másodpercnél
- Az üres részek zajosak
- Hosszú halk részek vannak a zenében
- Az általános felvételi szint alacsony

FOLYAMATOS LEJÁTSZÁS

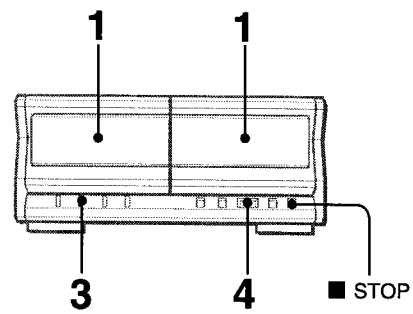

Miután az első magnóban a lejátszás a végére ért, a másik magnóban lévő szalag lejátszása automatikusan megindul.

***1* Helyezze be a szalagokat az 1-es és a 2-es deckbe.**

***2* Nyomja le a TAPE-et a sztereo rádióvevőn, ezzel kiválasztja az először játszó decket.**

***3* Nyomja le a REV MODE (DECK 2) gombot, ezzel kiválasztja a ↻ funkciót.**

***4* A ◄► PLAY/DIR lenyomásával indítsa el a lejátszást.**
A lejátszás folyamatos marad mindaddig amíg a **■STOP** nincs lenyomva.

A FELVÉTELKÉSZÍTÉS ALAPMŰVELETEI

Ez a rész leírja hogyan készítsünk felvételeket rádióból, CD játszóról vagy külső berendezésről.

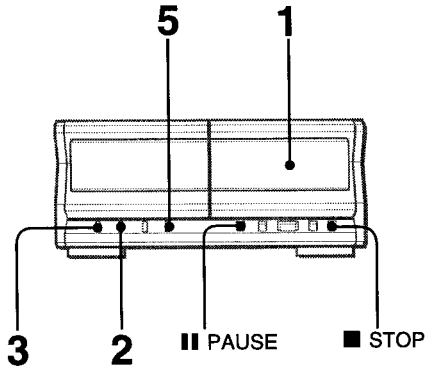

Előkészületek

- Felvételhez használjon I-es típusú (normál) és II-es típusú (high/CrO_2) szalagokat.
- Állítsa arra a pozícióra a szalagot ahonnan a felvételt indítani kívánja.

***1* Tegye be azt a szalagot amelyre felvételt kíván készíteni a 2-es deckbe.**

Úgy helyezze be a kazettát, hogy az az oldal amelyre felvenni akar a készülékhez képest kifelé eső oldal legyen.

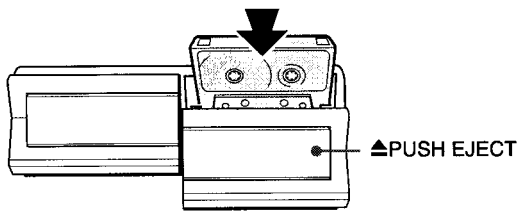

***2* A visszairány kiválasztásához nyomja le a REV MODE (DECK 2) gombot.**

Ha csak az egyik oldalra kíván felvenni, válassza a ⇄ funkciót. Ha mindkét oldalra fel kíván venni, válassza vagy a ⇉ vagy a ⇇ funkciót.

***3* A DOLBY NR lenyomásával kapcsolja be vagy ki a Dolby NR funkciót.**

Ha DOLBY NR-el akar felvenni, aktivizálja az DD NR funkciót. Ha DOLBY NR nélkül akar felvenni, kapcsolja ki az DD NR funkciót.

***4* Nyomja le az egyik funkciógombot a sztereo rádióvevőn (CD, TUNER, VIDEO/AUX vagy MD) és készítse elő a felvenni kívánt hangforrást.**

<u>CD-ről való felvétel esetén</u>, nyomja le a **CD**-t és tegye be a lemez(eke)t.
<u>Rádióadásból való felvétel esetén</u>, nyomja le a **TUNER**-t és hangoljon rá az adóállomásra.
<u>Csatlakoztatott hangforrásról való felvétel esetén</u>, nyomja le az **VIDEO/AUX/5.1 CH**-ot, vagy az **MD**-t és indítsa el az eszközt.

***5* Nyomja le a ● REC/REC MUTE-ot, ezzel megkezdődik a felvétel.**

Ha CD a kiválasztott funkció, a lejátszás és a felvétel egyszerre indul.

A felvételkészítés indítása a távirányítóval

Nyomja meg a **●REC/REC MUTE**-ot, majd 2 másodpercen belül a ►/◄► gombot a távirányítón.

Ha le akarja állítani a felvételkészítést, nyomja le a **■STOP**-ot (vagy a **■CLEAR**-t a távvezérlőn).
Ha meg akarja szakítani (pillanat állj) a felvételkészítést, nyomja le a **IIPAUSE**-t (vagy a **IISET**-et a távvezérlőn). Ha folytatni akarja a felvételkészítést, nyomja le ismét a gombot.

Hangbeállítás felvételkészítés közben

A hangszórók vagy a fejhallgató kimeneti hangerőssége és hangszíne, (a BBE), szabadon változtatható anélkül, hogy ez befolyásolná a felvételi szintet.

ÜRES HELYEK BESZÚRÁSA

A 4 másodpercnyi üres helyek lehetővé teszik a zeneérzékelő funkció alkalmazását.

1 **Nyomja meg a ● REC/REC MUTE-ot felvételkészítés közben, vagy felvételkészítés szüneteltetés módban.**
A **●REC/REC MUTE** indikátora villog és egy 4 másodpercnyi üres szakasz jön létre. A 4 másodperc eltelte után, a magnó felvételkészítés szüneteltetés módban kerül.
2 **Nyomja le a IIPAUSE-t a felvételkészítés folytatása érdekében.**

<u>Ha 4 másodpercnyi időnél rövidebb szakaszt akar beszúrni,</u> akkor nyomja le a **●REC/REC MUTE**-ot ismét mialatt a **●REC/REC MUTE** indikátora villog.
<u>Ha 4 másodpercnyi időnél hosszabb szakaszt akar beszúrni,</u> akkor miután a magnó felvételkészítés szüneteltetés módban került, nyomja le a **●REC/REC MUTE**-ot ismét. A gomb minden egyes lenyomásával 4 másodpercnyi üres szakasz adódik az előzőhöz.

MEGJEGYZÉS

- Ha fütyülő hangot vagy lebegést (amplitúdóingadozást) tapasztal közép vagy hosszúhullámú adások felvételénél, akkor nyomja le a **MONO TUNER**-t a távirányítón a zaj kiküszöbölése érdekében.
A gomb ismételt megnyomására a sztereó rádió kijelzőablakában a pontfény be- vagy kikapcsol.
- Ha egy külső csatlakoztatott hangforrásról készítünk felvételt a **VIDEO/AUX** vagy az **MD** csatlakozókon keresztül, akkor túl nagy bemenőjel esetében a grafikus hangszínszabályozási jelleggörbék folyamatosan a legnagyobb értéket fogják mutatni a GRAPHIC EQUALIZER (grafikus ekvalizátor) kijelzőjén.
Ebben az esetben állítsuk le a felvételkészítést és úgy módosítsuk a bemeneti hangerőszintet, hogy a görbék csak időnként emelkedjenek a legmagasabb szintig (33. oldal).

Magnókazettákkal kapcsolatos néhány jó tanács

- **A véletlen letörlés elkerülése érdekében**, a felvételkészítés után törje ki a kazettán lévő műanyag nyelvet egy csavarhúzóval, vagy más hegyes eszközzel.

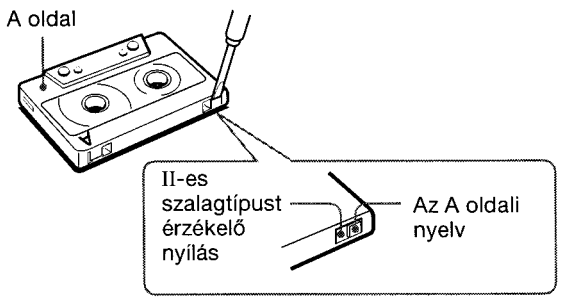

Ha ismét felvételt akar készíteni a szalagra, fedje be ezt a nyílást ragasztószalaggal, vagy hasonló anyaggal. (II-es típusú szalagok esetében ügyeljen arra, hogy ne takarja le a II-es szalagtípust érzékelő nyílást.)

- **A 120 perces vagy még hosszabb szalagok** rendkívül vékonyak és könnyen deformálódnak, sérülékenyek. Használatuk nem ajánlott.
- **Húzza feszesre** a szalagot egy ceruzával, vagy hasonló eszközzel használat előtt. A laza szalag elszakadhat, vagy beszorulhat a mechanikába.

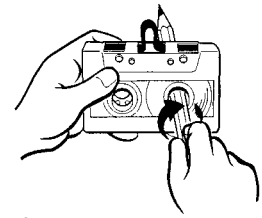

DOLBY NR rendszer

A Dolby zajcsökkentő rendszer csökkenti a szalagsistergést. Az optimális teljesítmény érdekében DOLBY NR rendszerrel felvett szalagok lejátszásakor kapcsolja be a DOLBY NR rendszert.

KÉZI SZALAGMÁSOLÁS

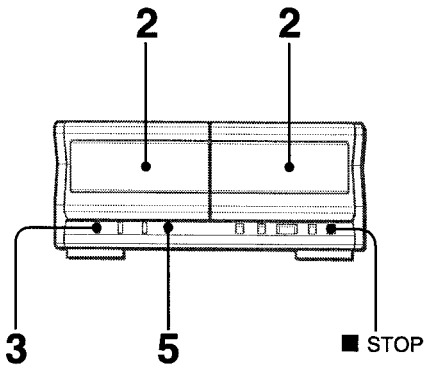

MEGJEGYZÉS

- Állítsa arra a pozícióra a szalagot ahonnan a felvételt indítani kívánja.
- A visszairányú mód automatikusan áll a ⇄ módra. Ne feledje, hogy a szalagnak csak az egyik oldalára készül felvétel.

1 **Nyomja le a TAPE-et a sztereo rádióvevőn.**

2 **Tegye be az eredeti szalagot az 1-es deckbe és a felvevőszalagot a 2-es deckbe.**
Úgy helyezze be a kazettákat, hogy a készülékhez képest kifelé eső oldal legyen az az oldal amelyről lejátszani és amelyre felvenni akar.

3 **A DOLBY NR lenyomásával kapcsolja ki a Dolby NR-t.**
A DD NR jel eltűnik a sztereo rádióvevő kijelzőjéről.

4 **Nyomja le a TAPE-et a sztereo rádióvevőn, ezzel kiválasztja az 1-es decket.**
A „TP 1" válik láthatóvá a kijelzőn.

5 **A ●REC/REC MUTE lenyomásával indítsa el a felvételt.**
A lejátszás és a felvétel egyidejűleg indul.

A szalagmásolás leállítása
Nyomja le a **■STOP**-ot (vagy a **■CLEAR**-t a távvezérlőn).

A Dolby NR beállítása a másolt szalag lejátszásakor
Nyomja meg a **DOLBY NR**-t és kapcsolja be vagy ki a Dolby NR-t az eredeti szalagnak megfelelően.

Felvétel törlése
Gondoskodjék arról, hogy mikrofon ne legyen csatlakoztatva a készülékhez. Állítsa a mikrofon hangerejét és a visszhangosítási szintet OFF (kikapcsolt) állásra (21. oldal).

1 Helyezze a törölni kívánt szalagot a 2-es deckbe és a **TAPE**-et nyomja le úgy a sztereo rádióvevőn, hogy a „TP 2" felirat jelenjen meg a kijelzőn.
2 Állítsa a szalagot a letörölni kívánt rész elejére.
3 Válassza ki a visszairányú módot a **REV MODE (DECK 2)** lenyomásával.
4 Nyomja le a **●REC/REC MUTE**-ot, ezzel elindítja a letörlést.

AZ EGÉSZ SZALAG ÁTMÁSOLÁSA

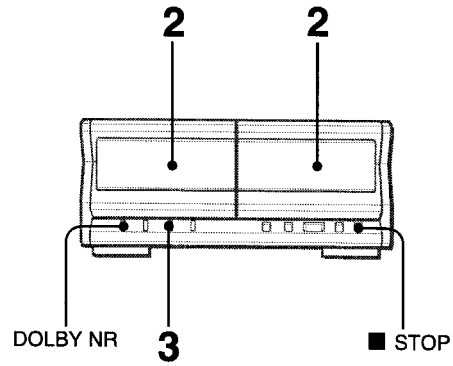

Ez a funkció lehetővé teszi az eredeti szalag mindkét oldalának pontos másolását. Mindkét szalag második oldala egyidejűleg fog indulni amint a hosszabbik szalag futásiránya visszairányra vált át.

MEGJEGYZÉS

- A másolás nem indul szalagközéptől.
- A visszairányú mód automatikusan a ⇄ módra áll be.
- A Dolby NR nincs hatással a felvételre.

1 **Nyomja le a TAPE-et a sztereo rádióvevőn.**

2 **Tegye be az eredeti szalagot az 1-es deckbe és a felvevőszalagot a 2-es deckbe.**
Úgy helyezze be a kazettákat, hogy a készülékhez képest kifelé eső oldal legyen az az oldal amelyről lejátszani és amelyre felvenni akar.

3 **A SYNC DUB egyszeri vagy kétszeri lenyomásával indítsa el a felvételkészítést.**
① **Ha normál sebességgel akar felvételt készíteni**, akkor nyomja le egyszer a gombot, hogy „NORM-DUB" jelenjen meg a kijelzőn.
② **Ha gyorsmásolást akar készíteni**, akkor nyomja le kétszer a gombot, hogy „HIGH-DUB" jelenjen meg a kijelzőn.

① ②

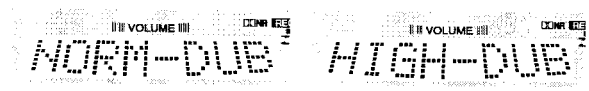

A szalagok az első oldaluk elejére tekercselődnek és megindul a felvételkészítés.

A szalagmásolás leállítása
Nyomja le a **■STOP**-ot (vagy a **■CLEAR**-t a távvezérlőn).

A Dolby NR beállítása a másolt szalag lejátszásakor
Nyomja le a **DOLBY NR**-t és kapcsolja be vagy ki a Dolby NR-t az eredeti szalagnak megfelelően.

MEGJEGYZÉS

A felvételkészítés nem indul meg, ha annak a kazettának amelyre felvenni akarunk, valamelyik oldalán, a törlésgátló nyelv ki van törve.

AI EDIT (INTELLIGENS SZERKESZTÉSŰ) FELVÉTELKÉSZÍTÉS

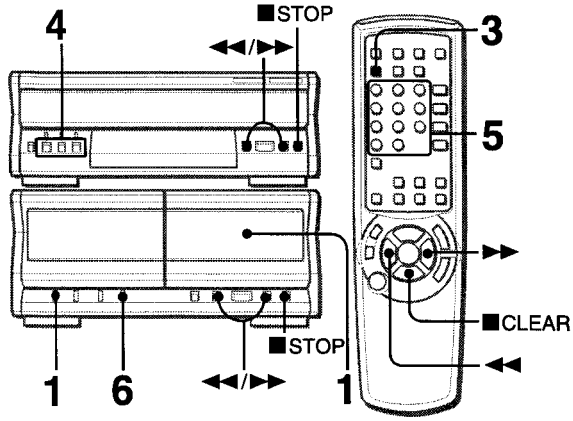

Az intelligens szerkesztési (AI) funkció lehetővé teszi a CD-ről való felvételkészítést anélkül, hogy a szalaghosszakra vagy a zenedarab hosszára kellene figyelnünk. A CD behelyezésekor, a készülék automatikusan kiszámítja a teljes zeneszám hosszúságot. Ha szükséges úgy rendezi át a zeneszámok sorrendjét, hogy egy szám se maradjon csonka.
(AI: Artificial Intelligence, mesterséges intelligencia)

MEGJEGYZÉS

Az AI EDIT felvételkészítés nem indul szalagközéptől.
A szalagra valamelyik oldalának kezdetétől lehet felvételt készíteni.

***1* Tegye be a szalagot a 2-es deckbe, majd nyomja le a DOLBY NR-t amellyel be- vagy kikapcsolhatja a Dolby NR-t.**
Úgy helyezze be a kazettát, hogy a készülékhez képest kifelé eső oldal legyen az az oldal amelyre felvenni akar.

***2* Nyomja le a CD-t a sztereo rádióvevőn és töltse be a lemez(eke)t.**

***3* Nyomja le egyszer az CD EDIT/CHECK-et a távvezérlőn.**
Az „AI" és az „EDIT" körül külön-külön egy-egy keret jelenik meg a kijelzőn.

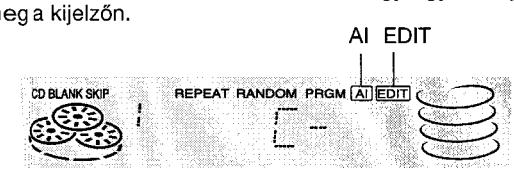

- Ha a „PRGM" körül jelenik meg egy keret, akkor nyomja meg a **CD EDIT/CHECK**-et ismét.

***4* Nyomja le a DISC DIRECT PLAY 1-3-at , ezzel kiválaszt egy lemezt.**

***5* Nyomja le a 0-9 számjeggyel jelzett gombokat a távvezérlőn, ezekkel kijelöli a szalaghosszúságot.**
10-től 99 percig tartó időtartam választható.
Például: Ha 60 perces szalagot használ, nyomja le a **6**-ost és a **0**-ást.
Néhány másodpercen belül a mikroszámítógép beprogramozza a szalag két oldalára felveendő zeneszámokat.
- A ◄◄ / ►► gombbal szintén kijelölhető a szalaghosszúság.

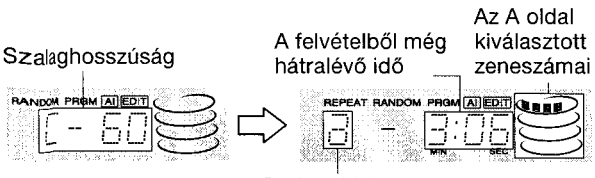

Szalagoldal:
a: Első felvételi oldal (A oldal)
b: Második felvételi oldal (B oldal)

***6* Nyomja le a ● REC/REC MUTE-ot, ezzel megkezdődik a felvételkészítés az első oldalra.**
A szalag az elülső oldal elejére tekercselődik, a befűzőszalag fut 10 másodpercig, majd megkezdődik a felvételkészítés. Amikor az elülső oldalon (A oldal) befejeződött a felvétel, a folyamat a második oldalon (B oldal) folytatódik.

A felvételkészítés leállítása
Nyomja le a **■STOP**-ot a magnódecken vagy a CD játszón (vagy a **■ CLEAR**-t a távvezérlőn). A felvételkészítés és a CD egyidejűleg áll le.

A szerkesztett program törlése
Nyomja meg a **■STOP**-ot kétszer a CD játszón (vagy a **■CLEAR**-t kétszer a távirányítón) stop üzemmódban, hogy az „AI"-t és az „EDIT"-et körülvevő keretek eltűnjönek a kijelzőről.

A programozott zeneszámok sorrendjének ellenőrzése
Felvételkészítés előtt nyomja le a **CD EDIT/CHECK**-et a távvezérlőn, ezzel kiválasztja az A vagy a B oldalt, majd nyomja le ismételten a ◄◄ vagy a ►► gombot a CD játszón.

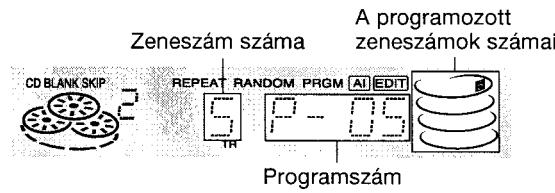

Más lemezekről származó zeneszámok hozzáadása a szerkesztett programhoz
Ha még maradt szalagidő az 5. lépés után, akkor hozzáadhat még a programhoz zeneszámokat a CD egységben lévő másik lemezekről is.
1 Az egyik oldal kiválasztása érdekében nyomja le az **CD EDIT/CHECK**-et a távvezérlőn.
2 Nyomja le a **DISC DIRECT PLAY 1-3**-at, ezzel kiválaszt egy lemezt.
3 Nyomja le a számjegyes gombokat a távvezérlőn a zeneszám kiválasztása érdekében.
Az olyan zeneszám amelynek játékideje hosszabb mint a fennmaradt idő, nem vehető fel a programba.
4 Ismételje meg a 2. és 3. lépést, ha további zeneszámokat kíván felvenni.

A magnókazetták játékideje és a szerkesztési idő
A magnókazetták tényleges játékideje általában valamennyivel hosszabb mint a címkéjükön feltüntetett játékidő. A jelen készülék hasznosítani tudja ezt a kis extra időt. Ha a szerkesztés utáni teljes felvételi idő kissé hosszabb mint a szalagon feltüntetett idő, a kijelző az extra időt mutatja (a mínusz jel nélkül), nem pedig a szalagon még fennmaradó időt (mínusz jellel).

MEGJEGYZÉS

- Az AI EDIT (intelligens szerkesztés) funkció nem használható 31 vagy még több zeneszámot tartalmazó lemezeknél.
- A felvételkészítés nem indul meg, ha annak a kazettának amelyre felvenni akarunk, valamelyik oldalán, a törlésgátló nyelv ki van törve.
- Az intelligens szerkesztésű (AI edit) felvételkészítés hatástalanítja a CD BLANK SKIP funkciót.

PROGRAMOZOTT SZERKESZTÉSŰ FELVÉTELKÉSZÍTÉS

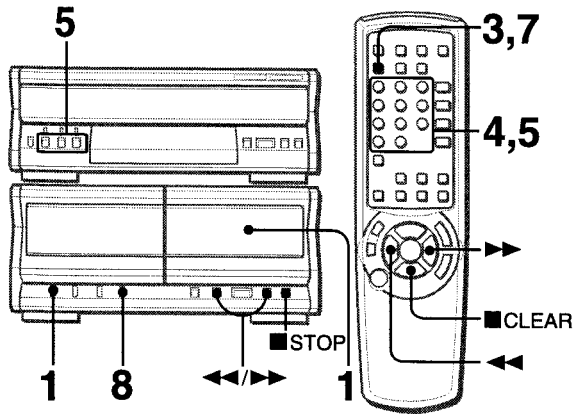

A programozott szerkesztési funkcióval CD-ről történő felvételkészítéskor ellenőrizhetjük a még hátralévő időt a szalag mindkét oldalán a zenedarabok programozása során.

MEGJEGYZÉS

A programozott szerkesztésű felvételkészítés nem indul szalagközéptől. A szalagra valamelyik oldalának elejétől kezdődően lehet felvételt készíteni.

1 **Tegye be a szalagot a 2-es deckbe és nyomja le a DOLBY NR-t, amellyel be- vagy kikapcsolja a Dolby NR-t.**
Úgy helyezze be a kazettát, hogy a készülékhez képest kifelé eső oldal legyen az az oldal amelyre először akar felvenni.

2 **Nyomja le a CD-t a sztereo rádióvevőn és töltse be a lemez(eke)t.**

3 **Nyomja le kétszer az CD EDIT/CHECK-et a távvezérlőn.**
A „PRGM" és az „EDIT"körül külön-külön egy-egy keret jelenik meg a kijelzőn.
• Ha az „AI" körül jelenne meg egy keret, akkor nyomja le ismét a **CD EDIT/CHECK**-et

4 **A számjegyes gombok lenyomásával a távvezérlőn jelölje ki a szalaghosszúságot.**
10-től 99 percig tartó időtartam választható.
• A ◄◄ / ►► gombbal szintén kijelölhető a szalaghosszúság.

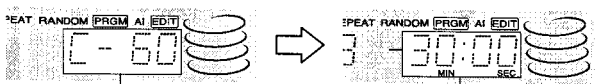

Szalaghosszúság

Maximális felvételi idő az A oldalon

5 **A DISC DIRECT PLAY 1-3 lenyomásával válasszon ki egy lemezt. Ezután a számozott gombok 0-9 valamelyikének és a +10 gomb lenyomásával programozzon be egy zeneszámot.**
Például: A 2. lemezen a 10. zeneszám kiválasztásakor nyomja le a **DISC DIRECT PLAY 2**-t majd nyomja le a **+10**-et és a **0**-t.

A zeneszám száma

Az A oldalon még hátralévő idő

Programozott zeneszámok

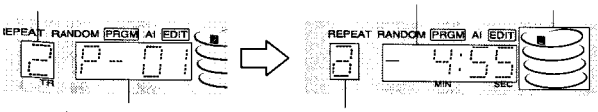

Programszám

Szalagoldal:
a: Első felvételi oldal (A oldal)
b: Második felvételi oldal (B oldal)

6 **Ismételje meg az 5. lépést az A oldalra felveendő további zeneszámokkal.**
Az olyan zenedarab amelynek játékideje hosszabb mint a fennmaradó idő, nem vehető fel a programba.

7 **Nyomja le a távvezérlőn az CD EDIT/CHECK-et, ezzel kiválasztja a B oldalt, majd programozza be a B oldali zeneszámokat.**
Miután meggyőződött arról, hogy „b" látható a kijelzőn, ismételje meg az 5. lépést.

8 **Nyomja le a ●REC/REC MUTE-ot, ezzel indítja a felvételkészítést.**
A szalag az elülső oldal elejére tekercselődik, a befűzőszalag fut 10 másodpercig, majd megkezdődik a felvételkészítés. Amikor az elülső oldalon (A oldal) a felvétel a második oldalon (B oldal) folytatódik.

A felvételkészítés leállítása
Nyomja le a **■STOP**-ot a magnódecken vagy a CD játszón (vagy a **■ CLEAR**-t a távvezérlőn). A felvételkészítés és a CD egyidejűleg áll le.

A szerkesztett program törlése
Nyomja meg a **■ STOP**-ot kétszer a CD játszón (vagy a **■CLEAR**-t kétszer a távirányítón) stop üzemmódban, hogy a „PRGM"-et és az „EDIT"-et körülvevő keretek eltűnjönek a kijelzőről.

A programozott zeneszámok sorrendjének ellenőrzése
Stop módban nyomja le a **CD EDIT/CHECK**-et a távvezérlőn, ezzel kiválasztja az egyik oldalt, majd nyomja le ismételten a ◄◄ vagy a ►► gombot a CD játszón.

Lemezszám

Programszám

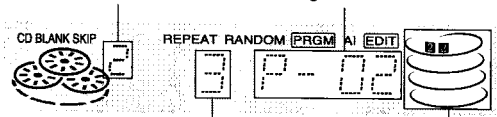

A zeneszám száma

A programozott zeneszámok számai

Programmódosítás az egyes oldalakon
A **CD EDIT/CHECK** lenyomásával a távvezérlőn válassza ki az egyik oldalt, majd nyomja le az **■STOP**-ot a CD játszón (vagy a **■CLEAR**-t a távvezérlőn), ezáltal a kiválasztott oldal programja törlődik. Ezután ismét programozza be a zeneszámokat.

MEGJEGYZÉS

• Maximálisan 30 zeneszám programozható be, bármelyik behelyezett lemezről.
• A felvételkészítés nem indul meg, ha annak a kazettának amelyre felvenni akarunk, valamelyik oldalán, a törlésgátló nyelv ki van törve.

OPCIONÁLIS BERENDEZÉS CSATLAKOZTATÁSA

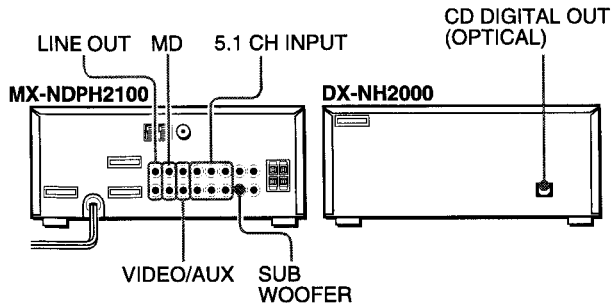

A részleteket olvassa el a csatlakoztatott berendezés használati utasításában.

- A csatlakozózsinórok nem tartozékai a készüléknek. Szerezze be a szükséges csatlakozózsinórokat.
- Tájékozódjék az opcionális berendezésekről az Aiwa termékek helyi forgalmazójánál.

VIDEO/AUX ALJZATOK

Az MX-NDPH2100 ezeken a csatlakozókon keresztül képes analóg jeleket fogadni.
Használjon RCA lemezjátszó-csatlakozóval ellátott kábelt az audioberendezések (hagyományos lemezjátszó, képlemezjátszó, MD játszó, video-magnó, TV, stb.) csatlakoztatására.
A vörös dugót a **VIDEO/AUX R** aljzatba a fehér dugót pedig a **VIDEO/AUX L** aljzatba csatlakoztassa.

Hagyományos lemezjátszó csatlakoztatása
Használja az Aiwa beépített equalizeres erősítős lemezjátszóit.

MD ALJZATOK

Ennek az aljzatnak a használata ajánlott MD játszó csatlakoztatására. Használjon RCA lemezjátszó-csatlakozókkal ellátott kábelt.
A vörös dugót az MX-NDPH2100 **MD R** aljzatába a fehér dugót pedig az **MD L** aljzatába csatlakoztassa.

SORKIMENETI ALJZATOK

A MX-NDPH2100 analóg hangjeleket tud kiadni ezeken a csatlakozókon.
Használjon RCA lemezjátszó-csatlakozóval ellátott kábelt **LINE IN** (analóg bemeneti) csatlakozóval ellátott audioberendezések csatlakoztatására.
A vörös dugót a **LINE OUT R** aljzatba a fehér dugót pedig a **LINE OUT L** aljzatba csatlakoztassa.

MEGJEGYZÉS

- Ne csatlakoztasson egyidejűleg berendezéseket a **LINE OUT** és a **VIDEO/AUX** kivezetésekre. Ha figyelmen kívül hagyja ezt, akkor zaj keletkezik és hibás működés következik be.
- A BBE hangjel kijut a **LINE OUT** aljzatokra. Ha ezt el akarja kerülni, akkor állítsa a BBE-t ki (off) állásra.

SZUPER MÉLYHANGÚ SEGÉDHANGSZÓRÓ ALJZATOK

Csatlakoztasson egy opcionális külső meghajtású beépített erősítőjű mélyhangú segéhangszórót az MX-NDPH2100 **SUB WOOFER** aljzataihoz.

5.1 CH BEMENETI ALJZATOK

A MX-NDPH2100 képes olyan audio berendezésekről (DVD játszó, LD játszó, stb.) származó hangjeleket fogadni amelyekben egy 5.1 ch kimenettel ellátott Dolby Digital dekóder található. Lásd a „DVD JÁTSZÓ CSATLAKOZTATÁSA" részt a 34. oldalon.

CD DIGITÁLIS KIMENETI (OPTIKAL) ALJZAT

A DX-NH2000 ezen az aljzaton keresztül CD digitális jeleket tud kiadni. Használjon optikai kábelt a digitális audioberendezések (DAT magnó, MD felvevő, stb.) csatlakoztatására.
Vegye le a porvédő sapkát ⓐ a **CD DIGITAL OUT (OPTICAL)** aljzatról. Ezután csatlakoztasson egy optikai kábelt a **CD DIGITAL OUT (OPTICAL)** aljzathoz.

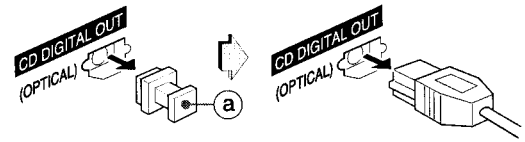

Amikor a CD DIGITAL OUT (OPTICAL) aljzat használaton kívül van
Helyezze fel a készülékkel szállított porvédő sapkát ⓐ.

ZENEHALLGATÁS KÜLSŐ HANGFORRÁSRÓL

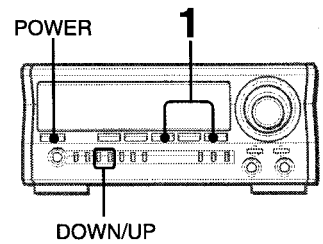

Ha a **VIDEO/AUX** aljzatokhoz, vagy az **MD** aljzatokhoz csatlakoztatott berendezést akarja hallgatni, az alábbiak szerint járjon el.

1 Nyomja le a VIDEO/AUX/5.1 CH-ot vagy az MD-t.

Ha a VIDEO/AUX csatlakoztatott berendezést akarja hallgatni, akkor nyomja le a **VIDEO/AUX/5.1 CH**-ot. A „VIDEO" felirat jelenik meg a kijelzőn.
Ha az MD-hez csatlakoztatott berendezést akarja hallgatni, akkor nyomja le az **MD**-t. Az „MD" felirat jelenik meg a kijelzőn.

2 Indítsa el a csatlakoztatott berendezést.

A hangforrás nevének megváltoztatása a kijelzőn
A **VIDEO/AUX/5.1 CH** megnyomásakor kezdetben a „VIDEO" felirat jelenik meg a kijelzőn. Ez átváltható „AUX"-ra vagy „TV"-re.
A készülék bekapcsolt állapotában a **VIDEO/AUX**-ot lenyomva tartva nyomja le a **POWER**-t.
Ismételje meg ezt az eljárást ha egy másik nevet akar választani.

A külső hangforrás hangerejének beállítása
Ha a külső hangforrás hangereje sokkal nagyobb, vagy sokkal kisebb mint más funkciók hangforrásainak hangja, akkor végezze el az alábbi beállításokat.

1 Nyomja le a **VIDEO/AUX/5.1 CH**-ot vagy az **MD**-t és indítsa el a berendezést.
2 Nyomja le az **DOWN** vagy az **UP** gombot úgy, hogy a hangerő olyan legyen mint a többi hangforrás hangereje.

MEGJEGYZÉS

Felvételkészítés közben a hangerőt nem lehet változtatni.

M

DVD JÁTSZÓ CSATLAKOZTATÁSA

Az MX-NDPH2100 **5.1 CH INPUT** aljzatai támogatják a DOLBY DIGITAL SURROUND rendszert.
Csatlakoztasson egy 5.1 CH kimenő aljzatokkal ellátott DVD játszót a jelen készülékhez RCA lemezjátszó-csatlakozóval felszerelt kábelekkel az alábbiak szerint:

DVD játszó aljzata	A jelen készülék aljzata
5.1CH OUTPUT FRONT (L.R.) stb.	5.1CH FRONT (L.R.)
5.1CH OUTPUT SURROUND (L.R.) stb.	5.1CH SURROUND (L.R.)
5.1CH OUTPUT CENTER, stb.	5.1CH CENTER
5.1CH OUTPUT SUB WOOFER, stb.	5.1CH SUB WOOFER
LINE OUT (L, R), stb.	VIDEO/AUX

(Lásd a MEGJEGYZÉS -t.)

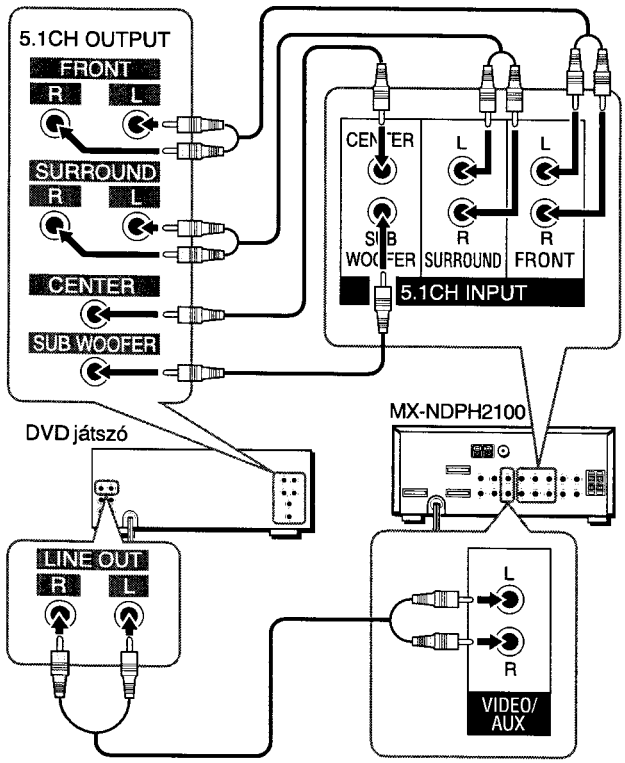

MEGJEGYZÉS

- Ha a DVD nincs csatlakoztatva a jelen készülék **VIDEO/AUX** aljzatához, akkor:
  - a spektrum analizátor nem jelzi a DVD játszó hangerősségét.
  - a csatlakoztatott DVD játszó hangjáról nem készíthető felvétel.

Ha el akarja kerülni ezeket a korlátokat, akkor csatlakoztassa a DVD játszó **LINE OUT** aljzatait a jelen készülék **VIDEO/AUX** aljzataihoz, az **5.1 CH INPUT** aljzatokhoz való csatlakoztatáson felül. A **VIDEO/AUX** aljzaton keresztül a jelek működtethetik a spektrum analizátort és hangfelvétel készítése is lehetséges. Olvassa el a DVD játszó használati utasítását is.

- A DOLBY DIGITAL SURROUND hangról semmiképpen sem készíthető hangfelvétel.

DOLBY DIGITAL SURROUND HANG MEGHALLGATÁSA

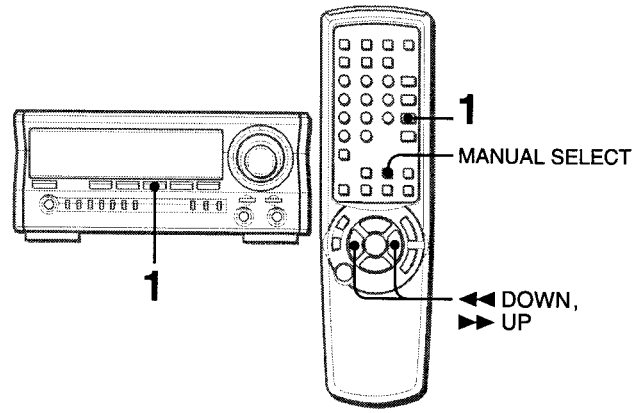

Ha egy DVD játszó van csatlakoztatva a jelen készülék **5.1 CH INPUT** aljzatához, akkor DOLBY DIGITAL SURROUND hangot hallgathatunk, amely lehetővé teszi, hogy otthonunkban színházi minőségű hangot élvezhessünk.

***1* Nyomja le a VIDEO/AUX/5.1 CH-t többször egymás után, hogy „5.1 ch IN" jelenjen meg a kijelzőn.**

***2* Indítsa el a DOLBY DIGITAL SURROUND hang lejátszását a DVD játszón.**

MEGJEGYZÉS

- A DOLBY PRO LOGIC; a BBE és a SURROUND automatikusan hatástalanná válik a 5.1 CH kiválasztásakor. A Karaoke funkció és a MIC és az ECHO szintbeállítások szintén hatástalanokká válnak.
- Ellenőrizze, hogy a csatlakoztatott DVD játszóról visszajátszott hanganyag támogatja-e a DOLBY DIGITAL SURROUND szolgáltatást.
- A funkció 5.1 CH-ról VIDEO-ra vált át amikor:
  - fejhallgatót csatlakoztatunk.
  - a MIC vagy az ECHO szintet változtatjuk.
  - bekapcsoljuk a SURROUND rendszert, a DOLBY PRO LOGIC vagy a karaoke funkciót.

A központi és a környezeti hangzású (surround) hangszórók hangerejének beállítása a DOLBY DIGITAL SURROUND módban

1 Nyomja le a **VIDEO/AUX/5.1 CH**-t többször egymás után, hogy „5.1 CH IN" jelenjen meg a kijelzőn.
2 Nyomja le a **MANUAL SELECT**-et többször egymás után. A hangszórók nevei ciklikusan válnak láthatóvá az alábbiak szerint:

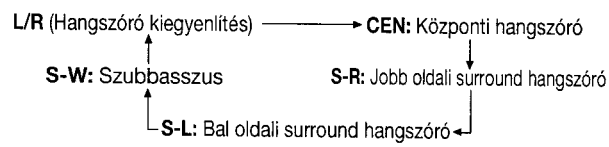

3 Nyomja le a ◄◄ **DOWN** vagy a ►► **UP** gombot amikor a „CEN", „S-R", „S-L" vagy az „S-W" látható a kijelzőn, ezzel beállítja a hangerőt.
Mindegyik szint -8dB és +7dB közötti értékre állítható be.
4 A 2. és 3. lépések megismétlésével állítsa be minden egyes hangszóró hangerejét.

MEGJEGYZÉS

Ha a DOLBY DIGITAL SURROUND környezeti hangzású hangszóróinak vagy a központi hangszórónak a hangerőszintjét változtatjuk, akkor ezeknek a beállítása a SURROUND rendszerben (12. oldal) és a DOLBY PRO LOGIC (15. oldal) módban is változik.

GONDOZÁS ÉS KARBANTARTÁS

A készülék optimális teljesítőképességének megőrzése érdekében a szoftvert és magát a készüléket időnként gondozni, karbantartani kell.

A készülékdoboz tisztítása

Puha és száraz ruhát használjon.
Ha a felületek rendkívül szennyezettek, használjon enyhe tisztítószeres oldattal kissé megnedvesített ruhát. Ne használjon erős oldószereket, például alkoholt, benzint, vagy hígítót mivel ezek megrongálhatják a készülék kikészítését.

A fejek és a szalagútvonalak tisztítása

Minden 10 órányi használat után, tisztítsa meg a fejeket és a szalagútvonalakat fejtisztító kazettával, vagy tisztítófolyadékkal vagy denaturáltszesszel megnedvesített vattaecsettel. (Ezek a tisztítókészletek kereskedelmi forgalomban kaphatók.)
Vattaecsettel történő tisztításkor törölje le a felvevő/lejátszó fejet a törlőfejet (csak a 2-es deckben), a hajtótengelyeket és a nyomógörgőket.

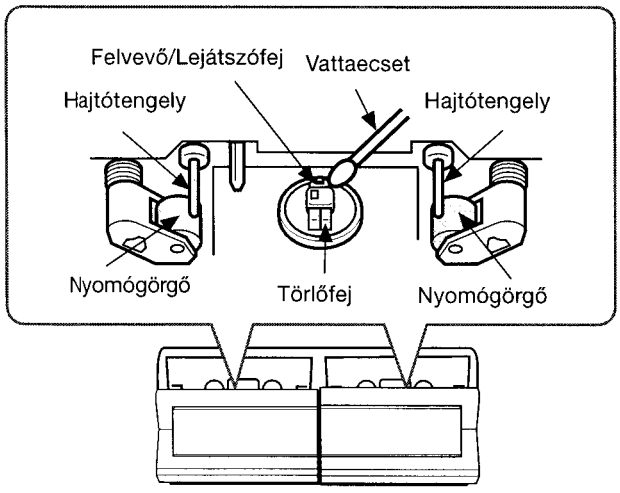

A fejek és a szalagútvonalak folyadékos fejtisztító kazettával, vagy megnedvesített ecsettel való megtisztítása után még várjon a kazetta behelyezésével addig amíg a tisztított alkatrészek teljesen meg nem száradnak.

A fejek lemágnesezése

Hosszú használat során a fejek felmágneseződhetnek. Ez csökkentheti a felvett szalagok kimenőjel-tartományát és növelheti a zajt. Mintegy 20-30 órányi használat után demagnetizálja a fejeket bármelyik, a kereskedelemben kapható demagnetizáló készülékkel.

A lemezek gondozása

- Ha a lemez beszennyeződik, belülről kifelé irányban törölje le a lemezt egy tisztítóruhával.

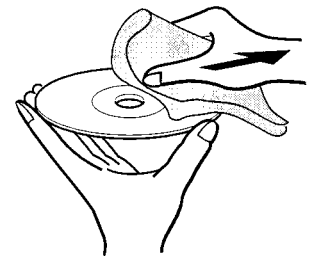

- A lemezt, meghallgatás után, tegye vissza a tartójába. Ne hagyja a lemezt meleg vagy nedves helyen.

A szalagok gondozása

- A szalagokat használat után a kazettatartójukban tárolja.
- Ne hagyja a szalagokat mágnesek, motorok, televíziókészülékek, vagy bármilyen más eredetű mágneses tér közelében. Ez rontja a hangminőséget és zajt eredményez.
- Ne tegye ki a szalagokat közvetlen napsugárzásnak és ne hagyja őket közvetlen napsütésnek kitett parkoló autóban.

HIBAKERESÉSI ÚTMUTATÓ

Ha a készülék teljesítménye nem a jelen kezelési kézikönyvben leírtaknak megfelelő, akkor ellenőrizze az alábbiak szerint.

Általános esetek

Nincs hang.

- Megfelelően van csatlakoztatva a hálózati (AC) csatlakozó?
- Rossz-e valamelyik csatlakozás? (→ 4. és a 5. oldal)
- Lehet, hogy rövidzárlat van a hangszórócsatlakozókon.
  → Húzza ki a hálózati (AC) csatlakozót, majd csatlakoztassa helyesen a hangszórókat.
- Nem a megfelelő funkciógomb volt megnyomva?

Csak az egyik hangfal ad hangot

- Be van kötve a másik hangfal?

A kimenőhang nem sztereofonikus

- Be van-e kapcsolva a karaoke funkció? (→ 21. oldal)

Hibás kijelzés vagy működés fordul elő.

→ Állítsa alaphelyzetbe a készüléket. Lásd a lap alján a „Alaphelyzetbe való állítás"-t.

A kikapcsolást követően.

- Az energiatakarékos üzemmód „ECO ON", vagy „ECO AUTO" módra van állítva? (→ 8. oldal)

A készülék nem kapcsol be.

→ Húzza ki a hálózati (AC) csatlakozót az aljzatból, majd néhány másodperc után csatlakoztassa ismét.

SZTEREO RÁDIÓVEVŐ EGYSÉG

Állandó hullámzásszerű statikus zaj hallható.

- Megfelelően van-e az antenna csatlakoztatva? (→ 5. oldal)
- Gyenge a jel?
  → Csatlakoztasson külső antennát.

A vételben zaj interferenciák vannak, vagy a hang torzult.

- A rendszer külső zajokat szed fel, vagy többszörös torzítás jelentkezik?
  → Változtassa meg az antenna tájolását.
  → Helyezze a készüléket más elektromos berendezésektől távolabbra.

KAZETTÁSMAGNÓ EGYSÉG

A szalag nem halad.

- A deck pillanat állj módban van? (→ 28. oldal)

A hang kiegyenlítetlen, vagy nem eléggé magas.

- Szennyezett a lejátszófej? (→ 35. oldal)

A felvételkészítés nem lehetséges

- Le van-e törve a kazettáról a törlésgátló nyelv? (→ 29. oldal)
- Szennyezett-e a felvevőfej? (→ 35. oldal)

A törlés lehetetlen.

- Szennyezett-e a törlőfej? (→ 35. oldal)
- Metálszalag van használatban?

Magas hangok nem hallhatók.

- Szennyezett-e a felvevő/lejátszófej? (→ 35. oldal.)
- A felvétel a szalagra Dolby NR nélkül történt és lejátszáskor a Dolby NR rendszer működésben van? (→ 28. oldal)

CD játszó egység

A CD játszó nem játszik.

- Megfelelően lett a lemez behelyezve? (→ 23. oldal)
- Szennyezett a lemez? (→ 35. oldal)
- Páralecsapódás van a lencséken?
  → Várjon egy órányi időt és próbálkozzék újra.

Alaphelyzetbe való állítás

Ha rendellenes állapot jelenik meg a kijelzőablakban, vagy a magnódeckekben állítsa alaphelyzetbe a készüléket a következőképpen.

1 A **POWER** lenyomásával kapcsolja ki a készüléket.
2 Kapcsolja be ismét a készüléket a **POWER** lenyomásával, de közben tartsa lenyomva a **SET**-et. A memóriába a készülék megvásárlása után beírt minden adat törlődik.

Ha hibás működés miatt a készüléket nem lehet kikapcsolni az 1-es lépésben, akkor húzza ki a készülék hálózati csatlakozóját. Ezután csatlakoztassa ismét majd végezze el ismét a 2. lépést.

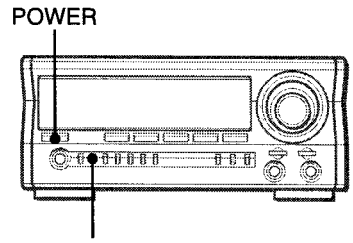

Sztereo rádióvevő

MŰSZAKI ADATOK

SZTEREO RÁDIÓVEVŐ MX-NDPH2100

FM tuner egység

Behangolási tartomány	87,5 MHz-től 108 MHz-ig
Felhasználható érzékenység (IHF)	16,8 dBf
Antennacsatlakozások	75 Ohm (aszimmetrikus)

Középhullámú (MW) AM tuner egység

Behangolási tartomány	531kHz-től 1602 kHz-ig (9kHz-es lépésekben) 530 kHz-től 1710 kHz-ig (10kHz-es lépésekben)
Felhasználható érzékenység	350 µV/m
Antenna	Hurokantenna

Hosszúhullámú (LW) tuner egység

Behangolási tartomány	144 kHz-től 290 kHz-ig
Felhasználható érzékenység	1400 µV/m
Antenna	Hurokantenna

Erősítőegység

Kimenőteljesítmény	**Homlok** Rated: 65 W + 65 W (6 Ohms, T.H.D. 1 % 1 kHz/DIN 45500) Referencia: 80 W + 80 W (6 Ohms, T.H.D. 10 % 1 kHz/DIN 45324) Dinamikus Zene Teljesitmény: 140 W + 140 W **Hátsó (Surround)** Rated: 20 W + 20 W (8 Ohms, T.H.D. 1 % 1 kHz/DIN 45500) Referencia: 25 W + 25 W (8 Ohms, T.H.D. 10 % 1 kHz/DIN 45324) Dinamikus Zene Teljesitmény: 47 W + 47 W **Központi** Rated: 20 W (8 Ohms, T.H.D. 1 % 1 kHz/DIN 45500) Referencia: 25 W (8 Ohms, T.H.D. 10 % 1 kHz/DIN 45324) Dinamikus Zene Teljesitmény: 47 W
Teljes harmonikus torzítás	0,1 % (8 W, 1 kHz, 6 Ohm, DIN AUDIO/Homlok)
Bemenetek	VIDEO/AUX: 310mV (állítható) MD: 310mV (állítható) MIC1, MIC2: 1,2 mV (10 kOhm) 5.1CH INPUT FRONT (homlok bal/jobb): 400 mV REAR (hátsó bal, jobb): 400 mV CENTER (központi): 700 mV SUB WOOFER (mélyhangú segédhangszóró): 400 mV
Kimenetek	LINE OUT (vonalkimenet): 175 mV SUB WOOFER (mélyhangú segédhangszóró): 1 V SPEAKERS (hangszórók): 6 Ohm-os vagy nagyobb hangszórók csatlakoztathatók SURROUND SPEAKERS (surround hangszórók): 8-16 Ohm közötti hangszórók csatlakoztathatók CENTER SPEAKER (központi hangszóró): 8 Ohm-os vagy nagyobb hangszórók csatlakoztathatók PHONES (sztereo aljzat): 32 Ohm-os vagy nagyobb fejhallgató csatlakoztatható.

Általános adatok

Teljesítményigény	230 V AC, 50 Hz
Fogyasztás	160 W
Fogyasztás készenléti üzemmód	Ha az energiatakarékos ki van kapcsolva ECO OFF: 30 W Ha az energiatakarékos üzemmód be van kapcsolva ECO ON, vagy üzemmódban ECO AUTO módban: 0,9 W
Befoglaló méretek (szél. × mag. × mély.)	284 × 122 × 337 mm
Súly	6,9 kg

MAGNÓDECK EGYSÉG FX-NH2000

Sávelrendezés	4 sáv, 2 csatorna sztereo
Frekvenciaátvitel	II-es típusú (high/CrO_2) szalagnál: 50 Hz – 16 000 Hz I-es típusú (normál) szalagnál: 50 Hz –15 000 Hz
Jel-zaj viszony	60 dB (Dolby B NR ON, II-es típusú szalag csúcsszint)
Felvételi rendszer	AC előmágnesezés (bias), AC törlés
Fejek	1-es deck: lejátszófej × 1 2-es deck: felvevő/lejátszó fej × 1, törlő fej × 1
Befoglaló méretek (szél. × mag. × mély.)	284 × 122 × 315 mm
Súly	2,0 kg

CD JÁTSZÓ EGYSÉG DX-NH2000

Lézer	Félvezető lézer (λ =780 nm)
D-A átalakító	1 bites duál
Jel-zaj viszony	85 dB (1 kHz, 0 dB)
Harmonikus torzítás	0,05 % (1 kHz, 0 dB)
Nyávogás	Nem kimutatható
Befoglaló méretek (szél. × mag. × mély.)	284 × 101 × 315 mm
Súly	2,3 kg

GRAFIKUS EQUALIZER EGYSÉG GE-NDPH2100

Befoglaló méretek (szél. x mag. x mély.)	284 × 101 × 328 mm
Súly	1,8 kg

HANGFALRENDSZER SX-NDPH2100

Hangszórórendszer	3 utas (mágnesesen zárt típusú)
Hangszóróegységek	Mélyhangsugárzó: 140 mm-es kónuszos típusú × 2 Magashangsugárzó: 60 mm-es kónuszos típusú Szuper magashangsugárzó: 20 mm-es kerámia típusú
Impedancia	6 Ohm
Érzékenység	88 dB/W/m
Befoglaló méretek (szél. × mag. × mély.)	250 × 443 × 250 mm
Súly	7,0 kg

A műszaki adatok és a készülék külső megjelenése külön értesítés nélkül is megváltozhatnak.

BBE SYSTEM

A „BBE" szó és a „BBE symbol" a BBE Sound, Inc. védjegyei. A BBE Sound, Inc. engedélyével.

DOLBY NR/DOLBY PRO LOGIC

Gyártva a Dolby Laboratórium Szabadalmi Részvénytársaság engedélyével.

A „DOLBY" a dupla-D szimbolum, ⧈ és a „PRO LOGIC" a Dolby Laboratórium Szabadalmi Részvénytársaság védjegyei.

SZERZŐI JOGVÉDELEM

Kérjük ellenőrizze annak az országnak a lemezekről, rádióból vagy kereskedelmi forgalomba kerülő hangszalagokról történő másolásról rendelkező szerzői jogi törvényeit, amelyben a készülék üzemel.

OSTRZEŻENIE

ABY ZMNIEJSZYĆ RYZYKO POŻARU LUB PORAŻENIA PRĄDEM ELEKTRYCZNYM, NIE NARAŻAJ NINIEJSZEGO URZĄDZENIA NA DZIAŁANIE DESZCZU LUB WILGOCI.

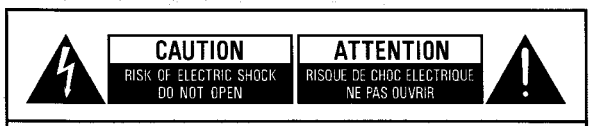

OSTRZEŻENIE

ABY ZMNIEJSZYĆ RYZYKO PORAŻENIA PRĄDEM ELEKTRYCZNYM NIE OTWIERAJ OBUDOWY (ANI PŁYTY TYLNEJ).
WEWNĄTRZ URZĄDZENIA NIE MA CZĘŚCI, KTÓRE MÓGŁBYŚ NAPRAWIĆ SAMODZIELNIE NAPRAWY POWIERZAJ TYLKO WYKWALIFI KOWANEMU PERSONELOWI.

UWAGA

Inne niż podane w instrukcji obsługi używanie kontrolek, regulacje i wykonywanie czynności niezgodnych z instrukcją obsługi może narazić Cię na niebiezpieczne promieniowanie.

Niniejszy odtwarzacz płyt kompaktowych zaklasyfikowany jest jako produkt LASEROWY KLASY 1.
Plakietka PRODUKTU LASEROWEGO KLASY 1 umieszczona jest z tyłu urządzenia.

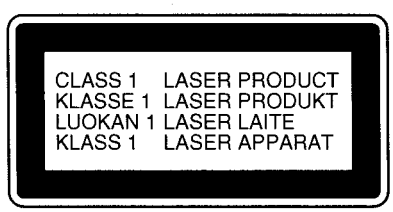

OSTRZEŻENIE!

Niebezpieczne promieniowanie lasera gdy otworzysz odtwarzacz CD i przełamiesz wewnętrzne blokady. Unikaj ekspozycji na działanie wiązki promieniowania.

UWAGA

AIWA CO. LTD. - JAPAN - OŚWIADCZA, PRZEJMUJĄC ZA TO ODPOWIEDZIALNOŚĆ, ŻE PRODUKT OPISANY W NINIEJSZEJ INSTRUKCJI OBSŁUGI JEST ZGODNY Z DYREKTYWAMI DEKRETU D.M. 28.8.95 NR 548 ZGODNIE Z PRZEPISAMI PARAGRAFU 3 ZAŁĄCZNIKA A DO DEKRETU D.M. 25.6.85 I PARAGRAFU 3 ZAŁĄCZNIKA 1 DO DEKRETU D.M. 27.8.87 (PRZEPISY DOTYCZĄCE CZĘSTOTLIWOŚCI).

Informacje podane powyżej przeznaczone są wyłącznie dla Włoch.

ŚRODKI OSTROŻNOŚCI

Przed podjęciem eksploatacji niniejszego zestawu dokładnie przeczytaj całą instrukcję obsługi. Zachowaj instrukcję obsługi w razie konieczności uzyskania dodatkowych informacji. Przestrzegaj wszystkich ostrzeżeń i zalecanych środków ostrożności oraz sugestii dotyczących bezpieczeństwa, podanych niżej.

Instalacja

1 **Woda i wilgoć** — nie używaj niniejszego zestawu w pobliżu zbiorników wody, takich jak wanny, miednice, w pobliżu basenów, itp.
2 **Ciepło** — nie używaj niniejszego zestawu w pobliżu źródeł ciepła, takich jak przewody grzejne, kuchenki lub innych urządzeń generujących ciepło. Zestaw nie powinien zostać umieszczony w miejscu o temperaturze niższej niż 5°C lub wyższej niż 35°C.
3 **Powierzchnia** — zainstaluj zestaw na równej, poziomej powierzchni.
4 **Wentylacja** — powinieneś pozostawić odpowiednią przestrzeń wokół zestawu, zapewniającą prawidłową wentylację. Pozostaw 10 cm wolnej przestrzeni z tyłu i z góry zestawu i 5 cm z każdego boku.
   - Nie umieszczaj zestawu na łóżku, dywanie ani żadnej podobnej powierzchni mogącej zablokować otwory wentylacyjne.
   - Nie instaluj zestawu na półkach na książki, w zamkniętych szafkach ani w hermetycznych regałach, gdzie wentylacja nie będzie prawidłowa.
5 **Obiekty stałe i płyny** — Uważaj, aby żadne przedmioty ani płyny nie dostały się do wnętrza urządzenia przez otwory wentylacyjne.
6 **Podstawy na kółkach lub stojaki** — Gdy zamontujesz lub umieścisz zestaw na podstawie na kółkach lub stojaku, przesuwaj zestaw z ogromną ostrożnością. Gwałtowne zatrzymanie, stosowanie nadmiernej siły oraz nierówna powierzchnia mogą spowodować przewrócenie podstawy i spadnięcie zestawu.
7 **Kondensacja wilgoci** — Na soczewce lasera odtwarzacza płyt kompaktowych może osadzić się rosa, gdy:
   - Zestaw zostanie przeniesiony z zimnego do ciepłego otoczenia.
   - Właśnie zostało włączone ogrzewanie.
   - Używasz zestawu w bardzo wilgotnym pomieszczeniu.
   - Zestaw został ochłodzony klimatyzatorem.

   Jeśli wewnątrz zestawu nastąpiła kondensacja wilgoci, zestaw może nie działać prawidłowo. W takim wypadku pozostaw zestaw na kilka godzin, po czym spróbuj użyć go ponownie.
8 **Montowanie na ścianach lub suficie** — jeśli nie podano inaczej w instrukcji obsługi, nie powinieneś montować zestawu na ścianach ani na suficie.

Zasilanie prądem elektrycznym

1 **Źródła zasilania** — Podłączaj niniejszy zestaw tylko do źródeł zasilania podanych w instrukcji obsługi i na zestawie.
2 **Przewód zasilania prądem zmiennym**
- Odłączając przewód zasilania prądem zmiennym, ciągnij za wtyk. Nie ciągnij za przewód.
- Nigdy nie dotykaj przewodu zasilania mokrymi rękoma, ponieważ może to spowodować pożar lub porażenie prądem elektrycznym.
- Umieść przewód zasilania prądem zmiennym tak, by uniknąć jego zgięcia, przerwania izolacji lub chodzenia po przewodzie. Szczególną uwagę zwracaj na część przewodu prowadzącą od zestawu go gniazda ściennego.
- Unikaj przeciążania gniazd ściennych i przedłużaczy, ponieważ może to spowodować pożar lub porażenie prądem elektrycznym.

3 **Gdy nie używasz zestawu** — Jeśli nie masz zamiaru używać zestawu przez kilka miesięcy lub dłużej, odłącz wtyk przewodu zasilania prądem zmiennym od gniazda ściennego. Gdy przewód zasilania prądem zmiennym jest podłączony do gniazda ściennego, prąd o niewielkim napięciu stale przepływa przez zestaw, nawet gdy sam zestaw jest wyłączony.

Konserwacja

Czyść zestaw tylko w sposób zalecany w instrukcji obsługi.

Uszkodzenia wymagające napraw serwisowych

Oddaj zestaw do naprawy wykwalifikowanemu personelowi technicznemu serwisu, jeśli:
- Uszkodzony został przewód zasilania lub wtyk.
- Ciała obce lub płyny dostały się do wnętrza urządzenia.
- Zestaw został narażony na działanie deszczu lub wody.
- Działanie zestawu różni się od normalnego.
- Wystąpiły znaczne zmiany w działaniu zestawu.
- Upuściłeś zestaw lub uszkodziłeś obudowę.

NIE PRÓBUJ NAPRAWIAĆ ZESTAWU SAMODZIELNIE.

SPIS TREŚCI

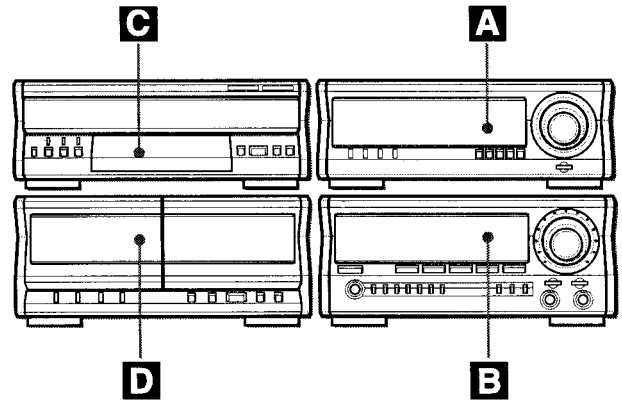

ŚRODKI OSTROŻNOŚCI 2

PRZYGOTOWANIE

POŁĄCZENIA 4
NADAJNIK ZDALNEGO STEROWANIA 7
PRZED PODJĘCIEM EKSPLOATACJI 7
REGULACJA DŹWIĘKU 9

A KOREKTOR GRAFICZNY

WYKAZ CZĘŚCI 10
KOREKTOR GRAFICZNY 10
DSP SURROUND 12
NASTAWIANIE ZEGARA 12
NASTAWIANIE TIMERA 13
NASTAWIANIE TIMERA NA DOBRANOC 14
DOLBY PRO LOGIC 15

B STEREOFONICZNY ODBIORNIK RADIOWY

WYKAZ CZĘŚCI 17
PROGRAMOWANIE STACJI RADIOWYCH 17
STROJENIE STACJI WG NUMERÓW 18
WYSZUKIWANIE STACJI Z POMOCĄ KODÓW RDS .. 19
MIKSOWANIE Z MIKROFONEM (KARAOKE) 21

C ODTWARZACZ PŁYT KOMPAKTOWYCH

WYKAZ CZĘŚCI 23
ODTWARZANIE PŁYT KOMPAKTOWYCH 23
ODTWARZANIE PROGRAMOWANE 25
PROGRAM DO KARAOKE 26

D MAGNETOFON KASETOWY

WYKAZ CZĘŚCI 27
ODTWARZANIE TAŚMY 27
CIĄGŁE ODTWARZANIE 28
OPERACJE PODSTAWOWE PRZY NAGRYWANIU 29
RĘCZNE KOPIOWANIE TAŚMY 30
KOPIOWANIE CAŁEJ TAŚMY 30
NAGRYWANIE Z MONTAŻEM AI 31
NAGRYWANIE Z MONTAŻEM PROGRAMU 32

OGÓLNE

PODŁĄCZENIE SPRZĘTU DODATKOWEGO 33
SŁUCHANIE Z ZEWNĘTRZNYCH ŹRÓDEŁ DŹWIĘKU 33
PODŁĄCZENIE ODTWARZACZA DVD 34
KONSERWACJA 35
W RAZIE TRUDNOŚCI 36
DANE TECHNICZNE 37

P

POŁĄCZENIA

System DOLBY PRO LOGIC, będący najważniejszym osiągnięciem niniejszego zestawu stereo zapewnia Ci możliwość słuchania w domu dźwięku wyprowadzonego na szereg kanałów. Wykonaj wszystkie połączenia zestawu głównego, załączonych głośników, odbiornika TV i sprzętu wideo zgodnie z podanymi instrukcjami.

Sprawdź swój zestaw i wyposażenie.

① Odtwarzacz płyt kompaktowych DX-NH2000
② Stereofoniczny magnetofon kasetowy FX-NH2000
③ Korektor graficzny GE-NDPH2100
④ Stereofoniczny odbiornik radiowy MX-NDPH2100
Głośniki przodu SX-NDPH2100
SX-R277 Głośniki dźwięku otaczającego
SX-C607 Głośnik centralny

Nadajnik zdalnego sterowania | Antena MW/LW | Antena FM

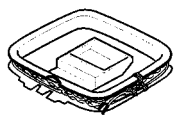
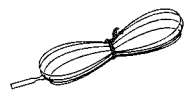

Instrukcja obsługi itp.

Ustawianie zestawu

Umieść elementy zestawu obok siebie lub jeden na drugim jak pokazano niżej.

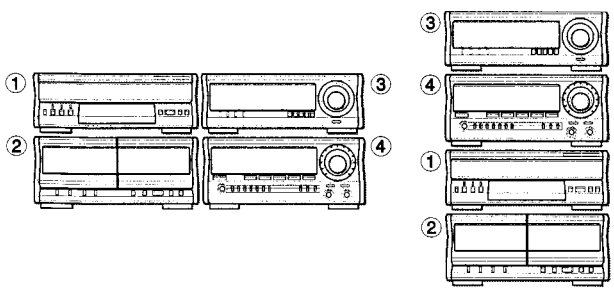

UWAGA

Upewnij się, że umieściłeś stereofoniczny magnetofon kasetowy po lewej stronie stereofonicznego odbiornika radiowego. Jeśli umieścisz stereofoniczny magnetofon kasetowy po prawej stronie stereofonicznego odbiornika radiowego lub jeśli umieścisz stereofoniczny odbiornik radiowy na stereofonicznym magnetofonie kasetowym mogą powstać zakłócenia lub zestaw nie będzie działać prawidłowo.

WAŻNE

Najpierw podłącz głośniki, anteny i cały sprzęt dodatkowy. Przewód zasilania prądem zmiennym podłącz na końcu.

Zanim podłączysz przewód zasilania

Napięcie znamionowe niniejszego zestawu wynosi 230 V prądu zmiennego, jak podano na panelu tylnym stereofonicznego odbiornika radiowego. Sprawdź, czy napięcie znamionowe odpowiada napięciu sieci lokalnej.

Głośniki

Głośniki przodu są takie same. Możesz podłączyć dowolny głośnik jako L (lewy) lub R (prawy).

***1* Podłącz płaskie przewody DX-NH2000 ①, FX-NH2000 ② oraz GE-NDPH2100 ③ do MX-NDPH2100.**

Wciskaj konektor dopóki się nie zatrzaśnie.

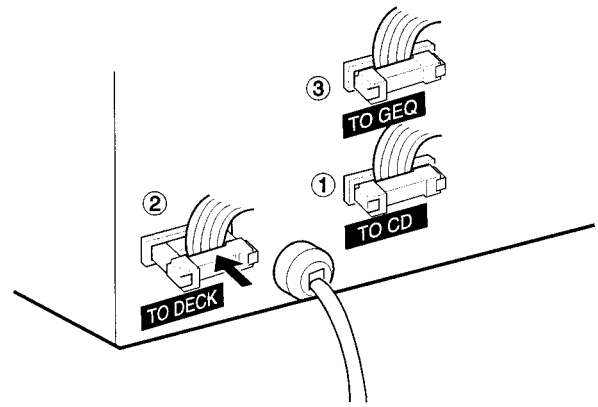

***2* Podłącz przewody głośnikowe do głośników przodu SX-NDPH2100.**

Podłącz przewody oznaczone białym paskiem do gniazd ⊕ a pozostałe przewody do gniazd ⊖.

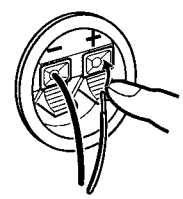

***3* Podłącz przewody głośnikowe do MX-NDPH2100.**

Podłącz przewody oznaczone białym paskiem do gniazd ⊕ a pozostałe przewody do gniazd ⊖.

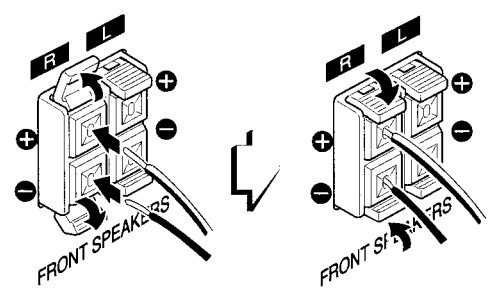

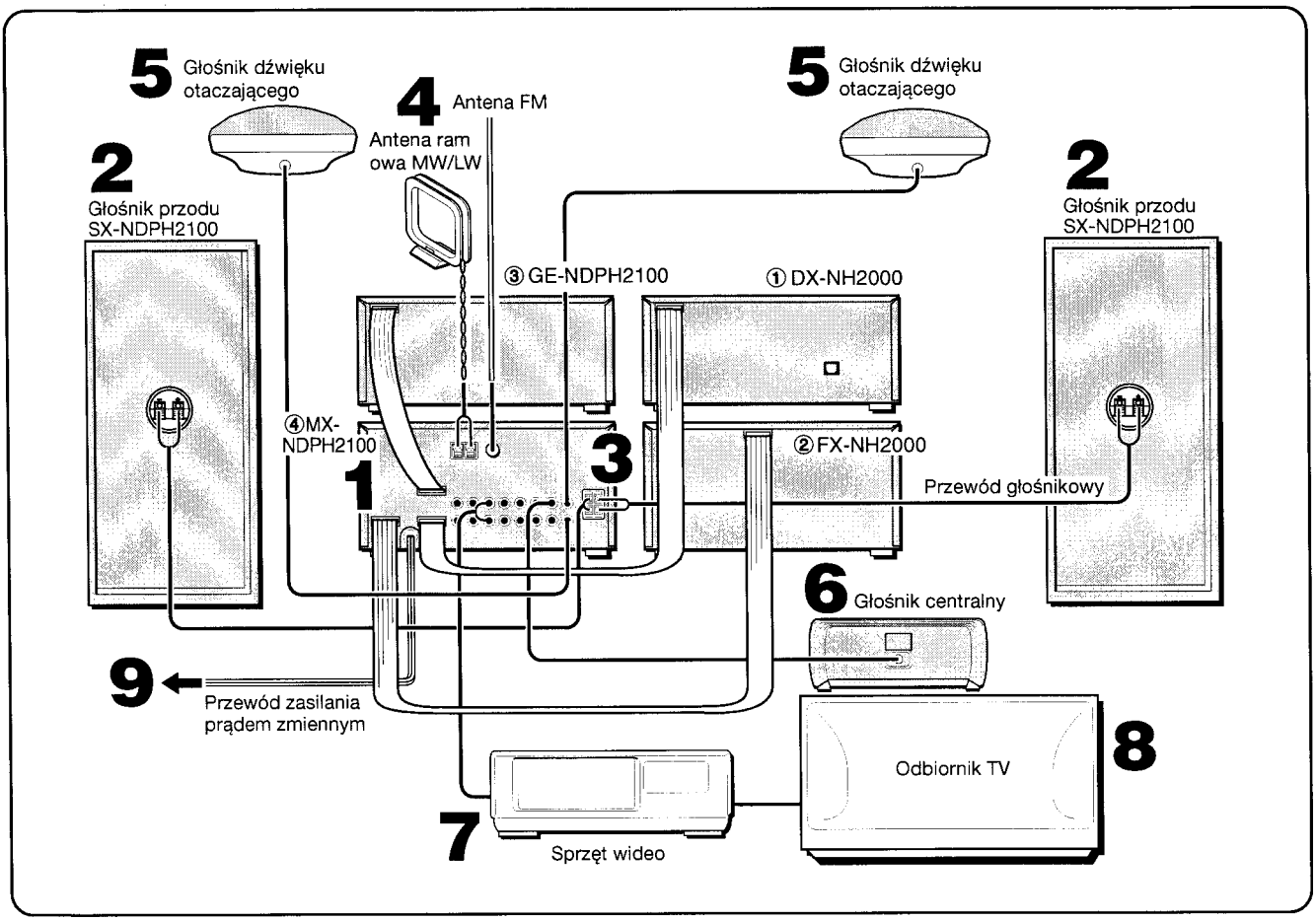

4 Podłącz załączone anteny.

Podłącz antenę FM do gniazda **FM 75** Ω a antenę MW/LW do gniazda **MW/LW LOOP**.

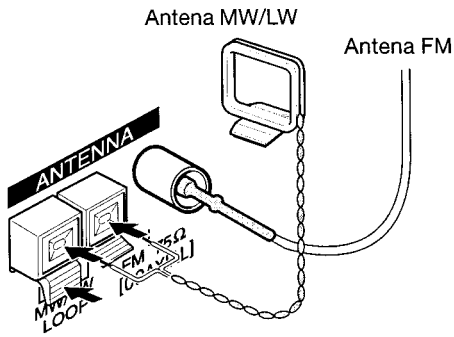

5 Podłącz głośniki dźwięku otaczającego.

Podłącz przewody głośników dźwięku otaczającego do gniazd **SURROUND SPEAKERS**.

Głośniki dźwięku otaczającego nie różnią się między sobą. Możesz podłączyć jeden z głośników jako R (prawy) a drugi głośnik jako L (lewy).

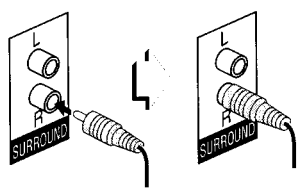

6 Podłącz głośnik centralny.

Podłącz przewód głośnika centralnego do gniazda **CENTER SPEAKER**.

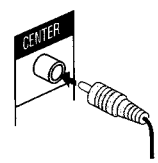

7 Podłącz sprzęt wideo.

Dodatkowym przewodem audio podłącz gniazdo **VIDEO/ AUX** niniejszego zestawu z gniazdem wyjściowym podłączanego sprzętu wideo.

8 Podłącz odbiornik TV do sprzętu wideo.

Szczegóły podane w instrukcjach obsługi podłączanego sprzętu.

9 Podłącz przewód zasilania prądem zmiennym do gniazda ściennego.

DEMO rozpocznie się gdy po raz pierwszy podłączysz przewód zasilania prądem zmiennym do gniazda ściennego. Aby wyłączyć DEMO, nastaw zegar.

Aby ustawić antenę MW/LW na płaszczyźnie

Wsuń trzpień do otworu.

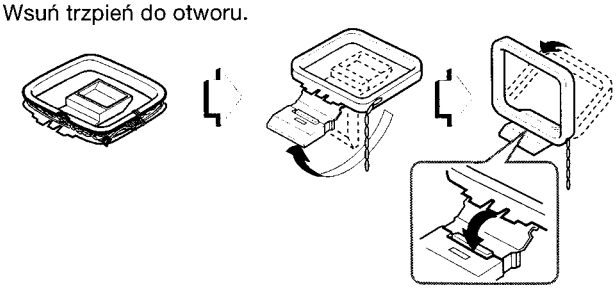

P

Ustawienie anten

Jednobiegunowa antena FM:

Rozciągnij w pełni i ustaw w pozycji zapewniającej najlepszy odbiór.

Niniejsza antena nie jest zbyt silna, zalecamy użycie anteny zewnętrznej.

Antena MW/LW:

Zmieniaj pozycję i kierunek anteny, tak by odbiór był jak najlepszy.

UWAGA

- Upewnij się, że podłączyłeś głośniki prawidłowo. Nieprawidłowe połączenia mogą spowodować zwarcie w gniazdach **SPEAKERS**.

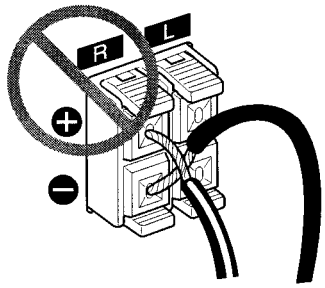

- Nie pozostawiaj przedmiotów generujących pole magnetyczne, takich jak np. karty kredytowe w pobliżu głośników, ponieważ przedmioty te mogą ulec uszkodzeniom.
- Nie prowadź anteny FM blisko przedmiotów wykonanych z metalu ani karniszy do zasłon.
- Nie ustawiaj anteny MW/LW blisko sprzętu dodatkowego, niniejszego zestawu stereofonicznego, przewodu zasilania ani przewodów głośnikowych, ponieważ będzie ona przenosić zakłócenia.
- Nie rozwijaj przewodu anteny MW/LW.

Aby odłączyć konektor od płaskiego przewodu

Naciśnij zaciski i odciągnij.

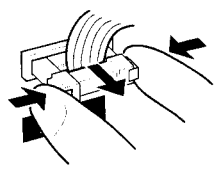

PODŁĄCZENIE ANTENY ZEWNĘTRZNEJ

Zaleca się używanie anteny zewnętrznej w celu uzyskania lepszego odbioru FM.

Podłącz antenę zewnętrzną do gniazd **FM 75 Ω**.

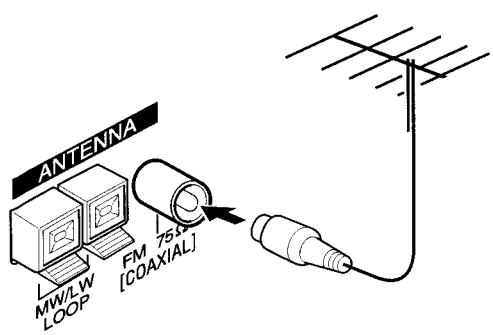

Aby podłączyć sprzęt dodatkowy → patrz str. 33.

LOKALIZACJA GŁOŚNIKÓW

Właściwa lokalizacja głośników jest bardzo ważna jeśli chcesz uzyskać maksymalny efekt dostępny z systemem DOLBY PRO LOGIC. Aby znaleźć najlepszą pozycję głośników w swoim pokoju, posłuż się podanym niżej rysunkiem.

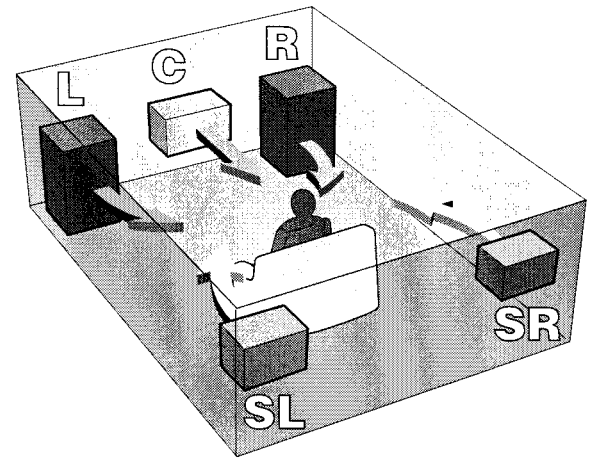

L & R: Głośniki przodu

C: Głośnik centralny

Ustaw go w pozycji centralnej między dwoma głośnikami przodu, a także, jeśli podłączyłeś odbiornik TV na lub pod odbiornikiem.

SL & SR: Głośniki dźwięku otaczającego

Ustaw głośnik dźwięku otaczającego bezpośrednio po obu stronach lub niewiele poza obszarem, w którym słuchasz muzyki. Ustaw je na tej samej wysokości, ok. 1 m (3,2 stopy) nad wysokością uszu.

UWAGA

- Gdy wyłączysz DOLBY PRO LOGIC, system SURROUND oraz 5.1CH (Patrz str. 34) z głośnika centralnego oraz z głośników dźwięku otaczającego nie dochodzi dźwięk.
- Dźwięk dochodzi z głośnika centralnego gdy włączysz DOLBY PRO LOGIC lub 5.1CH (Patrz str. 34).

Instalacja głośników dźwięku otaczającego na ścianie

Zainstaluj każdy głośnik w miejscu, które wytrzyma takie obciążenie.

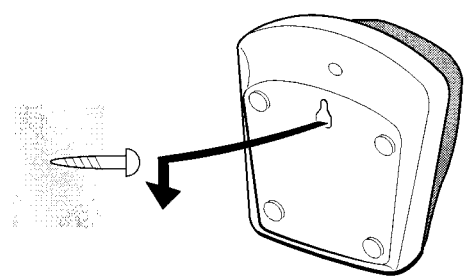

NADAJNIK ZDALNEGO STEROWANIA

Wkładanie baterii

Zdejmij pokrywę pomieszczenia baterii z tyłu nadajnika zdalnego sterowania i włóż dwie baterie R6 (rozmiaru AA).

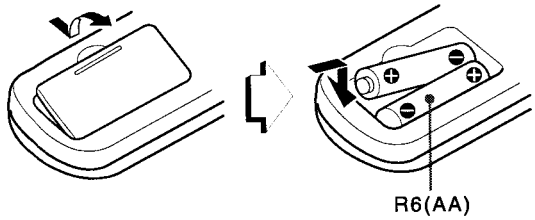

Kiedy wymieniać baterie

Maksymalna odległość między nadajnikiem zdalnego sterowania a czujnikiem na zestawie głównym powinna wynosić ok. 5 m (16 stóp). Jeśli odległość ta zmniejszy się, wymień obydwie baterie na nowe.

Jak używać nadajnika zdalnego sterowania

Czynności wyjaśnione w niniejszej instrukcji obsługi odnoszą się do przycisków na zestawie głównym. Możesz także używać tak samo oznaczonych przycisków na nadajniku zdalnego sterowania.

Przycisk ►/◄► PRESET na nadajniku zdalnego sterowania

Funkcja tego przycisku jest taka sama jak przycisku ◄► na zestawie głównym.

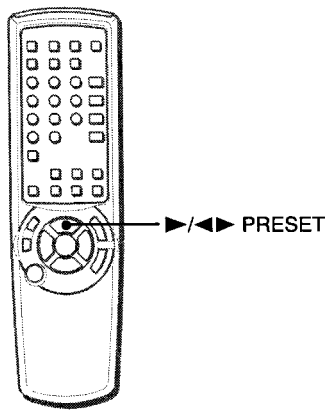

UWAGA

- Jeśli nie zamierzasz używać zestawu przez dłuższy czas, wyjmij baterie, aby uniknąć możliwego wycieku elektrolitu.
- Nadajnik zdalnego sterowania może nie działać prawidłowo, gdy:
  - Przestrzeń między nadajnikiem zdalnego sterowania a czujnikiem w okienku wyświetlacza jest silnie oświetlona, np. bezpośrednim światłem słonecznym.
  - W pobliżu używane są inne nadajniki zdalnego sterowania (do odbiornika TV, itp.).

PRZED PODJĘCIEM EKSPLOATACJI

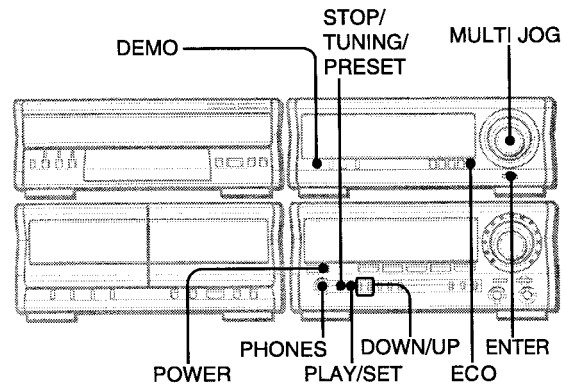

Aby włączyć zestaw

Naciśnij jeden z przycisków funkcji (**TAPE**, **TUNER**, **VIDEO/AUX/ 5.1 CH**, **CD**, **MD**).
Rozpoczyna się odtwarzanie włożonej płyty kompaktowej, taśmy lub odbiór ostatniej nastrojonej stacy radiowej (funkcja bezpośredniego dostępu).
Możliwe jest także włączenie zestawu przyciskiem **POWER**.
Pomieszczenie płyt kompaktowych może się otworzyć i zamknąć, w celu ustawienia funkcji zestawu (resetting).

Aby wyłączyć zasilanie

Naciśnij **POWER**.

Używanie słuchawek

Podłącz słuchawki wyposażone w standardowy wtyk stereo (ø 6,3 mm, 1/4 cala) do gniazda **PHONES**. Gdy podłączysz słuchawki dźwięk z głośników zostanie automatycznie odcięty.

- Gdy podłączysz słuchawki, system SURROUND, DOLBY PRO LOGIC oraz 5.1CH (Patrz str. 34) nie będą działać.

Aby zmienić tryb przyciemnienia oświetlenia wyświetalcza

1. Naciskaj wielokrotnie **ECO** dopóki nie pojawi się „DIM MODE".
2. Przed upływem 4 sekund naciśnij **ENTER**.
3. Przed upływem 4 sekund obracaj **MULTI JOG**, aby nastawić jeden z trybów przyciemnienia oświetlenia, zmieniających się cyklicznie jak pokazano niżej.
4. Przed upływem 4 sekund naciśnij **ENTER**.

DIMMER 0 ↔ DIMMER 1 ↔ DIMMER 2

W trybie „DIMMER 0" oświetlenie jest najjaśniejsze, a w trybie „DIMMER 2" najciemniejsze. W trybie „DIMMER 2" dodatkowo wyłącza się analizator widma i oświetlenie przycisków.

P

DEMO (pokaz)

Gdy podłączysz przewód zasilania lub naciśniesz **DEMO**, na wyświetlaczu rozpocznie się pokaz DEMO.
- DEMO zostaje anulowane gdy włączysz zasilanie lub nastawisz zegar.

W niniejszym modelu możesz cieszyć się dwoma trybami DEMO. Jednym jest *pokaz*, a drugim *gra demo*.
W trybie pokazu na wyświetlaczu pojawia się kolorowa iluminacja.
W trybie gry możesz zagrać w grę demo.

Aby nastawić tryb DEMO lub go anulować, wielokrotnie naciskaj **DEMO** na elemencie korektora.
Tryb DEMO zmienia się cyklicznie na wyświetlaczu jak pokazano niżej.

demo → game demo → off (anulowano) → demo

Aby zagrać w grę demo

1 Naciskaj wielokrotnie **DEMO**, aby wybrać grę demo, jak podano wyżej.
2 Naciśnij **SET**, aby trzy liczby zaczęły przesuwać się po wyświetlaczu.
3 Naciśnij **TUNING/PRESET**, aby zatrzymać liczbę w lewej kolumnie.
4 Naciśnij **TUNING/PRESET**, aby zatrzymać liczbę w środkowej kolumnie. Trzecie naciśnięcie zatrzyma liczbę w prawej kolumnie.

Punkty:
Na początku gry otrzymujesz 20 punktów.
Jeśli wszystkie liczby są sobie równe, otrzymujesz dodatkowo 50 punktów.
Jeśli liczby nie są równe, odjęty zostanie 1 punkt.
Jeśli zdobędziesz 9999 punktów, wygrałeś.
Jeśli liczba punktów spadnie do 0, przegrałeś.

Aby anulować grę demo

Naciskaj **DEMO** wielokrotnie, aby wybrać tryb „demo" (pokaz) lub „anulowano" jak podano wyżej.

Aby ponownie rozpocząć grę Demo

Naciskaj **DEMO** wielokrotnie, aby wybrać tryb gry, następnie naciśnij **SET**. Gra rozpoczyna się ponownie.

Aby zmienić prawdopodobieństwo ustawienia trzech takich samych liczb

Naciśnij **UP/DOWN**, aby zmienić liczbę znajdującą się na lewo od przesuwających się numerów. Możesz wybrać liczbę od 1 do 3. Im większa liczba, tym łatwiej gromadzić punkty.

UWAGA

- Podczas gry demo przyciski **SET** oraz **TUNING/PRESET** obsługują tylko grę demo. Aby używać tych przycisków do np. strojenial lub programowania stacji radiowych itp. najpierw anuluj grę demo.
- Podczas działania gry demo na wyświetlaczu mogą pojawić się wskazania nie związane z aktualnie wykonywanymi czynnościami.
- Podczas nagrywania przycisk **DEMO** jest zablokowany i nie będzie działać.
- Gdy nastawiłeś 5.1CH (stona 34), dźwięk gry nie będzie słyszalny.

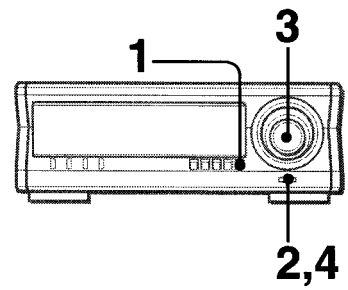

USTAWIANIE TRYBU EKONOMIZUJĄCEGO ZUŻYCIE ENERGII

Gdy nastawisz tryb ekonomizujący zużycie energii na „ECO ON" lub „ECO AUTO", zestaw redukuje pobór energii przeprowadzając podane niżej cztery operacje.

ECO ON
- Gdy wyłączysz zasilanie gaśnie oświetlenie zestawu (całe oświetlenie wyświetlacza i przycisków).
- Jeśli wybrałeś DIMMER (1-2) oświetlenie wyświetlacza lub przycisków zapala się na 10 sekund tylko gdy naciśniesz przycisk lub obrócisz **VOLUME** lub **MULTI JOG**.
- Gdy tryb przyciemnienia oświetlenia nastawiony jest na najciemniejszy, gaśnie oświetlenie przycisków i gdy zestaw włączy się do nagrywania z timerem głośność ustawiona jest na minimum (0).

ECO AUTO
- W dodatku do podanych wyżej trzech funkcji ECO ON, zestaw automatycznie się wyłączy jeśli przez 10 minut nie wykonasz żadnej czynności i źródło dźwięku jest wyłączone, z wyjątkiem sytuacji, gdy wybrałeś funkcje TUNER lub 5.1 CH.

ECO OFF
Tryb ekonomizujący zużycie energii jest wyłączony.

1 Naciśnij ECO.

Pojawi się wskazanie „ECO MODE".

2 Przed upływem 4 sekund naciśnij ENTER.

Zostanie wyświetlony aktualnie wybrany tryb ekonomizujący zużycie energii.

3 Przed upływem 4 sekund obracaj MULTI JOG, aby wybrać jeden z trybów ekonomizujących zużycie energii.

Przykład: Gdy wybrałeś „ECO ON"

4 Przed upływem 4 sekund naciśnij ENTER.

UWAGA

- Jeśli nie nastawiłeś zegara, oświetlenie zestawu nie zgaśnie, a po wyłączeniu zasilania rozpocznie się pokaz DEMO.
- Jeśli wyłączysz zasilanie gdy tryb ekonomizujący zużycie energii jest włączony (ECO ON lub ECO AUTO) Twoje ustawienia funkcji PRGM, RANDOM, REPEAT lub CD BLANK SKIP zostaną skasowane i licznik taśmy zostanie cofnięty do zera. Jeśli wolisz, ustaw ECO MODE w pozycji OFF.

REGULACJA DŹWIĘKU

Używaj przycisków i regulatorów na stereofonicznym odbiorniku radiowym lub na nadajniku zdalnego sterowania.

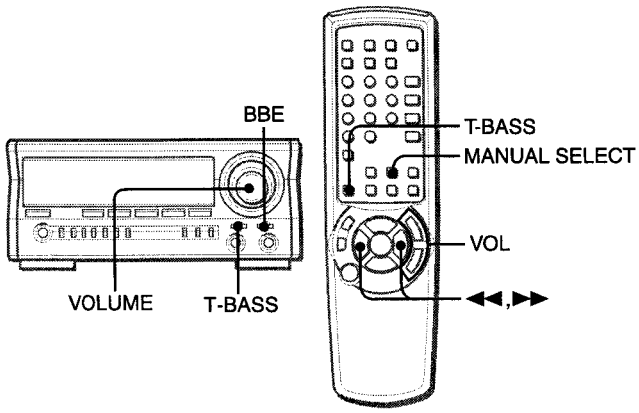

GŁOŚNOŚĆ

Obracaj VOLUME na stereofonicznym odbiorniku radiowym lub naciskaj VOL na nadajniku zdalnego sterowania.
Poziom głośności zostanie wyświetlony w postaci liczby od 0 do MAX (50).
Poziom głośności zostanie automatycznie ustawiony w pozycji 20, jeśli wyłączysz zasilania przy poziomie głośności ustawionym w pozycji 21 lub wyższej.

Aby zmienić równowagę lewego/prawego kanału
Naciśnij **MANUAL SELECT** na nadajniku zdalnego sterowania. Na 2 sekundy pojawia się wskazanie L/R. Przed upływem 2 sekund naciśnij ◄◄ lub ►► na nadajniku zdalnego sterowania.
- Zmieni się również poziom DOLBY PRO LOGIC oraz DOLBY DIGITAL SURROUND głośników przodu. (Patrz str. 15 oraz 34.)

SYSTEM BBE

System BBE wmocnia czystość dźwięków wysokich. Wzbogaca on także funkcję Karaoke, czyniąc Twój głos wyraźniejszym i przyjemniejszym.
Naciśnij BBE na stereofonicznym odbiorniku radiowym
Za każdym naciśnięciem poziom zmienia się. Wybierz jeden z 3 poziomów, lub wyłącz, w zależności od upodobań.

- System BBE nie działa gdy włączysz 5.1 CH INPUT(Patrz str. 34).

SYSTEM SUPER T-BASS

System T-BASS wzmacnia realizm dźwięków o niskich częstotliwościach.
Naciśnij T-BASS na stereofonicznym odbiorniku radiowym
Za każdym naciśnięciem poziom zmienia się. Wybierz jeden z 4 poziomów, lub wyłącz, w zależności od upodobań.

UWAGA

- Gdy odtwarzasz płytę kompaktową lub taśmę nagraną ze wzmocnieniem dźwięków o niskich częstotliwościach z włączonym systemem T-BASS, dźwięk o niskich częstotliwościach może ulec zniekształceniom. W takim wypadku zalecamy, abyś wyłączył system T-BASS.
- Gdy odtwarzasz taśmę nagraną z BBE, dźwięk o wysokich częstotliwościach może ulec zniekształceniom. W takim wypadku zalecamy, abyś wyłączył system BBE.

WYKAZ CZĘŚCI

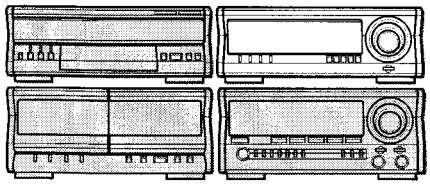

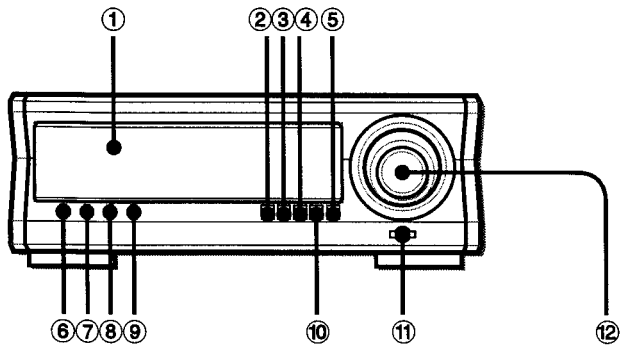

Nazwa	strona
❶ Okienko wyświetlacza	
❷ DOWN	11
❸ UP	11
❹ GEQ	10, 11
❺ ECO	8
❻ DEMO	7, 8
❼ TIMER	13, 14
❽ CLOCK	12
❾ DOLBY PRO LOGIC	15, 16
❿ SURROUND	12
⓫ ENTER	7, 8, 11-14
⓬ MULTI JOG	7, 8, 10-14

KOREKTOR GRAFICZNY

WYBÓR ZAPROGRAMOWANEJ KRZYWEJ KOREKCJI

Niniejszy zestaw wyposażony jest w 5 różnych zaprogramowanych krzywych korekcji.
ROCK: Potężny dźwięk, podkreślający soprany i basy.
POP: Większa obecność partii wokalnych i dźwięków średniego zakresu.
JAZZ: Zaakcentowane niższe częstotliwości dla muzyki jazzowej.
CLASSIC: Wzbogacony dźwięk, z potężnymi basami i delikatnymi sopranami.
LATIN: Zaakcentowane wyższe częstotliwości dla muzyki latynoskiej.

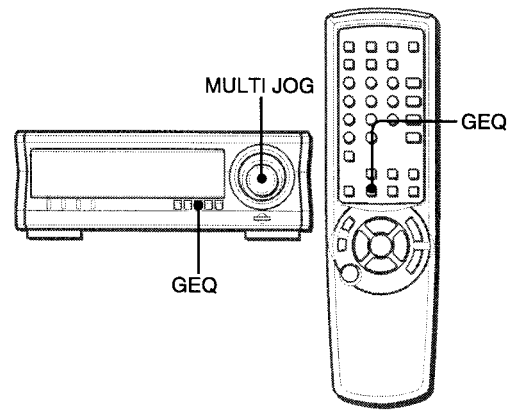

Naciśnij GEQ i przed upływem 4 sekund obracaj MULTI JOG, aby nastawić jedną z zaprogramowanych krzywych korekcji.
Tryb GEQ zostanie wyświetlony cyklicznie jak pokazano niżej.

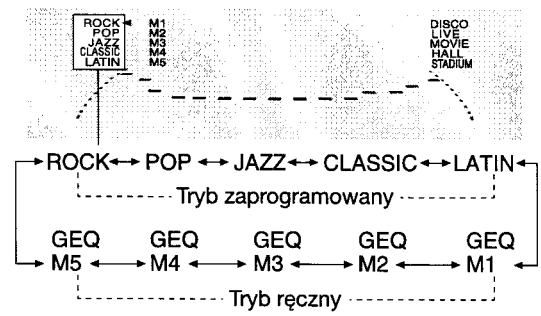

Aby anulować korektor graficzny
Naciśnij **GEQ** jeden raz lub dwukrotnie, tak aby na wyświetlaczu stereofonicznego odbiornika radiowego pojawiło się wskazanie „GEQ OFF".
Gdy używasz nadajnika zdalnego sterowania, naciskaj **GEQ**, dopóki nie pojawi się wskazanie „GEQ OFF".

RĘCZNE USTAWIANIE NOWEJ KRZYWEJ KOREKCJI

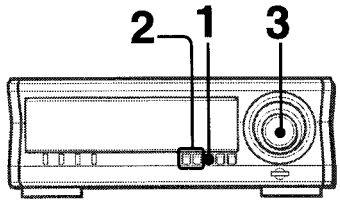

Możesz dostosować ustawioną fabrycznie krzywą korekcji do swoich upodobań lub od początku stworzyć z „płaskiej" krzywej swoją własną.

1 **Naciśnij GEQ jeden raz lub dwukrotnie, tak aby na wyświetlaczu stereofonicznego odbiornika radiowego pojawiło się wskazanie „GEQ OFF" lub nazwa fabrycznie ustawionej krzywej korekcji (na przykład „ROCK"). Gdy pojawi się wskazanie „GEQ OFF", naciśnij UP, aby przełączyć wyświetlenie na „GEQ ON".**
Wykonaj następny krok przed upływem 4 sekund. Jeśli przekroczysz czas, naciśnij **GEQ** jeszcze raz.

2 **Naciśnij UP/DOWN, aby nastawić pasmo częstotliwości.**
Wykonaj następny krok przed upływem 8 sekund. Jeśli przekroczysz czas, rozpocznij jeszcze raz od początku.

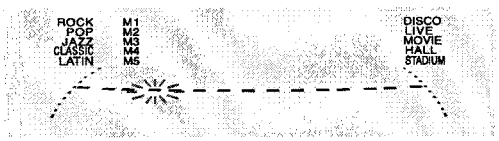

3 **Obracaj MULTI JOG, aby wzmocnić lub osłabić wybraną częstotliwość.**

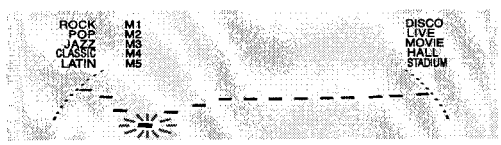

4 **W podobny sposób wyreguluj krzywą dla innych pasm częstotliwości.**

Aby anulować korektor graficzny
Naciśnij **GEQ** jeden raz lub dwukrotnie, tak aby na wyświetlaczu stereofonicznego odbiornika radiowego pojawiło się wskazanie „GEQ OFF".
Gdy używasz nadajnika zdalnego sterowania naciskaj **GEQ** wielokrotnie, tak aby pojawiło się wskazanie „GEQ OFF".

UWAGA

Jeśli nie wprowadzisz własnej krzywej do pamięci, stracisz ją gdy wybierzesz inną krzywą lub naciśniesz **GEQ**. Jak wprowadzić krzywą do pamięci, patrz niżej.

WPROWADZANIE NOWEJ KRZYWEJ KOREKCJI DO PAMIĘCI

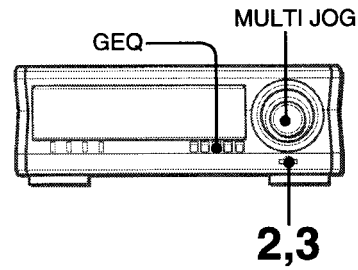

W trybach ręcznych M1-M5 możesz wprowadzić do pamięci do 5 wyregulowanych krzywych korekcji.

1 **Ustaw nową krzywą korekcji w sposób podany w lewej kolumnie na tej samej stronie.**
Nowa krzywa wyświetlona jest przez 8 sekund. Jeśli przekroczysz czas, naciśnij **GEQ**, aby wyświetlić krzywą korekcji ponownie.

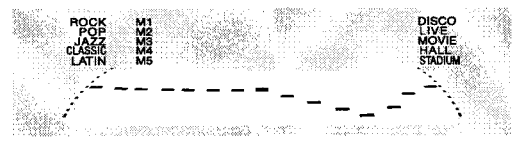

2 **Gdy wyświetlona jest krzywa korekcji naciśnij ENTER.**
Po lewej stronie wskazania „M1" zaczyna pulsować oświetlona na czerwono skierowana w prawo strzałka. Strzałka pulsuje przez 4 sekundy, w ciągu których wykonaj następny krok. Jeśli przekroczysz czas, naciśnij **GEQ** a następnie przed upływem 4 sekund naciśnij **ENTER**.

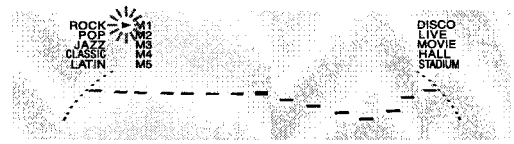

3 **Naciśnij ENTER, aby wprowadzić właśnie stworzoną krzywą korekcji pod M1**
Lub
Zanim naciśniesz ENTER obracaj MULTI JOG, aby przesunąć czerwoną strzałkę na wybraną pozycję M2-M5.
Yeśli przekroczysz czas, naciśnij **GEQ** a następnie przed upływem 4 sekund naciśnij **ENTER**.

Aby nastawić wprowadzoną do pamięci krzywą korekcji
Naciśnij **GEQ**, a następnie przed upływem 4 sekund obracaj **MULTI JOG**, aby wybrać jeden z trybów ręcznych M1-M5.

P

DSP SURROUND

System DSP (cyfrowy procesor dźwięku) SURROUND dźwiękowo zmienia charakterystykę akustyczną każdego pomieszczenia, pozwalając Ci cieszyć się realistycznym dźwiękiem dochodzącym z różnych środowisk.
Niniejszy zestaw został wyposażony w 5 różnych zaprogramowanych trybów SURROUND.

WYBÓR ZAPROGRAMOWANEGO TRYBU DSP SURROUND

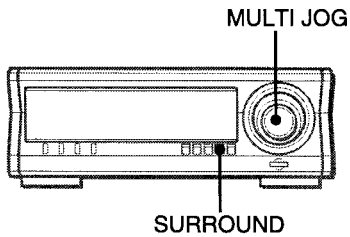

Gdy nastawisz jeden z zaprogramowanych trybów DSP SURROUND, możesz wybrać dźwięk odpowiadający dyskotece (DISCO), koncertowi na żywo (LIVE), sali kinowej (MOVIE) , sali koncertowej (HALL) lub stadionowi (STADIUM).

Naciśnij SURROUND i przed upływem 4 sekund obracaj MULTI JOG, aby nastawić żądany tryb dźwięku otaczającego.
Tryb DSP SURROUND wyświetlony jest cyklicznie jak podano niżej.

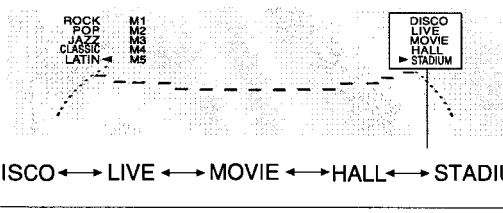

Krzywe korekcji dobierane są automatycznie, tak by pasowały do trybów DSP SURROUND.

Aby anulować DSP SURROUND
Naciśnij **SURROUND** jeden raz lub dwukrotnie, tak aby na wyświetlaczu stereofonicznego odbiornika radiowego pojawiło się wskazanie „DSP OFF".

Gdy źródło dźwięku jest monofoniczne
Nastaw „LIVE", „MOVIE" lub „STADIUM", aby uzyskać symulowany efekt stereofoniczny.
Gdy nastawisz „DISCO" lub „HALL" z podłączonych głośników dźwięku otaczającego nie będzie dochodzić dźwięk.

Aby wyregulować poziom głośności głośników dźwięku otaczającego
Naciśnij **MANUAL SELECT** na nadajniku zdalnego sterowania 2 albo 3 razy.
Na 2 sekundy pojawia się wskazanie „S-L" lub „S-R". Przed upływem 2 sekund naciśnij ◄◄ lub ►► na nadajniku zdalnego sterowania.
- Zmienia się również poziom DOLBY PRO LOGIC (Patrz str. 15) oraz DOLBY DIGITAL SURROUND (Patrz str. 34) głośników dźwięku otaczającego.

UWAGA

- DOLBY PRO LOGIC oraz DSP SURROUND działają normalnie tylko jeśli nastawisz poziom głośności (str. 9) w pozycji 8 lub wyżej.
- Tryb SURROUND zostanie anulowany gdy:
  - Zmienisz poziom MIC lub ECHO (echa).
  - Włączysz DOLBY PRO LOGIC.
  - Podłączysz słuchawki.
  - Nastawisz 5.1CH (Patrz str. 34).

NASTAWIANIE ZEGARA

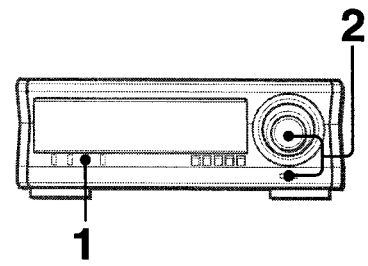

***1* Naciśnij CLOCK.**
Wyświetlenie godzin i minut zaczyna pulsować.

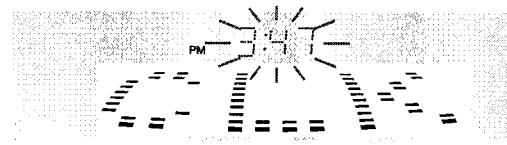

***2* <u>Przed upływem 4 sekund</u> obracaj MULTI JOG, aby nastawić godziny i minuty, następnie naciśnij ENTER.**
Zegar zacznie chodzić od 00 sekund.

Aby przełączyć na standard 24-godzinny
Naciśnij **CLOCK** a następnie przed upływem 4 sekund naciśnij **ECO**.
Powtórz te same czynności, aby powrócić do standardu 12-godzinnego.

W standardzie 12-godzinnym wskazanie „AM 12:00" oznacza północ, a „PM 12:00" południe.

Jeśli wyświetlenie zegara pulsuje
Jest to spowodowane przerwą w dostawie energii. Musisz ponownie nastawić aktualny czas.
Jeśli przerwa w dostawie energii była dłuższa niż 24 godziny, wszystkie ustawienia pamięci dokonane po zakupie urządzenia muszą zostać wykonane ponownie.

UWAGA

Jeśli włączyłeś tryb ekonomizujący zużycie energii (str. 8), po wyłączeniu zasilania zgaśnie całkowicie oświetlenie zestawu. Aby zobaczyć wskazanie zegara, naciśnij **CLOCK**, a na 4 sekundy zostanie wyświetlone wskazanie czasu.

- *Zamiast **ENTER** możesz także użyć **II SET** na nadajniku zdalnego sterowania.*
- *Zamiast **MULTI JOG** możesz także użyć ◄◄ lub ►► na nadajniku zdalnego sterowania.*

NASTAWIANIE TIMERA

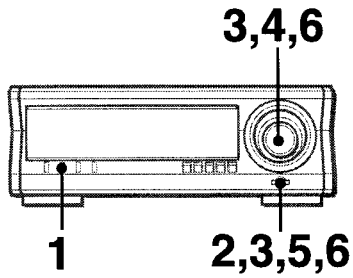

Możesz włączyć zestaw codziennie o określonym czasie dzięki wbudowanemu timerowi.

Czynności wstępne
Upewnij się, że zegar nastawiony jest prawidłowo.

Każde naciśnięcie **TIMER** zmienia wyświetlenie między „OFF", „PLAY" i „REC".

ODTWARZANIE Z TIMEREM

***1* Naciśnij TIMER, tak aby pojawiło się wskazanie „PLAY".**
Czerwone wyświetlenie zegara (🕘)z dwoma zestawami wyświetleń liczbowych pojawi się na wyświetlaczu - jedno wyświetlenie godzin i minut oddzielone dwukropkiem, a drugie składające się z dwóch lub trzech cyfr bez dwukropka - umieszczone na wyświetlaczu korektora graficznego, a na wyświetlaczu stereofonicznego odbiornika radiowego pojawi się wskazanie „PLAY".

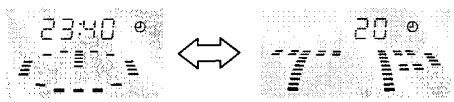

Przekroczysz czas, jeśli nie wykonasz następnego kroku (2) naciskając **TIMER** przed upływem 8 sekund. Jeśli konieczne, naciśnij **TIMER** ponownie.

***2* Naciśnij ENTER.**
Wyświetlenie godzin i minut zacznie pulsować.
- Naciśnięcie **II SET** na nadajniku zdalnego sterowania odpowiada naciśnięciu **ENTER**.

***3* Obracaj MULTI JOG, aby wprowadzić czas, kiedy zestaw ma rozpocząć odtwarzanie. Następnie naciśnij ENTER.**

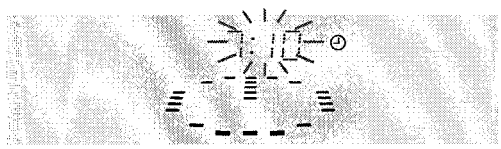

Dolna połowa wyświetlacza na korektorze graficznym zacznie pulsować.

***4* Obracaj MULTI JOG, aby nastawić źródło dźwięku, które ma włączyć się o nastawionym w kroku 3 czasie.**

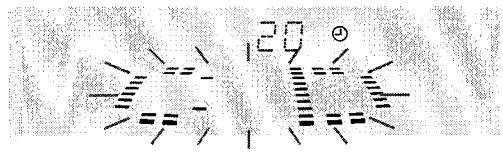

W miarę obracania **MULTI JOG** wyświetlacz zmienia się jak pokazano niżej:

TP ↔ TUN ↔ VD ↔ CD ↔ MD
(MAGNETOFON) (TUNER) (WIDEO) (CD) (MD)

***5* Gdy wyświetlona jest nazwa żądanego źródła naciśnij ENTER.**
Pulsująca nazwa źródła zapala się na stałe gdy dwu lub trójcyfrowa liczba bez dwukropka zaczyna pulsować, ponaglając Cię do wprowadzenia czasu działania zestawu lub czasu, przez który zestaw zostanie włączony.

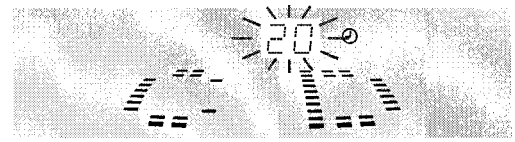

***6* Obracaj MULTI JOG, aby wprowadzić czas, przez który zestaw zostanie włączony, następnie naciśnij ENTER.**
Możesz wprowadzić czas, przez który zestaw zostanie włączony od 5 do 240 minut w krokach co 5 minut.

***7* Przygotuj źródło do odtwarzania.**

Włóż płytę kompaktową na talerz 1.
Włóż taśmę do dowolnego magnetofonu.
Nastrój stację.
Ustaw żądane zewnętrzne źródło dźwięku w stanie gotowości do odtwarzania.

***8* Ustaw poziom głośności oraz barwę dźwięku (T-BASS itp.), następnie naciśnij POWER na stereofonicznym odbiorniku radiowym.**
Zestaw przełącza się na stan gotowości timera i cały wyświetlacz gaśnie, tylko na wyświetlaczu korektora pojawia się czerwony symbol zegara 🕘, jeśli tylko nie ustawiłeś trybu ECO w pozycji ON.

Gdy nadejdzie nastawiony czas zestaw włączy się i rozpocznie się odtwarzanie wybranego źródła dźwięku.
Gdy w momencie wyłączenia zasilania poziom głośności ustawiony był na 21 lub wyższy, przy ponownym włączeniu zasilania poziom głośności zostanie automatycznie ustawiony w pozycji 20.

Aby sprawdzić ustawienie timera
Naciśnij **TIMER**. Na 6 sekund pojawi się wyświetlenie czasu włączenia, źródła dźwięku i czasu, przez który zestaw pozostanie włączony.

Aby zmienić nastawienie
Naciskaj **TIMER** i **ENTER** wielokrotnie, dopóki wyświetlenie, które chcesz zmienić nie zacznie pulsować. Następnie obracaj **MULTI JOG**.

Aby na chwilę wyłączyć tryb timera
Naciskaj **TIMER** wielokrotnie, tak aby wskazanie zegara znikło. Aby przywrócić tryb timera, naciskaj **TIMER**, dopóki nie pojawi się wskazanie zegara.

- Po nastawieniu timera możesz używać zestawu normalnie aż do wyłączenia zasilania.

UWAGA
- Odtwarzanie z timerem nie rozpocznie się o wyznaczonym czasie jeśli nie wyłączysz zasilania.
- Wbudowany timer nie obsługuje podłączonego sprzętu dodatkowego. Musisz użyć timera zewnętrznego.
- Jeśli chcesz, żeby po włączeniu zestawu timerem działały funkcje PRGM, RANDOM, REPEAT oraz CD BLANK SKIP, oraz aby licznik taśmy kontynuował działanie od ostatniego wskazania a nie od zera, ustaw ECO MODE w pozycji OFF.

NAGRYWANIE Z TIMEREM

Jeśli chodzi o nagrywanie, możesz do nagrywania z timerem użyć tylko funkcji TUNER lub VIDEO/AUX. Jeśli wykorzystujesz sprzęt zewnętrzny VIDEO/AUX, powinien on być kontrolowany własnym timerem lub timerem zewnętrznym.

Przed wykonaniem kroków od 3 do 7 zamieszczonych w części „NASTAWIENIE TIMERA" naciśnij dwukrotnie TIMER, tak aby na wyświetlaczu pojawiło się wskazanie „REC", następnie przed upływem 8 sekund naciśnij ENTER (lub II na nadajniku zdalnego sterowania). Po wykonaniu tych kroków włóż taśmę, na której chcesz nagrywać do magnetofonu 2.

Aby sprawdzić ustawienia
Naciśnij **TIMER** dwukrotnie. Na 8 sekund pojawiają się wyświetlenia godziny włączenia, wybrane źródło dźwięku oraz czas, przez który zestaw pozostanie włączony.

Aby zmienić ustawienia
Naciśnij **TIMER** dwukrotnie, następnie naciskaj wielokrotnie **ENTER**, dopóki wyświetlenie, które chcesz zmienić nie zacznie pulsować. Następnie obracaj **MULTI JOG**.

- Zamiast obracać **MULTI JOG** możesz naciskać ◄◄/►► na nadajniku zdalnego sterowania.
- Jeśli ustawiłeś tryb ekonomizujący zużycie energii ECO w pozycji ECO ON lub ECO AUTO, 10 sekund po włączeniu nagrywania zestaw przełącza się automatycznie na 2 tryb przyciemnienia wyświetlacza w celu oszczędzania energii, powodując przyciemnienie całego wyświetlacza i zgaśnięcie lampek LED oświetlających przyciski.

UWAGA

Możesz sprawdzić ustawienia timera naciskając **TIMER** nawet gdy wyłączone jest zasilanie. W tym wypadku jeśli 4 sekundy po naciśnięciu **TIMER** naciśniesz **ENTER** lub **II**, możesz włączyć tryb timera i zmienić poprzednie ustawienia.

NASTAWIANIE TIMERA NA DOBRANOC

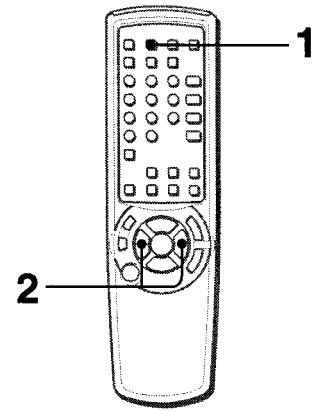

Zestaw może wyłączyć się automatycznie po upływie określonego czasu.

Używaj nadajnika zdalnego sterowania.

1 **Naciśnij SLEEP.**
Wykonaj następny krok przed upływem 4 sekund. Jeśli przekroczysz czas, naciśnij **SLEEP** ponownie.

Pojawia się wskazanie „SLEEP".

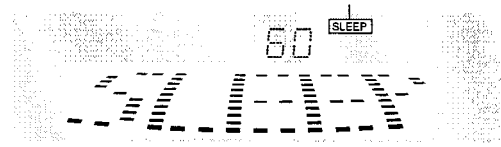

2 **Naciskaj ◄◄ lub ►►, aby wprowadzić czas, po upływie którego chcesz, aby zestaw się wyłączył.**
Możesz wprowadzić dowolny czas w zakresie od 5 do 240 minut w krokach co 5 minut.

Wyznaczony czas

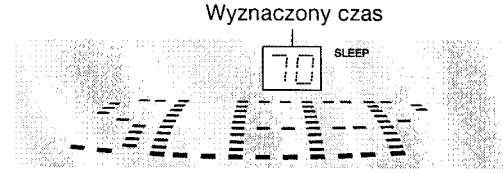

Aby sprawdzić czas pozostały do wyłączenia się zestawu
Naciśnij **SLEEP** jeden raz. Na 4 sekundy zostanie wyświetlony czas pozostały do wyłączenia zestawu.

Aby anulować działanie timera na dobranoc
Naciśnij dwukrotnie **SLEEP**, aby wskazanie „SLEEP" na wyświetlaczu zniknęło.

DOLBY PRO LOGIC

Funkcja DOLBY PRO LOGIC, głośnik centralny i głośnik tyłu (standardowe) zapewniają Ci odbiór dźwięku „jak w kinie" w domu. Gdy odtwarzasz dysk laserowy lub software wideo nagrane w systemie Dolby Surround otoczy Cię zadziwiająco realistyczny dźwięk, wprowadzając Cię w nowy poziom korzystania z możliwości audio/wideo.
Niezależna kontrola pięciu kanałów dźwięku pozwala słuchaczowi na doświadczenie tego samego typu odtwarzania dźwięku jak w sali kinowej. Dialogi odtworzone są na przodzie i w centrum pola dźwiękowego, podczas gdy muzyka tła, dźwięk samochodów i tłumu otaczają słuchacza ze wszystkich kierunków, tworząc nieprawdopodobnie realistyczne otoczenie audio/wizualne. Prosimy, abyś uważnie przeczytał następujący rozdział, i „dostroił" swój system dźwiękowy do charakterystyki pomieszczenia, w którym słuchasz muzyki.

Sprawdź następujące punkty:

- **Zanim rozpoczniesz używanie systemu DOLBY PRO LOGIC wyreguluj równowagę poziomu dźwięku z głośników.**
- Upewnij się, że znajdujące się w wyposażeniu głośniki są podłączone i umieszczone prawidłowo. (Patrz str. 4-6.)
- Upewnij się, że odbiornik TV i sprzęt wideo są podłączone prawidłowo. (Patrz str. 5.)
- Upewnij się, że dysk laserowy, taśma wideo itp. nagrane są w systemie DOLBY SURROUND.
- DOLBY PRO LOGIC oraz DSP SURROUND działają normalnie tylko jeśli nastawisz poziom głośności (str. 9) w pozycji 8 lub wyżej.

REGULACJA RÓWNOWAGI POZIOMU DŹWIĘKU Z GŁOŚNIKÓW

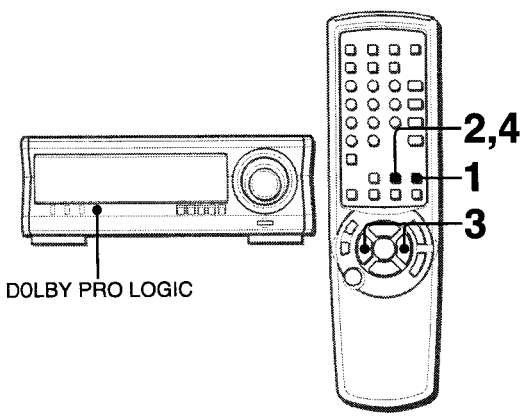

Niniejszy zestaw wyposażony jest we wbudowany generator sygnału testowego nazywany sekwenserem sygnału, pozwalający na łatwą regulację równowagi wszystkich 5 kanałów. Sekwenser wydaje sygnał dźwiękowy, który „wędruje" z kanału na kanał, pozwalając na łatwą regulację poziomu dźwięku z pozycji, w której słuchasz muzyki, i osiągnięcie tego samego poziomu głośności z każdego kanału.

Używaj nadajnika zdalnego sterowania.

1 Naciśnij DOLBY PRO LOGIC, aby nastawić „NORMAL".

Jeśli zapali się na czerwono wskazanie „PHANTOM" lub „3 STEREO", naciskaj wielokrotnie **DOLBY PRO LOGIC**, dopóki nie nastawisz „NORMAL".

2 Naciśnij MANUAL SELECT i przytrzymaj na około 4 sekundy, dopóki „L" nie zacznie pulsować.

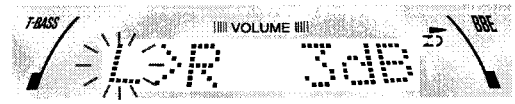

Sygnał dźwiękowy zostanie wysłany kolejno na każdy kanał w następującej kolejności.

→ **L**: Lewy głośnik → **CEN**: Głośnik centralny → **R**: Prawy głośnik →
S-L: Lewy głośnik dźwięku otaczającego ← **S-R**: Prawy głośnik dźwięku otaczającego ←

3 Wyreguluj poziom głośności głośnika centralnego i głośników dźwięku otaczającego.

Gdy wyświetlone jest wskazanie „CEN", „S-R" lub „S-L" naciskaj ◄◄ lub ►►, aby wyregulować poziom głośności głośnika centralnego i każdego głośnika dźwięku otaczającego, tak aby odpowiadał on poziomowi głośności głośników przodu.

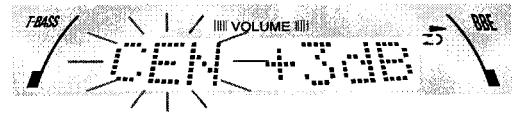

Szczegóły o regulacji równowagi prawego i lewego głośnika przodu podane na str. 9. W tym momencie tryb DOLBY PRO LOGIC powninien być wyłączony przez naciśnięcie **DOLBY PRO LOGIC**, dopóki nie pojawi się wskazanie „OFF".

4 Naciśnij ponownie MANUAL SELECT, aby wyłączyć sygnał dźwiękowy.

UWAGA

- Jeśli zmienisz poziom DOLBY PRO LOGIC głośników dźwięku otaczającego lub głośnika centralnego, zmieni się także poziom systemu SURROUND (Patrz str. 12) oraz poziom DOLBY DIGITAL SURROUND (Patrz str. 34).
- Gdy wyświetlone jest wskazanie „S-L" lub „S-R" z obydwóch głośników dźwięku otaczającego dochodzi sygnał dźwiękowy. Możesz jednak wyregulować poziom jednego głośnika dźwięku otaczającego oznaczonego na wyświetlaczu jako „S-L" lub „S-R".
- Gdy sekwenser wysyła sygnał dźwiękowy, możesz usłyszeć z głośników krótki trzask, będący rezultatem charakterystyki obwodu. Nie jest to oznaką wadliwego działania.

O kanałach

Prawy i lewy głośnik przodu tworzą efekt stereofoniczny.
Głośnik centralny pomaga w osiągnięciu precyzyjnej lokalizacji dźwięku w szerokim polu dźwiękowym.
Zainstalowane z tyłu głośniki dźwięku otaczającego wzmacniają „głębokość" pola dźwiękowego.

Aby zmienić czas opóźnienia

Głośniki dźwięku otaczającego odtwarzają dźwięk o ułamek sekundy później niż głośniki przodu. Opóźnienie ustawione jest początkowo na 20 ms (milisekund).
Aby zmienić standardowy czas opóźnienia, naciskaj wielokrotnie **MANUAL SELECT** na nadajniku zdalnego sterowania, dopóki nie pojawi się wskazanie „TIME". Następnie naciskaj ◄◄ lub ►►. Za każdym naciśnięciem przycisku czas opóźnienia zmienia się jak pokazano niżej.

15 mS ↔ 20 mS ↔ 30 mS

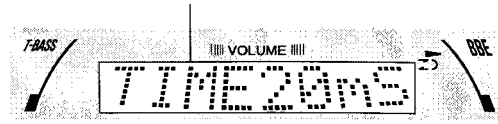

ODTWARZANIE BEZ DOLBY PRO LOGIC

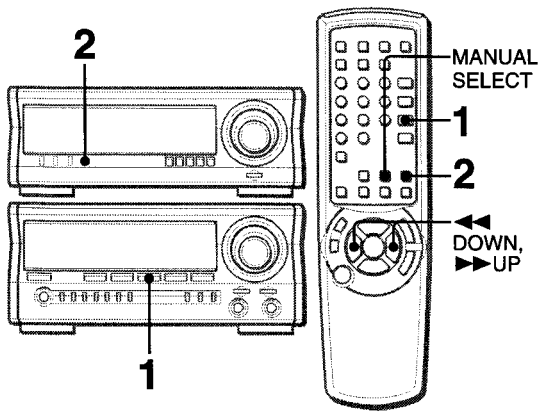

1 **Naciśnij VIDEO/AUX/5.1 CH i rozpocznik odtwarzanie ze sprzętu wideo.**
Wyświetlone zostanie wskazanie „VIDEO".
Jesli wyswietlone jest wskazanie „5.1 ch IN", nacisnij **VIDEO/ AUX/5.1 CH** ponownie.

2 **Naciśnij DOLBY PRO LOGIC.**
Wyświetlone zostanie wskazanie „NORMAL" i dźwięk odtwarzany jest z efektem DOLBY PRO LOGIC.

Aby anulować tryb Dolby Pro Logic
Naciskaj **DOLBY PRO LOGIC**, dopóki nie zostanie wyświetlone wskazanie „OFF".

Aby zmienić poziom dźwięku podczas odtwarzania
Po regulacji równowagi sekwenserem sygnału możesz wyregulować poziom głośnika centralnego i każdego głośnika dźwięku otaczającego podczas odtwarzania dysku laserowego lub software wideo.

1 Naciskaj wielokrotnie **MANUAL SELECT** na nadajniku zdalnego sterowania, aby nastawić „CEN" (głośnik centralny), „S-L" (lewy głośnik dźwięku otaczającego) lub „S-R" (prawy głośnik dźwięku otaczającego).
2 Gdy wyświetlone jest wskazanie „CEN", „S-L" lub „S-R" naciskaj ◄◄ lub ►► na nadajniku zdalnego sterowania, aby wyregulować poziom głośności.

DODATKOWE TRYBY DOLBY PRO LOGIC

W dodatku do trybu NORMAL, niniejszy zestaw wyposażony jest w tryb PHANTOM oraz 3 STEREO.
Tryb PHANTOM: Używaj tego trybu gdy nie podłączyłeś głośnika centralnego. Sygnały kanału centralnego wyprowadzone zostaną przez prawy i lewy głośnik.
Tryb 3 STEREO: Używaj tego trybu gdy nie podłączyłeś głośników dźwięku otaczającego. Tryb ten wyprowadza sygnały tyłu przez głośniki przodu.

Aby nastawić tryb PHANTOM lub 3 STEREO
Naciskaj wielokrotnie **DOLBY PRO LOGIC**, dopóki nie pojawi się żądany tryb DOLBY PRO LOGIC. Tryb DOLBY PRO LOGIC wyświetlony jest cyklicznie w podanej niżej kolejności.

NORMAL → PHANTOM → 3 STEREO → anulowano

Aby wyregulować równowagę poziomu dźwięku podłączonych głośników
Wykonaj kroki od 2 do 4 podane w części „REGULACJA RÓWNOWAGI POZIOMU DŹWIĘKU Z GŁOŚNIKÓW".

UWAGA

- DOLBY PRO LOGIC oraz DSP SURROUND działają normalnie tylko jeśli nastawisz poziom głośności (str. 9) w pozycji 8 lub wyżej.
- W zależności od źródła dźwięku oraz/lub warunków otoczenia efekt dźwięku otaczającego może nie zostać osiągnięty nawet jeśli włączyłeś tryb DOLBY PRO LOGIC.
- Pełny efekt DOLBY PRO LOGIC nie zostanie osiągnięty jeśli odtwarzasz software nie oznaczone znakiem DOLBY SURROUND. W takim wypadku nastaw system SURROUND. (Patrz str. 12.)
- DOLBY PRO LOGIC wyłącza się automatycznie gdy:
  - Zmienisz poziom MIC lub ECHO (echa).
  - Włączysz system SURROUND lub BBE.
  - Podłączysz słuchawki.
  - Włączysz funkcję Karaoke.
  - Nastawisz 5.1CH (Patrz str. 34).
- Gdy tryb DOLBY PRO LOGIC jest włączony ustaw poziom głośności mikrofonu na OFF. W przeciwnym wypadku dźwięk DOLBY PRO LOGIC nie zostanie odtworzony prawidłowo.

WYKAZ CZĘŚCI

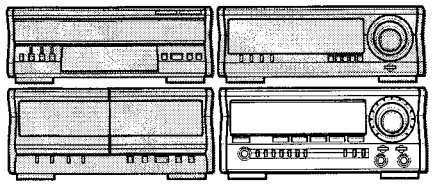

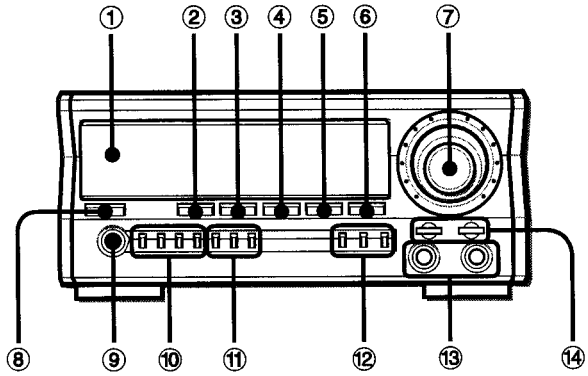

	Nazwa	strona
❶	**Okienko wyświetlacza**	
❷	**TAPE DECK 1/2**	7, 28, 30
❸	**TUNER BAND**	7, 17-19
❹	**VIDEO/AUX/5.1 CH**	7, 16, 29, 33, 34
❺	**CD**	7, 23-26
❻	**MD**	7, 29, 33
❼	**VOLUME**	9, 21
❽	**POWER**	7, 13, 19, 33
❾	**PHONES**	7
❿	**TUNING/PRESET**	17, 18
	SET	17, 18, 20
	DOWN	18, 20
	UP	18, 20
⓫	**RT**	17, 19
	PTY	19, 20
	AG	20
⓬	**KARAOKE**	22
	MIC	21
	ECHO	21
⓭	**MIC 1, 2**	21
⓮	**T-BASS**	9
	BBE	9

PROGRAMOWANIE STACJI RADIOWYCH

Możesz zaprogramować do 32 stacji radiowych. Zaprogramowanie stacji umożliwi Ci jej bezpośrednie nastrojenie.
Stacjom zostają przypisane kolejne numery od 1 dla każdego pasma (FM, MW, LW).

Programowanie automatyczne:
Niniejszy zestaw wyposażony jest w funkcję odbioru *1RDS (Radio Data System - system danych radiowych) oraz innych stacji. Jeśli możesz odbierać więcej niż 32 stacje, stacje FM RDS mają pierwszeństwo nad pozostałymi stacjami FM.
Programowanie ręczne:
Możesz zaprogramować stacje ze wszystkich pasm.

PROGRAMOWANIE AUTOMATYCZNE

Tuner przeszukuje cały zakres odbieralnych częstotliwości i wprowadza stacje do pamięci automatycznie.

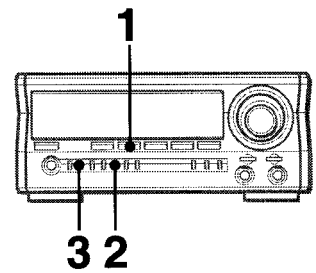

***1* Naciśnij TUNER BAND.**

***2* Przytrzymaj RT wciśnięty na 4 sekundy, dopóki nie zostanie wyświetlone wskazanie „AUTO PRESET".**
Przez 4 sekundy wyświetlone jest wskazanie „AUTO PRESET".

***3* Naciśnij SET gdy wyświetlone jest wskazanie „AUTO PRESET".**
Tuner rozpoczyna wyszukiwanie stacji, począwszy od pasma FM. Gdy nastrojona stacja zostanie wprowadzona do pamięci, wybrany numer zaprogramowanej stacji pulsuje na wyświetlaczu.

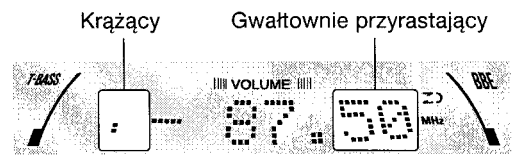

Wyszukiwanie będzie kontynuowane na pasmach MW i LW dopóki dostępne są wolne numery zaprogramowanych stacji. Gdy automatyczne programowanie zakończy się, wyświetlacz powraca do pierwszej zaprogramowanej stacji.

Gdy tuner wyszuka *2identyczne stacje RDS z alternatywnymi częstotliwościami
Wprowadzona do pamięci zostanie tylko stacja o silniejszym sygnale.
Zanim stacja RDS zostanie wprowadzona do pamięci, tuner sprawdza, czy ta sama stacja nie nadaje na innych częstotliwościach i wprowadza do pamięci stację o najlepszym odbiorze.

UWAGA
Gdy wykonujesz automatyczne programowanie stacji, wszystkie uprzednio wprowadzone do pamięci stacje zostaną skasowane.

PĘCZNE PROGRAMOWANIE STACJI

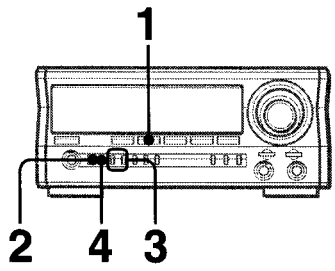

1 Naciśnij TUNER BAND, aby wybrać pasmo.

FM → MW → LW

2 Jeśli wyświetlone jest wskazanie „PRESET No", naciśnij TUNING/PRESET tak, aby to wskazanie zniknęło.

W przeciwnym wypadku przyciski **DOWN** lub **UP** używane w następnym kroku do wyboru stacji nie będą działać.

3 Naciśnij DOWN lub UP, aby wybrać stacje.

Za każdym naciśnięciem przycisku częstotliwość zmienia się.

ⓐ Gdy stroisz stację FM RDS

Gdy wyświetlenie „TUNE" zniknie z wyświetlacza, pojawia się nazwa stacji Program Service (*3PS) i zapala się wskazanie „RDS".

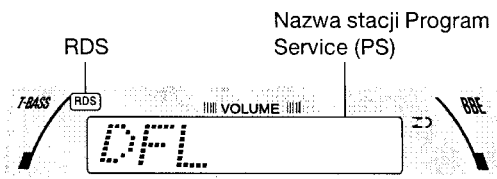

ⓑ Gdy stroisz pozostałe stacje

Gdy wyświetlenie „TUNE" zniknie, pasmo pojawia się na wyświetlaczu.

- Podczas odbioru stereofonicznego FM pojawia się wskazanie ((◎)).

4 Aby wprowadzić stację do pamięci, naciśnij SET.

Wyświetlony zostanie wybrany numer zaprogramowanej stacji.

5 Powtarzaj kroki od 2 do 4, aby zaprogramować pozostałe stacje.

Jeśli zaprogramowałeś 32 stacje na wszystkich pasmach, następna stacja nie zostanie wprowadzona do pamięci.

Aby szybko wyszukać stację (wyszukiwanie automatyczne)

Przytrzymaj wciśnięty **DOWN** lub **UP**, dopóki wskazanie częstotliwości nie zacznie zmieniać się szybko. Po nastrojeniu stacji wyszukiwanie się zatrzyma.

Aby ręcznie zatrzymać wyszukiwanie automatycznie, naciśnij **DOWN** lub **UP**.

- Wyszukiwanie automatycznie może nie zatrzymać się na stacji o bardzo słabym sygnale.

STROJENIE STACJI WG NUMERÓW

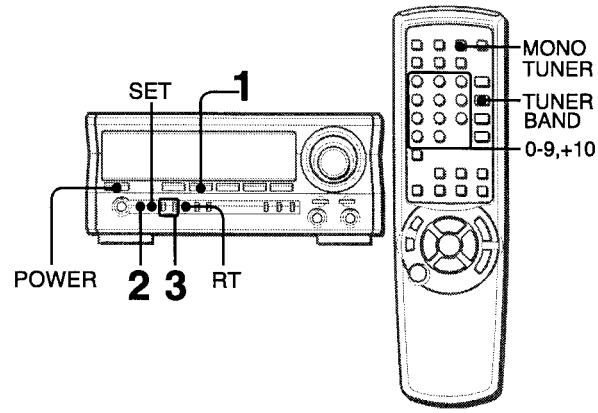

1 Naciśnij TUNER BAND, aby wybrać pasmo.

2 Naciśnij TUNING/PRESET, tak aby wskazanie „PRESET No" pojawiło się na wyświetlaczu.

3 Naciskaj wielokrotnie DOWN lub UP, aby nastawić stację.

Wybór numeru zaprogramowanej stacji nadajnikiem zdalnego sterowania

Naciśnij **TUNER BAND**, aby wybrać pasmo. Następnie naciśnij jeden z przycisków numerycznych **0-9**, aby wybrać numer zaprogramowanej stacji.

Na wyświetlaczu pojawi się wskazanie „PRESET No.".

Przykład:

Aby wybrać zaprogramowaną stację nr 20, naciśnij **+10, +10** oraz **0**.

Aby wybrać zaprogramowaną stację nr 15, naciśnij **+10,** oraz **5**.

Aby skasować zaprogramowaną stację z pamięci

Wybierz numer stacji, którą chcesz skasować. Następnie naciśnij **SET**. Wyświetlenie częstotliwości pulsuje. Następnie przed upływem 4 sekund naciśnij **SET** ponownie.

Wyższe numery zaprogramowanych stacji na tym samym pasmie zostaną obniżone o 1.

Aby nastroić nie zaprogramowaną stację

Naciśnij **TUNING/PRESET**, tak aby wskazanie „PRESET No" zniknęło z wyświetlacza.

Następnie naciśnij **TUNER BAND**, aby nastawić pasmoi naciśnij **DOWN** lub **UP**, aby nastawić stację.

Aby rozpocząć odbiór nastrojonej stacji gdy zasilanie jest wyłączone (funkcja bezpośredniego dostępu)

Naciśnij **TUNER BAND**. Zasilanie włączy się i rozpocznie się odbiór nastrojonej stacji.

Gdy odbierasz pasmo FM z zakłóceniami

Naciśnij **MONO TUNER** na nadajniku zdalnego sterowania, aby pojawiło się wskazanie „MONO".

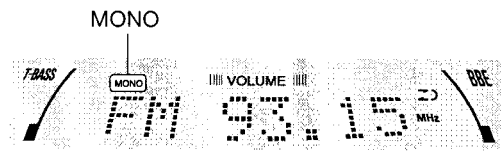

Zakłócenia zostaną zredukowane lecz odbiór stanie się monofoniczny. Aby przywrócić odbiór stereofoniczny, naciśnij **MONO TUNER**, tak aby wskazanie „MONO" zniknęło.

UWAGA

Funkcje RDS mogą nie działać prawidłowo jeśli transmija danych RDS zawiera zbyt wiele interferencji lub sygnał jest za słaby.

Aby wyświetlić radio tekst (*4RT) podczas odbioru RDS
Gdy odbierana stacja nadaje kod RT, gdy naciśniesz **RT** na wyświetlaczu pojawi się tekst.
Aby powrócić do normalnego wyświetlenia, naciśnij **RT** ponownie.

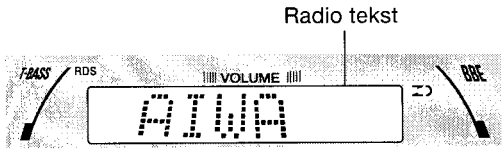

Jeśli nastrojona stacja nie nadaje kodów RT, gdy naciśniesz **RT** na wyświetlaczu pojawi się wskazanie „NO RT".

Aby zmienić interwał strojenia MW
Fabryczne ustawienie interwału strojenia MW wynosi 9 kHz/krok. Jeśli używasz zestawu w okolicach gdzie sytem rozkładu częstotliwości wynosi 10 kHz/krok, wykonaj podane niżej czynności, aby zmienić interwał strojenia.
Naciśnij **POWER** jednocześnie naciskając **TUNER BAND**.
Aby przywrócić uprzedni interwał strojenia, powtórz te czynności.

UWAGA

Gdy zmienisz interwał strojenia MW, wszystkie zaprogramowane stacje zostaną skasowane. Musisz zaprogramować je ponownie.

***1RDS**
Obecnie wiele stacji nadaje tzw kody RDS (Radio Data System), które zawierają różnorodne dodatkowe informacje w dodatku do normalnych sygnałów dźwiękowych.

***2Identyczne stacje RDS o alternatywnych częstotliwościach (AF)**
Jest to lista alternatywnych częstotliwości, zawierająca informacje o nadajnikach nadaących ten sam program radiowy w tych samych okolicach. Umożliwia to odbiornikom radiowym wyposażonym w pamięć na zapamiętanie tej listy i zredukowanie czasu potrzebnego na przełączenie się na inny nadajnik.

***3Nazwa stacji Program Service (PS)**
Nazwa ta składa się z maksymalnie 8 symboli alfanumerycznych, i wyświetlona jest aby poinformować słuchacza o serwisie programu nadającej stacji.
Przykład: BBC1
Możliwe do wyświetlenia symbole

A B C D E F G H I J K L M N O P Q R S T U V W X Y Z
0 1 2 3 4 5 6 7 8 9 < > ? " ' ✳ @ ⌐ _ – + /

Jeśli tuner nie może wyświetlić nadawanego symbolu, zamiast niego pojawi się spacja.

***4Radio tekst (RT)**
Na wyświetlaczu pojawiają się informacje takie jak nazwiska aktorów w słuchowisku radiowym lub tytuł nadawanej piosenki.

WYSZUKIWANIE STACJI Z POMOCĄ KODÓW RDS

Każda stacja RDS określa typ aktualnie nadawanego programu (*5PTY). Jeśli wybierzesz PTY, zestaw może automatycznie odnaleźć odpwiednią stację spośród zaprogramowanych stacji. Dodatkowo, w niektórych okolicach działa serwis *6EON (Enhanced Other Networks), tak że wyszukiwanie jest jeszcze szybsze.

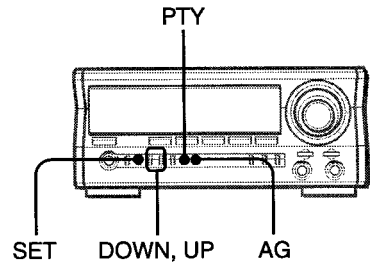

ABY WYŚWIETLIĆ PTY

Podczas odbioru RDS naciśnij jeden raz PTY.

Typy programów podano niżej:

TRAFFIC, NEWS, AFFAIRS (bieżące zagadnienia), INFO (informacje), SPORT, EDUCATE (edukacyjne), DRAMA,CULTURE, SCIENCE, VARIED, POP M (muzyka pop), ROCK M (muzyka rockowa), EASY M (muzyka środka), LIGHT M (muzyka kameralna), CLASSICS (muzyka klasyczna), OTHER M (inne rodzaje muzyki) WEATHER, FINANCE, CHILDREN (programy dziecięce), SOCIAL (zagadnienia społeczne), RELIGION, PHONE IN (telefony od słuchaczy), TRAVEL, LEISURE, JAZZ (muzyka jazzowa), COUNTRY (muzyka country), NATION M(muzyka narodowa), OLDIES (stare przeboje), FOLK M (muzyka ludowa), DOCUMENT (programy dokumentalne), TEST (alarm testowy), ALARM

UWAGA

- Jeśli informacja o typie programu nie jest nadawana, pojawia się wskazanie „NO PTY".
- Jeśli nadawany jest program innego typu niż podane wyżej, pojawia się wskazanie „UNDEFINE".
- Zestaw identyfikuje TRAFFIC z jednym z pozostałych typów programu.

WYSZUKIWANIE OKREŚLONEGO PTY

1 **Naciśnij PTY.**
Zostaje wyświetlony typ programu aktualnie nastrojonej stacji.

2 **Przed upływem 4 sekund naciśnij DOWN lub UP, aby wybrać typ programu.**

3 **Przed upływem 4 sekund naciśnij PTY ponownie.**
Zestaw automatycznie sprawdza wszystkie zaprogramowane stacje. Po odnalezieniu odpowiedniej stacji, zostanie ona nastrojona.

Serwis EON pomocny przy wyszukiwaniu PTY
Gdy serwis EON nadaje PTY, odpowiednia stacja zostaje odnaleziona bez konieczności sprawdzania wszystkich zaprogramowanych stacji. Gdy stacja nadaje informacje EON, odkodowanie informacji EON zajmuje zestawowi od 15 do 30 sekund. Po odkodowaniu informacji na wyświetlaczu zapala się wskazanie „EON".

Gdy zestaw nie może znaleźć stacji
Wyświetlone zostanie wskazanie „NOT FOUND" i zestaw powraca do poprzedniej stacji.

Gdy wybrany zostanie typ programu TRAFFIC
Zestaw szuka stacji nadającej kod *7TP. Jednakże nastrojona stacja może nie nadawać w tym momencie informacji o ruchu drogowym. Poczekaj chwilę. Nastrojona stacja nadaje informacje o ruchu drogowym regularnie i komunikat o ruchu drogowym nadany zostanie w niedługim czasie.

WYSZUKIWANIE EON

Podczas odbioru FM RDS zestaw przełącza się na odbiór programu z wybranym PTY gdy tylko się on rozpocznie.

1 **Naciśnij PTY.**
Wyświetlony zostanie typ aktualnie nastrojonej stacji.

2 **Przed upływem 4 sekund naciśnij DOWN lub UP, aby wybrać typ programu.**

3 **Przed upływem 4 sekund naciśnij ▮▮SET.**
Na 3 sekundy wyświetlone zostanie wskazanie „EON ON". Następnie wskazanie „EON" zacznie pulsować i zestaw wejdzie w tryb gotowości do wyszukiwania EON.
Gdy rozpocznie się nadawanie programu z wybranym PTY na innej stacji, aktualnie nadawany program zostanie przerwany i rozpocznie się nadawanie programu z wybranym PTY. W tym czasie wskazanie obieranego „EON" pulsuje szybko. Gdy program z wybranym PTY zakończy się, odbierana będzie poprzednia stacja FM.
- Tryb gotowości wyszukiwania EON zachowany jest w pamięci dopóki go nie anulujesz, nawet po wyłączeniu zasilania.

Aby powrócić do obioru poprzedniej stacji FM podczas odbioru programu radiwego z wybranym PTY
Naciśnij **DOWN** lub **UP.**
W tym momencie tryb gotowości wyszukiwania EON zostaje anulowany.

Aby anulować tryb gotowości do wyszukiwania EON
Przytrzymaj wciśnięty **PTY**. (Jeszcze nie zwolnij **PTY**.) Na zmianę pojawiają się wskazania „EON PTY" oraz wybrany PTY. W tym momencie naciśnij **SET** jednocześnie naciskając **PTY**.
Pojawia się wskazanie „EON OFF" i tryb gotowości wyszukiwania EON zostaje anulowany.

UWAGA

Funkcja wyszukiwania EON nie działa w następujących wypadkach:
- Nie zaprogramowałeś stacji FM.
- Sygnały ze stacji z wybranym PTY sa słabe.
- Nie jest odbierana stacja FM RDS.

INNE FUNKCJE KODÓW RDS

Funkcja automatycznego korektora graficznego GEQ
Krzywa korekcji zmienia się automatycznie, dopasowując się do rodzaju muzyki nadawanej przez stację RDS.
Naciśnij AG.
Zapala się wskazanie „AG".
Aby anulować tę funkcję, naciśnij ponownie.

Tryby GEQ odpowiadające PTY:

PTY	GEQ
POP M	POP
ROCK M	ROCK
LIGHT M	JAZZ
CLASSICS	CLASSIC
JAZZ	JAZZ
COUNTRY	POP
NATION M	POP
OLDIES	POP
FOLK M	JAZZ
Inne	wyłączone

Możesz zmienić wybrany tryb GEQ, tak aby odpowiadał Twoim upodobaniom naciskając **GEQ**. W tym czasie funkcja Auto GEQ zostanie anulowana.

Funkcja czasu lokalnego Clock-time (*8CT)
Funkcja CT dostarcza zestawowi informacji o czasie lokalnym. Funkcja CT działa gdy tylko odbierana jest stacja CT.

Jeśli nie nastawiłeś zegara (wyświetlenie zegara pulsuje na wyświetlaczu)
Możesz nastawić aktualny czas automatycznie gdy nastroisz stację RDS.
Jeśli nie zaprogramowałeś stacji RDS, nastrój stację RDS(CT) ręcznie naciskając ◄◄ **DOWN** lub ►► **UP.**

Jeśli wskazanie zegara nie zgadza się z czasem podanym przez radio
Sygnał RDS uaktualni wskazanie zegara o pełnej godzinie co godzinę.

***5Identyfikacja typu programu (PTY)**
PTY pozwala na wybór jednego z 30 lub więcej typów programu wg rodzaju programu, nie wg stacji.

***6Wzmocniona informacja z innych stacji (EON)**
Informacja EON zapewnia ciągłe informacje z innych stacji i pozwala na automatyczne przełączenie z aktualnie odbieranej stacji na inną stację RDS.

***7Identyfikacja informacji o ruchu drogowym (TP)**
Jest to kod informujący zestaw, że nastrojona stacja nadaje regularnie informacje o ruchu drogowym.

***8Funkcja czasu lokalnego (CT)**
Funkcja CT dostarcza dokładny sygnał czasu, zmieniający się automatycznie w strefach czasowych i sezonowych zmianach czasu.

MIKSOWANIE Z MIKROFONEM (KARAOKE)

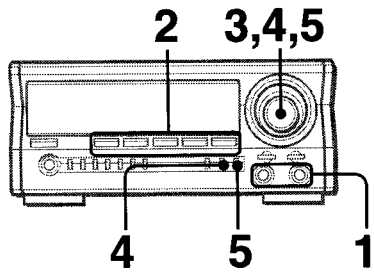

Możesz do ninieszego zestawu podłączyć dwa mikrofony (brak w wyposażeniu), co pozwoli Ci na śpiewanie z akompaniamentem z innych źródeł dźwięku.
Używaj mikrofonów z wtykami mini (ø3,5 mm, 1/8 cala).

1 Podłącz swoje mikrofony do gniazd MIC 1 oraz MIC 2.

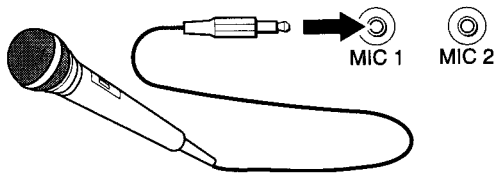

2 Naciśnij jeden z przycisków funkcji, aby wybrać źródło dźwięku do miksowania i zacznij je odtwarzać.

3 Wyreguluj głośność i barwę dźwięku ze źródła.

4 Naciśnij MIC i przed upływem 4 sekund obracaj VOLUME, aby wyregulować głośność mikrofonu.
Możesz nastawić głośność mikrofonu od poziomu 1 do MAX (7) lub pozycję OFF (anulowano).
Głośność obydwóch mikrofonów regulowana jest jednocześnie.

5 Naciśnij ECHO i przed upływem 4 sekund regulatorem VOLUME wyreguluj poziom echa.
Możesz nastawić echo od poziomu 1 do MAX (7) lub w pozycji OFF (anulowano).

Aby zmienić czas opóźnienia echa
Gdy włączone jest echo, przytrzymaj wciśnięty **ECHO**. Na zmianę wyświetlane są wskazania „ECHO-L" (długie) i „ECHO-M" (średnie). Zwolnij przycisk w żądanym położeniu.

Aby nagrać dźwięk z mikrofonu zmiksowany z dźwiękiem ze źródła
Wykonaj wszystkie czynności jak przy nagrywaniu z wybranego źródła dźwięku (patrz str. 29).
Do nagrywania dźwięku zmiksowanego z mikrofonem nie możesz użyć przycisku **SYNC DUB**.

Gdy nie używasz mikrofonów
Ustaw głośność mikrofonu i poziom echa w pozycji OFF i odłącz mikrofony od gniazd **MIC**.

UWAGA

- Jeśli zmieniasz poziom MIC lub ECHO, tryb SURROUND oraz DOLBY PRO LOGIC zostaną automatycznie anulowane.
- Jeśli włączysz MIC lub ECHO gdy nastawiony jest 5.1CH (Patrz str. 34), 5.1CH zmieni się na VIDEO.
- Jeśli trzymasz mikrofon zbyt blisko głośników, mogą być słyszalne „wycia" (akustyczne sprzężenie zwrotne). W takim wypadku odsuń mikrofon dalej od głośników lub obniż głośność mikrofonu.
- Nadmiernie głośny dźwięk z mikrofonu może zostać zniekształcony. W takim wypadku zmniejsz poziom głośności mikrofonu.
- Gdy zmienisz funkcję, głośność mikrofonu i poziom echa zostaną wyłączone.

Zalecane typy mikrofonów
W celu uniknięcia akustycznego sprzężenia zwrotnego zaleca się używanie mikrofonów niekierunkowych. Po szczegółowe informacje udaj się do dealera firmy Aiwa.

FUNKCJE WYCISZANIA PARTII WOKALNYCH/MULTIPLEX

Niniejszy zestaw może wykorzystać płyty kompaktowe oraz taśmy jako źródła do karaoke.
Funkcji wyciszania partii wokalnych używaj do normalnych płyt kompaktowych lub taśm.
Funkcji Multiplex używaj do płyt kompaktowych i taśm typu multi audio.

Naciskaj KARAOKE, aby wybrać funkcję wyciszania partii wokalnych lub funkcję Multiplex.
Za każdym naciśnięciem przycisku **KARAOKE** funkcje wybierane są cyklicznie.

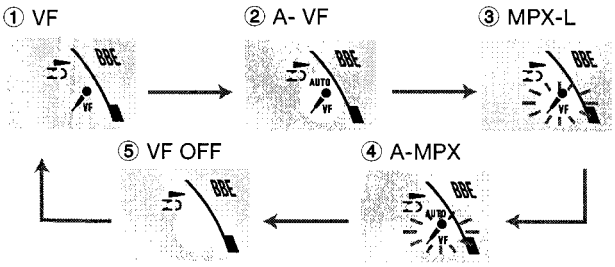

① VF (Wyciszanie partii wokalnych)
Głos piosenkarza staje się cichszy niż akompaniament.

② A-VF (Auto-wyciszanie partii wokalnych)
Głos piosenkarza staje się cichszy niż akompaniament, tylko jeśli przez podłączony mikrofon wprowadzony jest sygnał audio.

③ MPX-L (Multiplex)
Tylko dźwięk z lewego kanału dochodzi z obydwóch głośników a dźwięk z prawego kanału został wyciszony.

④ A-MPX (Auto Multiplex)
Dźwięk z lewego kanału dochodzi z obydwóch głośników a dźwięk z prawego kanału został wyciszony, tylko jeśli przez podłączony mikrofony wprowadzony jest sygnał audio.

⑤ VF OFF (Anulowano)

Aby zmienić czas wprowadzania funkcji Auto-wyciszania partii wokalnych i Auto Multiplex
Wyciszony oryginalny głos piosenkarza może zostać włączony do poprzedniego poziomu szybciej.
Gdy wybierzesz funkcję Auto-wyciszania partii wokalnych lub Auto Multiplex, wyświetlone zostaje wskazanie „A-VF" lub „A-MPX" i po upływie 4 sekund zmienia się na wyświetlenie wybranej funkcji. Gdy wyświetlona jest wybrana funkcja, przytrzymaj wciśnięty **KARAOKE**, dopóki nie wyświetlone zostanie wskazanie "FAST".
Aby powrócić do poprzedniego ustawienia, nastaw "SLOW".
Gdy wyłączysz zasilanie, przywrócone zostanie ustawienie "SLOW".

Aby zmienić słyszalny kanał podczas działania funkcji Multiplex
Z obydwóch głośników dobiega tylko dźwięk z prawego kanału.
Gdy wybierzesz funkcję Multiplex, wyświetlone zostaje wskazanie „MPX-L" i po upływie 4 sekund zmienia się na wyświetlenie wybranej funkcji. Gdy wyświetlona jest wybrana funkcja, przytrzymaj wciśnięty **KARAOKE**, dopóki nie wyświetone zostanie wskazanie „MPX-R".
Aby powrócić do pierwotnego ustawienia, nastaw „MPX-L".
Gdy wyłączysz zasilanie, przywrócone zostanie ustawienie „MPX-L".

UWAGA

- Funkcje karaoke mogą nie działać prawidłowo z następującymi płytami kompaktowymi lub taśmami.
  - Z dźwiękiem monofonicznym
  - Nagranymi z silnym echem
  - Z partiami wokalnymi nagranymi z prawej lub lewej strony pasma dźwiękowego
- Gdy włączona jest funkcja Karaoke, dźwięk jest monofoniczny.
- Gdy zmienisz funkcję, tryb Karaoke zostanie anulowany.

WYKAZ CZĘŚCI

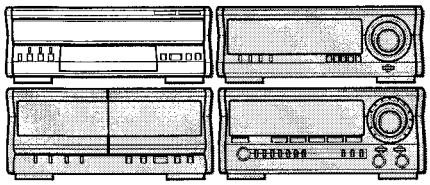

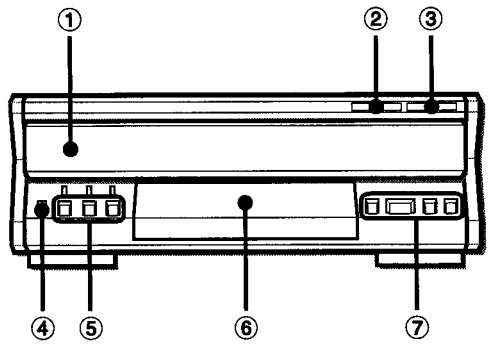

Nazwa	strona
❶ **Pomieszczenie płyt kompaktowych**	
❷ **DISC CHANGE**	23, 24
❸ **▲OPEN/CLOSE**	23, 24
❹ **CD BLANK SKIP**	24
❺ **DISC DIRECT PLAY 1-3**	24-26
❻ **Okienko wyświetlacza**	
❼ **◄◄/I◄◄**	24, 25
■STOP	24-26
►IIPLAY/PAUSE	24-26
►►/►►I	24-26

ODTWARZANIE PŁYT KOMPAKTOWYCH

WKŁADANIE PŁYT KOMPAKTOWYCH

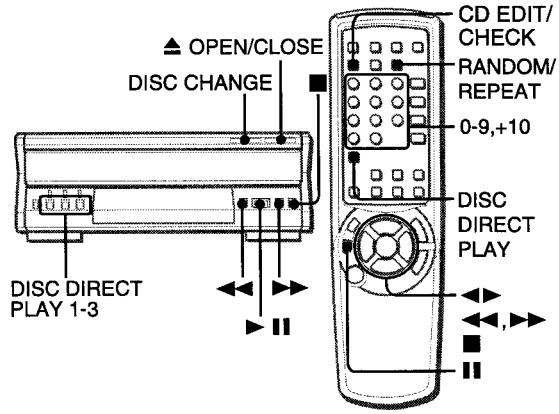

Nacisnij CD, następnie naciśnij ▲OPEN/CLOSE, aby otworzyć pomieszczenie płyt kompaktowych. Włóż płyty stroną z etykietą zwróconą do góry.

Aby odtworzyć jedną lub dwie płyty kompaktowe, umieść płyty na talerzach 1 i 2.

Aby odtworzyć trzy płyty kompaktowe, po umieszczeniu dwóch płyt naciśnij **DISC CHANGE**, aby obrócić talerze. Umieść trzecią płytę na talerzu 3. Zamknij pomieszczenie płyt kompaktowych naciskając **▲OPEN/CLOSE**.

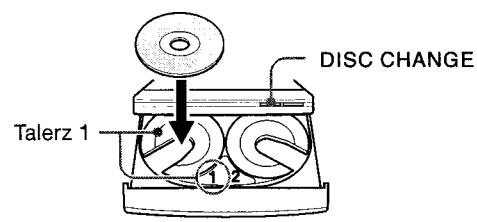

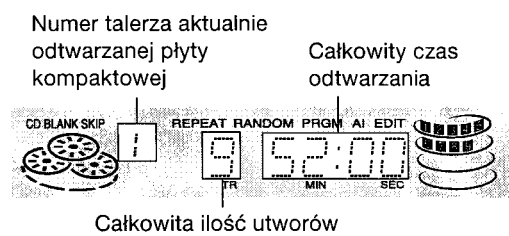

ODTWARZANIE PŁYT KOMPAKTOWYCH

Włóż płyty kompaktowe.

Aby odtworzyć wszystkie znajdujące się w pomieszczeniu płyty kompaktowe, naciśnij ►IIPLAY/ PAUSE (lub ►/◄► PRESET na nadajniku zdalnego sterowania).

Odtwarzanie rozpoczyna się od płyty umieszczonej na talerzu 1.

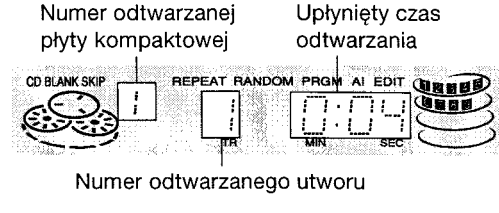

Aby odtworzyć tylko jedną płytę kompaktową, naciśnij jeden z przycisków DISC DIRECT PLAY 1-3.
Wybrana płyta kompaktowa zostanie odtworzona jeden raz.

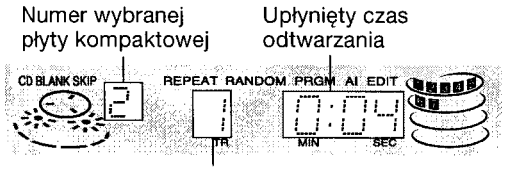

- Gdy naciśniesz wybrany przycisk jeszcze raz, wszystkie płyty w pomieszczeniu płyt kompaktowych zostaną odtworzone kolejno jeden raz.

Aby rozpocząć odtwarzanie nadajnikiem zdalnego sterowania
Naciśnij **DISC DIRECT PLAY**, następnie naciśnij jeden z przycisków numerycznych **1-3**, aby wybrać płytę kompaktową.

Aby zakończyć odtwarzanie, naciśnij **■STOP (lub ■CLEAR na nadajniku zdalnego sterowania).**
Aby na chwilę zatrzymać odtwarzanie, naciśnij **►IIPLAY/PAUSE (lub IISET na nadajniku zdalnego sterowania).**
Aby kontynuować odtwarzanie, naciśnij ponownie.
Aby odszukać wybrany punkt na płycie kompaktowej podczas odtwarzania, przytrzymaj wciśnięty ◄◄ lub ►► i zwolnij w odpowiednim punkcie.
Aby przeskoczyć do początku utworu podczas odtwarzania, naciskaj wielokrotnie ◄◄ lub ►►.
Aby wyjąć płytę kompaktową, naciśnij **▲OPEN/CLOSE.**

Aby rozpocząć odtwarzanie przy wyłączonym zasilaniu (funkcja bezpośredniego dostępu)
Naciśnij **CD** na stereofonicznym odbiorniku radiowym. Włącza się zasilanie i rozpoczyna się odtwarzanie włożonych płyt kompaktowych.

Aby sprawdzić pozostały czas odtwarzania
Podczas odtwarzania (z wyjątkiem odtwarzania w kolejności losowej lub odtwarzania programu) płyty kompaktowej naciśnij **CD EDIT/CHECK** na nadajniku zdalnego sterowania. Wyświetlony zostanie czas pozostały do zakończenia odtwarzania wszystkich pozostałych utworów na płycie kompaktowej. Aby powrócić do wyświetlenia upłyniętego czasu odtwarzania, wykonaj podają wyżej czynność ponownie.

Wybór utworu nadajnikiem zdalnego sterowania
1 Naciśnij **DISC DIRECT PLAY**, następnie przed upływem 3 sekund naciśnij jeden z przycisków numerycznych **1-3**, aby wybrać płytę kompaktową.
2 Aby wybrać utwór, naciskaj przyciski numeryczne **0-9** oraz **+10**.
Przykład:
Aby wybrać utwór o numerze 25, naciśnij **+10, +10** oraz **5**.
Aby wybrać utwór o numerze 10, naciśnij **+10** oraz **0**.
Rozpoczyna się odtwarzanie wybranego utworu i kontynuowane jest do końca danej płyty kompaktowej.

Wymiana płyt kompaktowych podczas odtwarzania
Gdy odtwarzana jest jedna płyta kompaktowa, możesz wymienić pozostałe płyty bez konieczności przerywania odtwarzania.
1 Naciśnij **DISC CHANGE**.
2 Wyjmij płyty kompaktowe i włóż inne.
3 Naciśnij **▲OPEN/CLOSE**, aby zamknąć pomieszczenie płyt kompaktowych.

UWAGA

- Gdy wkładasz płytę kompaktową o śr. 8 cm, połóż ją na wewnętrznym kręgu talerza.
- Nie wkładaj na jeden talerz więcej niż jedną płytę kompaktową.
- Nie pochylaj zestawu gdy włożona jest płyta kompaktowa. Może to spowodować uszkodzenie urządzenia.
- Nie używaj płyt kompaktowych o nieregularnym kształcie (na przykład w kształcie serca lub oktagonalnych). Mogą one spowodować wadliwe działanie.
- Zestaw może nie odtwarzać płyt kompaktowych CD-R/RW nagranych na komputerze osobistym lub pewnych rekorderach CD-R/RW, ze względu na różne platformy nagrywające.
- Nie naklejaj żadnych pieczęci ani etykiet na żadnej stronie płyty CD-R/RW (na stronie do nagrywania ani na stronie z etykietą). Może to spowodować wadliwe działanie.

ODTWARZANIE W KOLEJNOŚCI LOSOWEJ/ODTWARZANIE POWTARZANE

Używaj nadajnika zdalnego sterowania.

Odtwarzanie w kolejności losowej (RANDOM)
Możesz odtworzyć wszystkie utwory na wybranej płycie kompaktowej lub wszystkich płytach w kolejności losowej.

Odtwarzanie powtarzane (REPEAT)
Możesz powtarzać pojedynczą płytę lub wszystkie płyty kompaktowe.

Naciśnij RANDOM/REPEAT na nadajniku zdalnego sterowania.
Za każdym naciśnięciem funkcje zmieniają się cyklicznie.
Odtwarzanie w kolejności losowej (RANDOM) — Na wyświetlaczu zapala się wskazanie „RANDOM".
Odtwarzanie powtarzane (REPEAT) — Na wyświetlaczu zapala się wskazanie „REPEAT".
Odtwarzanie powtarzane w kolejności losowej (RANDOM/REPEAT) — Na wyświetlaczu zapalają się wskazania „RANDOM" i „REPEAT".
Anulowano — Wskazania „RANDOM" oraz „REPEAT" znikają z wyświetlacza.

Aby odtworzyć wszystkie płyty kompaktowe, naciśnij ►/◄►**PRESET** (lub **►IIPLAY/PAUSE** na odtwarzaczu płyt kompaktowych), aby rozpocząć odtwarzanie.
Aby odtworzyć jedną płytę kompaktową, naciśnij **DISC DIRECT PLAY**, następnie naciśnij jeden z przycisków numerycznych **1-3** (lub **DISC DIRECT PLAY 1-3** na odtwarzaczu płyt kompaktowych), aby wybrać płytę kompaktową.

UWAGA

- Podczas odtwarzania w kolejności losowej nie możesz przeskoczyć do początku poprzdnio odtwarzanego utworu naciskając ◄◄.

ODTWARZANIE Z FUNKCJĄ BLANK SKIP

Podczas odtwarzania możesz ominąć nie nagrane przerwy między utworami na płycie kompaktowej.

1 Naciśnij CD BLANK SKIP.
W ramce na wyświetlaczu pojawia się wskazanie „CD BLANK SKIP".

2 Naciśnij ►II , aby rozpocząć odtwarzanie.
Nie nagrane przerwy między utworami zostaną ominięte i dźwięk odtwarzany będzie w sposób ciągły. Jeśli utwór kończy się wyciszeniem (ze stopniowym łagodnym obniżeniem poziomu głośności), partia wyciszana również zostanie ominięta.

Aby powrócić do normalnego odtwarzania
Naciśnij **CD BLANK SKIP** ponownie, a ramka otaczająca wskazanie „CD BLANK SKIP" zniknie.

UWAGA

- W niektórych przypadkach funkcja BLANK SKIP PLAY może nie działać prawidłowo.
- Funkcja BLANK SKIP PLAY jest automatycznie anulowana gdy wykonujesz NAGRYWANIE Z MONTAŻEM AI (strona 31), NAGRYWANÍE Z MONTAŻEM PROGRAMU(strona 32), nagrywasz podczas ODTWARZANIA PROGRAMU (strona 25), lub odtwarzasz w kolejności losowej RANDOM PLAY (strona 24).

ODTWARZANIE PROGRAMOWANE

Możesz zaprogramować do 30 utworów z każdej płyty umieszczonej w zestawie.

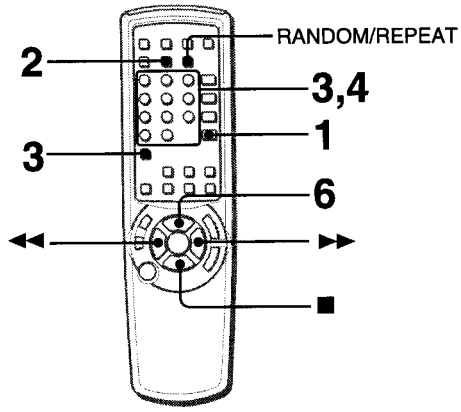

Używaj nadajnika zdalnego sterowania.

***1* Naciśnij CD i włóż płyty kompaktowe.**

***2* W trybie zatrzymania naciśnij PRGM dwukrotnie.**
W ramce pojawia się wskazanie „PRGM".

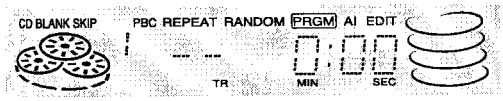

- Jeśli w kroku 2 naciśniesz **PRGM** jeden raz, zestaw wejdzie w tryb PROGRAMU DLA KARAOKE (patrz str. 26).

***3* Naciśnij DISC DIRECT PLAY, a następnie przed upływem 3 sekund naciśnij jeden z przycisków numerycznych 1-3, aby wybrać płytę kompaktową.**
Przejdź do następnego kroku gdy talerz przestanie się obracać.

***4* Aby zaprogramować utwór, naciskaj przyciski numeryczne 0-9 i +10.**
Przykład:
Aby zaprogramować utwór o numerze 25, naciskaj **+10, +10** oraz **5**.
Aby zaprogramować utwór o numerze 10, naciskaj **+10** oraz **0**.

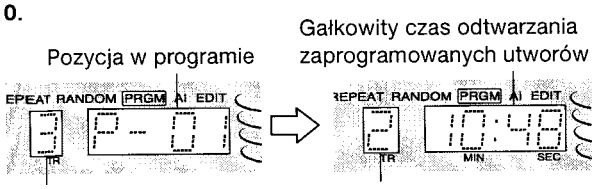

***5* Powtórz kroki 3 i 4, aby zaprogramować pozostałe utwory.**

***6* Aby rozpocząć odtwarzanie, naciśnij ►/◄► (lub ►II PLAY/PAUSE na odtwarzaczu płyt kompaktowych).**

Aby sprawdzić szczegóły programu
Za każdym naciśnięciem przycisku ◄◄ lub ►► w trybie zatrzymania, zostanie wyświetlony numer płyty kompaktowej, numer utworu i jego pozycja w programie.

Aby anulować program
Naciśnij ■ **STOP** (lub ■ **CLEAR** na nadajniku zdalnego sterowania) podczas zatrzymania.

Aby dodać utwory do programu
Powtórz kroki 3 i 4 w trybie zatrzymania. Utwór zostanie zaprogramowany na końcu programu.

Aby zmienić zaprogramowane utwory
Skasuj program i jeszcze raz wykonaj wszystkie czynności.

Aby wielokrotnie odtworzyć zaprogramowane utwory
Po zaprogramowaniu utworów naciśnij **RANDOM/REPEAT**. W ramce na wyświetlaczu pojawi się wskazanie „REPEAT".

UWAGA

Podczas odtwarzania programowanego nie możesz odtwarzać w kolejności losowej, sprawdzać pozostałego czasu odtwarzania ani wybierać płyty kompaktowej ani utworu.

PROGRAM DO KARAOKE

Zanim rozpoczniesz odtwarzanie lub podczas odtwarzania płyt kompaktowych, możesz zarezerwować do 8 utworów do odtworzenia po zakończeniu aktualnie odtwarzanego utworu. Każda rezerwacja jest kasowana po zakończeniu utworu.

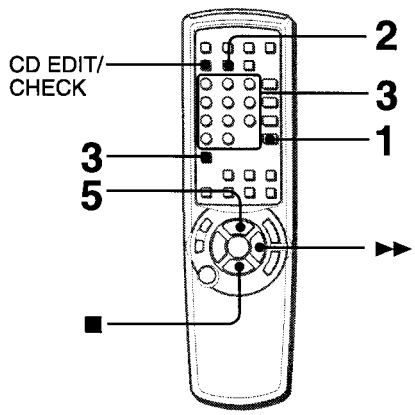

Używaj nadajnika zdalnego sterowania

1 Naciśnij CD i włóż płytę kompaktową.

2 Naciśnij PRGM jeden raz podczas zatrzymania.

3 Naciśnij DISC DIRECT PLAY, a następnie przed upływem 3 sekund naciśnij jeden z przycisków numerycznych 1-3, aby wybrać płytę kompaktową. Następnie naciskaj przyciski numeryczne 0-9 i +10, aby zaprogramować utwór.

4 Powtórz krok 3, aby zarezerwować pozostałe utwory.

Numer zarezerwowanej płyty kompaktowej

Numer zarezerwowanego utworu

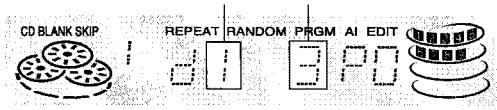

5 Naciśnij ►/◄► (lub ►II PLAY/PAUSE na odtwarzaczu płyt kompaktowych), aby rozpocząć odtwarzanie.

Gdy utwór zakończy się, jego numer jest kasowany z rezerwacji.

Numer płyty z ostatniej rezerwacji

Liczba pozostałych zarezerwowanych utworów

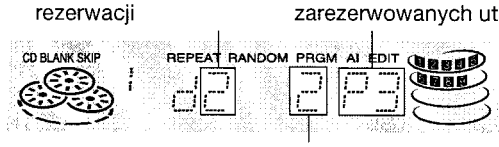

Numer utworu z ostatniej rezerwacji

Aby zarezerwować dodatkowy utwór podczas odtwarzania

Powtórz krok 3.

Aby sprawdzić numery zarezerwowanych utworów

Naciskaj wielokrotnie **CD EDIT/CHECK**. Za każdym naciśnięciem wyświetlane są numer płyty kompaktowej i numer utworu w zarezerwowanej kolejności.

Aby zakończyć odtwarzanie

Naciśnij ■ **STOP** (lub ■ **CLEAR** na nadajniku zdalnego sterowania).

Gdy naciśniesz ►/◄► (lub ►II **PLAY/PAUSE** na odtwarzaczu płyt kompaktowych), aby kontynuować odtwarzanie, rozpocznie się odtwarzanie ostatniego odtwarzanego utworu.

Aby ominąć aktualnie odtwarzany utwór

Naciśnij ►►. Numer ominiętego utworu jest skasowany z programu.

Aby anulować wszystkie rezerwacje

Naciskaj ►►, dopóki nie pojawi się wskazanie „d P0".

Naciśnij jeszcze raz, aby anulować program do karaoke. Wyświetlenie powróci do wskazania funkcji odtwarzania płyty kompaktowej.

UWAGA

- Jeśli na wybranej płycie kompaktowej nie ma utworu o zarezerwowanym numerze, odtwarzanie zatrzyma się i wyświetlenie zacznie pulsować.
  W takim wypadku naciśnij ►►, aby ominąć błędnie zaprogramowany utwór. Następnie naciśnij ►/◄► (lub ►II **PLAY/PAUSE** na odtwarzaczu płyt kompaktowych), aby zaczać odtwarzanie następnego utworu.
- Gdy naciskasz wielokrotnie **PRGM** w kroku 2, w ramce pojawia się wskazanie „PRGM" i zestaw wchodzi w tryb odtwarzania programowanego (strona 25).
  Aby anulować odtwarzanie programowane, naciśnij ■ **STOP** (lub ■ **CLEAR** na nadajniku zdalnego sterowania).

Aby używać mikrofonów oraz funkcji Karaoke, patrz „MIKSOWANIE Z MIKROFONEM (KARAOKE)" na str. 21.

WYKAZ CZĘŚCI

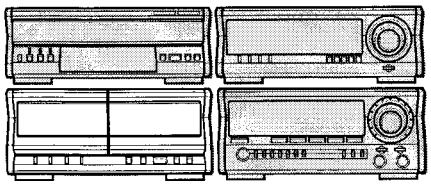

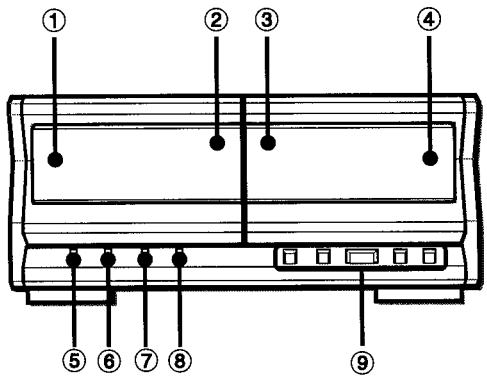

	Nazwa	strona
❶	≜PUSH EJECT (dla magnetofonu 1)	27
❷	Magnetofon 1	
❸	Magnetofon 2	
❹	≜PUSH EJECT (dla magnetofonu 2)	29
❺	DOLBY NR	28-32
❻	REV MODE (DECK 2)	27-30
❼	SYNC DUB NORM/HIGH	30
❽	●REC/REC MUTE	29-32
❾	❙❙PAUSE	28, 29
	◄◄ MS	28
	◄►PLAY/DIR	28
	►► MS	28
	■STOP	28-32

Informacje o magnetofonach kasetowych wyświetlone są na wyświetlaczu stereofonicznego odbiornika radiowego.

ODTWARZANIE TAŚMY

WKŁADANIE TAŚM

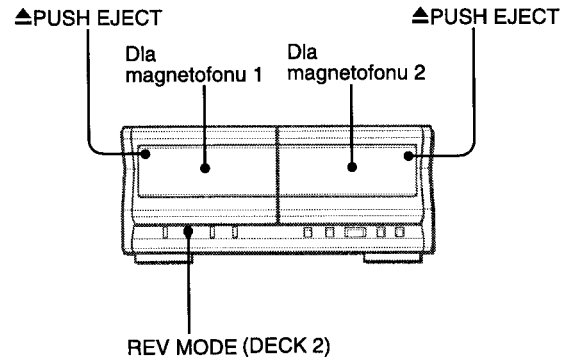

- W magnetofonie 1 taśmy zawsze odtwarzane są na obu stronach.
  W magnetofonie 2 możesz wybrać tryb odwracania taśmy, tak aby odtwarzać jedną lub obie strony.
- Do odtwarzania możesz używać taśm typu I (normalnych), typu II (high/CrO_2) lub typu IV (metalowych).

Naciśnij miejsce oznaczone ≜ PUSH EJECT, aby otworzyć kieszeń kasety.

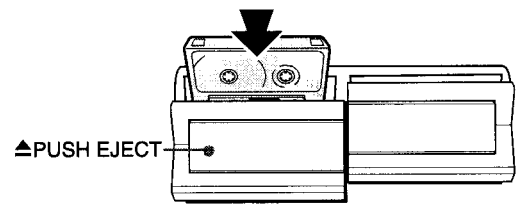

Włóż taśmę odsłoniętą stroną skierowaną w dół. Naciśnij kieszeń kasety, aby ją zamknąć.

Aby wybrać tryb odwracania (tylko magnetofon 2)
Tryb odwracania zmienia się za każdym naciśnięciem przycisku **REV MODE (DECK 2)**.

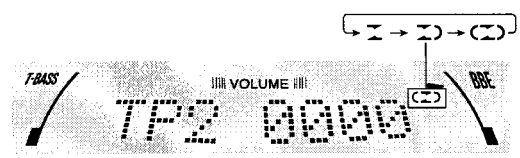

Aby odtworzyć tylko jedną stronę, ustaw w pozycji ⇉.
Aby odtworzyć jeden raz stroną pierwszą i drugą taśmy, ustaw w pozycji ⇉.
Aby odtwarzać obie strony wielokrotnie, ustaw w pozycji ⟳.
- Gdy włożyłeś taśmy do obydwóch magnetofonów, wskazanie ⇉ na wyświetlaczu oznacza ciągłe odtwarzanie.

P

ODTWARZANIE TAŚMY

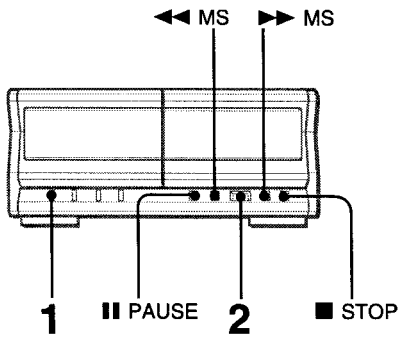

Włóż taśmę.

1 **Naciśnij DOLBY NR, aby włączyć lub wyłączyć Dolby NR, zgodnie z odtwarzaną taśmą.**

Dla taśm nagranych w systemie DOLBY NR, włącz DD NR.
Dla taśm nagranych bez systemu DOLBY NR, wyłącz DD NR.

2 **Naciśnij ◄► PLAY/DIR, aby rozpocząć odtwarzanie.**

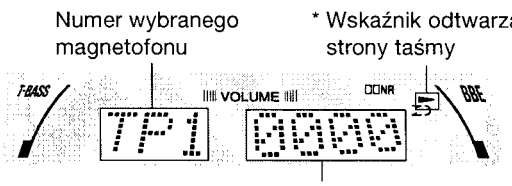

Licznik taśmy wskazuje długość odtworzonej taśmy.

*Wskaźnik odtwarzanej strony taśmy
►: Odtwarzana jest pierwsza strona taśmy (do przodu).
◄: Odtwarzana jest druga strona taśmy (do tyłu).

Aby rozpiocząć odtwarzanie nadajnikiem zdalnego sterowania
Najpierw naciśnij **TAPE** na stereofonicznym odbiorniku radiowym lub na badajniku zdalnego sterowania. Następnie, aby rozpocząć odtwarzanie, naciśnij **►/◄►PRESET** na nadajniku zdalnego sterowania.

Gdy włożyłeś taśmy do obydwóch magnetofonów
Najpierw naciśnij **TAPE**, aby wybrać magnetofon.
Wyświetlony zostanie numer wybranego magnetofonu.

Aby zakończyć odtwarzanie, naciśnij **■STOP** (lub **■CLEAR** na nadajniku zdalnego sterowania).
Aby na chwilę zatrzymać odtwarzanie, naciśnij **IIPAUSE** (lub **IISET** na nadajniku zdalnego sterowania). Aby kontynuować odtwarzanie, naciśnij ponownie.
Aby zmienić odtwarzaną stronę taśmy, naciśnij **◄►PLAY/DIR** podczas odtwarzania lub podczas pauzy.
Aby szybko przewinąć lub cofnąć taśmę
Podczas zatrzymania naciśnij **◄◄MS** lub **►►MS**. Następnie naciśnij **■ STOP** (lub **■ CLEAR** na nadajniku zdalnego sterowania), aby zatrzymać taśmę.

Aby rozpocząć odtwarzanie przy wyłączonym zasilaniu (funkcja bezpośredniego dostępu)
Naciśnij **TAPE** na stereofonicznym odbiorniku radiowym. Zasilanie zostaje włączone i rozpoczyna się odtwarzanie włożonej taśmy.

Aby cofnąć licznik taśmy do 0000
Podczas zatrzymania naciśnij **■ STOP** (lub **■ CLEAR** na nadajniku zdalnego sterowania).
Licznik również cofa się do 0000 gdy otworzycz kieszeń kasety.

CZUJNIK MUZYCZNY

Jeśli między nagraniami znajduje się 4-sekundowa lub dłuższa przerwa, możesz podczas odtwarzania łatwo odszukać początek aktualnie odtwarzanego lub następnego nagrania.
W zależności od wyświetlenia kierunku przesuwu taśmy (◄ lub ►), podczas odtwarzania naciśnij **◄◄MS** lub **►►MS**.
Na przykład, jeśli naciśniesz **►►MS** gdy wyświetlone jest wskazanie "►", rozpocznie się odtwarzanie następnego utworu.

Funkcja wyszukiwania, wykorzystująca czujnik muzyczny może nie działać prawidłowo w następujących wypadkach:
- Przerwy między utworami krótsze niż 4 sekundy
- Przerwy między utworami nagrane z zakłóceniami
- Długie fragmenty dźwięku o niskim poziomie głośności
- Niski ogólny poziom nagrania

CIĄGŁE ODTWARZANIE

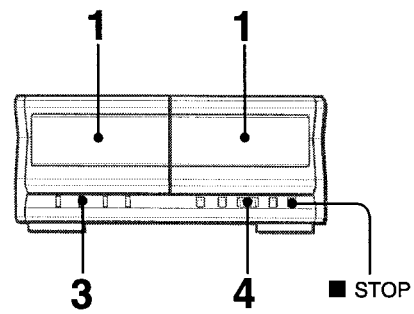

Po zakończeniu odtwarzania taśmy w jednym magnetofonie, natychmiast rozpoczyna się odtwarzanie taśmy w drugim magnetofonie.

1 **Włóż taśmy do magnetofonu 1 oraz 2.**

2 **Naciśnij TAPE na stereofonicznym odbiorniku radiowym, aby wybrać magnetofon, z którego chcesz najpierw odtwarzać.**

3 **Naciśnij REV MODE (DECK 2), aby wybrać wskazanie ⇄.**

4 **Naciśnij ◄► PLAY/DIR, aby rozpocząć odtwarzanie.**
Odtwarzanie jest kontynuowane, dopóki nie naciśniesz **■STOP**.

OPERACJE PODSTAWOWE PRZY NAGRYWANIU

Niniejsza część wyjaśni Ci jak nagrywać z tunera, odtwarzacza płyt kompaktowych lub sprzętu zewnętrznego.

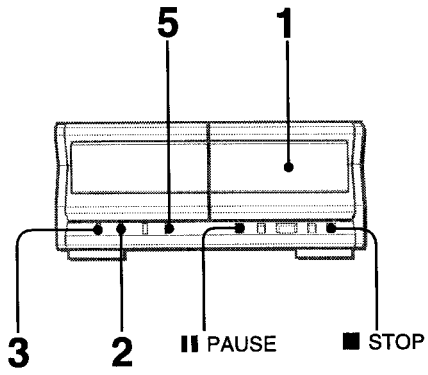

Czynności wstępne

- Do nagrywania używaj taśm typu I (normalnych) lub typu II (high/CrO_2).
- Ustaw taśmę w punkcie, od którego chcesz rozpocząć nagrywanie.

1 Włóż taśmę, na której chcesz nagrać do magnetofonu 2.

Włóż taśmę stroną, na której chcesz nagrać jako pierwszą zwróconą na zewnątrz zestawu.

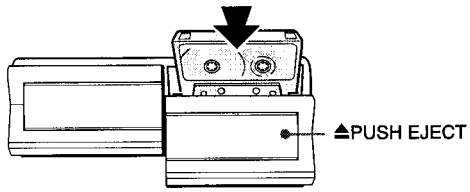

2 Naciśnij REV MODE (DECK 2), aby wybrać tryb odwracania taśmy.

Aby nagrać tylko na jednej stronie taśmy, ustaw w pozycji ⇉.
Aby nagrać na obydwóch stronach taśmy, ustaw w pozycji ⇉ lub (⇉).

3 Naciśnij DOLBY NR, aby włączyć lub wyłączyć system Dolby NR.

Aby nagrać z DOLBY NR, włącz ◫◫ NR.
Aby nagrać bez DOLBY NR, wyłącz ◫◫ NR.

4 Naciśnij jeden z przycisków funkcji (CD, TUNER, VIDEO/AUX lub MD) i przygotuj źródło dźwięku do nagrywania.

Aby nagrać z płyty kompaktowej, naciśnij **CD** i włóż płytę (płyty).
Aby nagrać audycję radiową, naciśnij **TUNER** i nastrój stację.
Aby nagrać z podłączonego sprzętu, naciśnij **VIDEO/AUX/5.1 CH** lub **MD** i zacznij odtwarzanie.

5 Naciśnij ● REC/REC MUTE aby rozpocząć nagrywanie.

Gdy wybrałeś funkcję CD, odtwarzanie i nagrywanie rozpoczną się jednocześnie.

Aby rozpocząć nagrywanie nadajnikiem zdalnego sterowania
Naciśnij **●REC/REC MUTE**, następnie przed upływem 2 sekund naciśnij ►/◄► na nadajniku zdalnego sterowania.

Aby zakończyć nagrywanie, naciśnij **■STOP** (lub **■CLEAR** na nadajniku zdalnego sterowania).
Aby na chwilę przerwać nagrywanie, naciśnij **IIPAUSE** (lub **IISET** na nadajniku zdalnego sterowania). Aby kontynuować nagrywanie, naciśnij ponownie.

Regulacja dźwięku podczas nagrywania
Możesz dowolnie regulować poziom głośności oraz barwę dźwięku dochodzącego z głośników lub słuchawek (z wyjątkiem BBE) bez wpływu na poziom nagrywania.

NAGRYWANIE PRZERW

Nagranie 4-sekundowych przerw umożliwi Ci wykorzystanie funkcji czujnika muzycznego.

1 **Naciśnij ● REC/REC MUTE podczas nagrywania lub w pauzie w nagrywaniu.**
Wskaźnik na **●REC/REC MUTE** pulsuje i nagrana zostanie 4 sekundowa przerwa. Po upływie 4 sekund włącza się na magnetofonie pauza w nagrywaniu.
2 **Naciśnij IIPAUSE, aby kontynuować nagrywanie.**

Aby nagrać przerwę krótszą niż 4 sekundy, gdy wskazanie **●REC/REC MUTE** pulsuje, naciśnij **●REC/REC MUTE** ponownie.
Aby nagrać przerwę dłuższą niż 4 sekundy, gdy magnetofon wejdzie w stan pauzy w nagrywaniu, naciśnij **●REC/REC MUTE** ponownie. Za każdym naciśnięciem tego przycisku, dodawana jest kolejna 4-sekundowa przerwa.

UWAGA

- Jeśli podczas nagrywania audycji z pasm MW lub LW słychać gwiżdżący dźwięk, naciśnij **MONO TUNER** na nadajniku zdalnego sterowania, aby wyeliminować zakłócenia.
  Naciskając wielokrotnie przycisk możesz włączać i wyłączać lampkę kontrolną na wyświetlaczu stereofonicznego odbiornika radiowego.
- Jeśli podczas nagrywania ze sprzętu zewnętrznego podłączonego do gniazd **VIDEO/AUX** lub **MD** poziom wejścia jest za wysoki, krzywa korektora graficznego osiąga na stałe najwyższy poziom na wyświetlaczu KOEREKTORA GRAFICZNEGO.
  W takim wypadku przerwij nagrywanie i wyreguluj poziom wejścia, tak, by krzywa osiągała najwyższy poziom tylko chwilami (strona 33).

O taśmach kasetowych

- **Aby uniknąć przypadkowego skasowania**, po nagraniu na kasecie, śrubokrętem lub innym zasostrzonym narzędziem wyłam plastikowe płytki zabezpieczające.

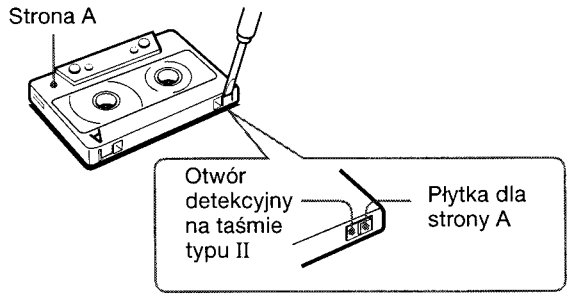

Aby ponownie nagrać na taśmie, zaklej otwory po płytkach taśmą samoprzylepną itp. (Uważaj, aby nie zakleić otworów detekcyjnych rodzaju taśmy na kasetach typu II.)

- **Taśmy o czasie odtwarzania 120 minut lub dłuższe** są niezmiernie cienkie i łatwo ulegają uszkodzeniom. Nie polecamy ich używania.
- Ołówkiem lub podobnym narzędziem **nawiń luzy taśmy** przed jej użyciem. Luźna taśma może się zerwać lub zablokować mechanizm magnetofonu.

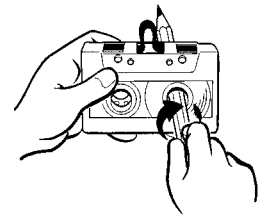

System DOLBY NR
System redukcji szumów Dolby redukuje syczący przydźwięk taśmy. W celu uzyskania optymalnego odbioru przy odtwarzaniu taśmy nagranej w systemie DOLBY NR, włącz funkcję DOLBY NR.

P

RĘCZNE KOPIOWANIE TAŚMY

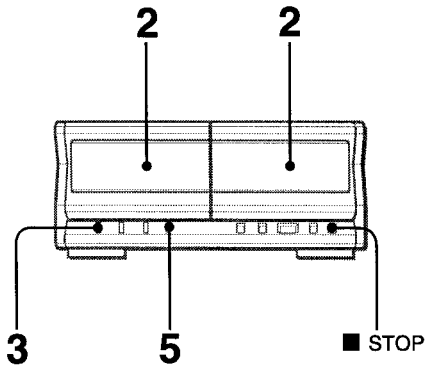

UWAGA

- Ustaw taśmę w punkcie, od którego chcesz rozpocząć nagrywanie.
- Tryb odwracania taśmy zostanie automatycznie ustawiony w pozycji ⇄.
  Zauważ, że nagrana zostanie tylko jedna strona taśmy.

1 **Naciśnij TAPE na stereofonicznym odbiorniku radiowym.**

2 **Włóż oryginalną taśmę do magnetofonu 1 i taśmę, na której chcesz nagrać do magnetofonu 2.**
Włóż taśmy stronami do odtwarzania i nagrania zwróconymi na zewnątrz zestawu.

3 **Naciśnij DOLBY NR, aby wyłączyć Dolby NR.**
Wskazanie DD NR znika z wyświetlacza stereofonicznego odbiornika radiowego.

4 **Naciśnij TAPE, aby wybrać magnetofon 1.**
Wyświetlone zostaje wskazanie „TP 1".

5 **Naciśnij ● REC/REC MUTE aby rozpocząć nagrywanie.**
Odtwarzanie i nagrywanie rozpoczynają się jednocześnie.

Aby zakończyć kopiowanie
Naciśnij ■ **STOP** (lub ■ **CLEAR** na nadajniku zdalnego sterowania).

Jak nastawić Dolby NR podczas odtwarzania skopiowanej taśmy
Naciśnij **DOLBY NR**, aby włączyć lub wyłączyć Dolby NR w zależności od oryginalnej taśmy.

Aby skasować nagranie
Upewnij się, że do zestawu nie jest podłączony mikrofon. Ustaw poziom głośności mikrofonu i poziom echa w pozycji OFF (str. 21).

1 Włóż taśmę, którą chcesz skasować do magnetofonu 2 i naciśnij **TAPE** na stereofonicznym odbiorniku radiowym, aby wyświetlić wskazanie „TP 2".
2 Ustaw taśmę w punkcie, od którego chcesz rozpocząć kasowanie.
3 Naciskając **REV MODE (DECK 2)** ustaw tryb odwracania taśmy.
4 Naciśnij ●**REC/REC MUTE** aby rozpocząć kasowanie.

KOPIOWANIE CAŁEJ TAŚMY

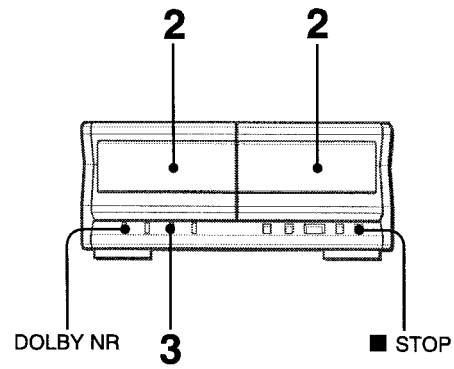

Niniejsza funkcja pozwoli Ci na zrobienie dokładnej kopii obydwóch stron oryginalnej taśmy. Drugie strony obydwóch taśm rozpoczną się jednocześnie, gdy tylko odwróci się dłuższa taśma.

UWAGA

- Kopiowanie nie rozpocznie się od punktu w połowie taśmy.
- Tryb odwracania ustawia się automatycznie na ⇄.
- System Dolby NR nie ma wpływu na nagranie.

1 **Naciśnij TAPE na stereofonicznym odbiorniku radiowym.**

2 **Włóż oryginalną taśmę do magnetofonu 1 i taśmę do nagrania do magnetofonu 2.**
Włóż taśmy stronami do odtwarzania i nagrania jako pierwsze zwróconymi na zewnątrz zestawu.

3 **Aby rozpocząć nagrywanie, naciśnij jednokrotnie lub dwukrotnie SYNC DUB.**
① **Aby skopiować z normalną prędkością**, naciśnij jeden raz, aby pojawiło się wskazanie „NORM-DUB".
② **Aby skopiować z dużą prędkością**, naciśnij dwa razy, aby pojawiło się wskazanie „HIGH-DUB".

① ②

Taśmy przewiną się do początków ich pierwszych stron i rozpocznie się kopiowanie.

Aby zakończć kopiowanie
Naciśnij ■ **STOP** (lub ■ **CLEAR** na nadajniku zdalnego sterowania).

Jak nastawić Dolby NR podczas odtwarzania skopiowanej taśmy
Naciśnij **DOLBY NR**, aby włączyć lub wyłączyć Dolby NR w zależności od oryginalnej taśmy.

UWAGA

Jeśli płytka zabezpieczająca przed przypadkowym skasowaniem nagrania na którejkolwiek stronie taśmy jest wyłamana, nie można rozpocząć nagrywania.

NAGRYWANIE Z MONTAŻEM AI

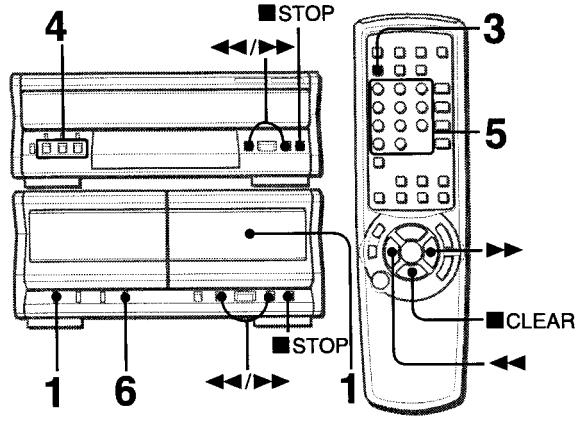

Funkcja montażu AI pozwoli Ci na nagrywanie z płyt kompaktowych bez martwienia się o długość taśmy i utworów. Gdy włożysz płytę kompaktową, zestaw automatycznie oblicza długość utworów. Jeśli konieczne, kolejność utworów jest zmieniona, tak aby żaden utwór nie został przerwany w połowie. (AI: Artificial Intelligence — sztuczna inteligencja)

UWAGA

Nagrywanie z montażem AI nie rozpocznie się od punktu w połowie taśmy. Musisz nagrywać od początków obu stron taśmy.

***1* Włóż taśmę do magnetofonu 2 i naciśnij przycisk DOLBY NR, aby włączyć lub wyłączyć system Dolby NR.**

Włóż taśmę stroną, na której chcesz nagrać jako pierwszą zwróconą na zewnątrz zestawu.

***2* Naciśnij CD na stereofonicznym odbiorniku radiowym i włóż płytę (płyty).**

***3* Naciśnij CD EDIT/CHECK na stereofonicznym odbiorniku radiowym jeden raz.**

W ramce pojawia się wskazanie „AI" i „EDIT".

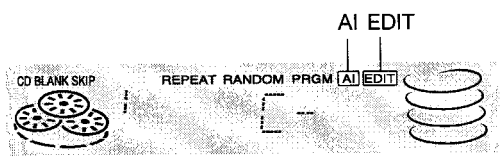

- Gdy w ramce pojawia się „PRGM" naciśnij **CD EDIT/CHECK** ponownie.

***4* Naciśnij DISC DIRECT PLAY 1-3, aby wybrać płytę kompaktową.**

***5* Naciśnij przyciski numeryczne 0-9 na nadajniku zdalnego sterowania, aby określić długość taśmy.**

Możesz wprowadzić długość taśmy od 10 do 99 minut.
Przykład: Gdy używasz taśmy o długości 60 minut, naciśnij **6** oraz **0**.
Po kilku sekundach mikrokomputer wybierze utwory do nagrania na każdej stronie taśmy.

- Możesz także określić długość taśmy używając przycisków ◄◄/►►.

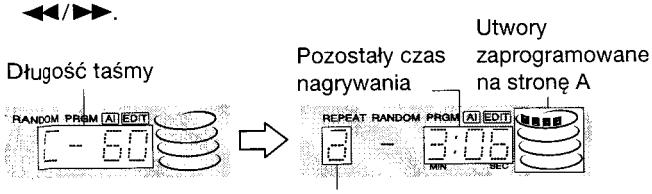

Strona taśmy
a: Pierwsza strona do nagrania (strona A)
b: Druga strona do nagrania (strona B)

***6* Aby rozpocząć nagrywanie na pierwszej stronie, naciśnij ●REC/REC MUTE.**

Taśma przewija się do początku strony przedniej, odtwarzana jest przez 10 sekund rozbiegowa część taśmy i rozpoczyna się nagrywanie. Gdy zakończy się nagrywanie na stronie przedniej (stronie A), rozpocznie się nagrywanie na stronie odwrotnej (stronie B) taśmy.

Aby zakończyć nagrywanie

Naciśnij ■ **STOP** na magnetofonie kasetowym lub na odtwarzaczu płyt kompaktowych (lub ■**CLEAR** na nadajniku zdalnego sterowania). Nagrywanie i odtwarzanie płyty kompaktowej zakończą się jednocześnie.

Aby anulować program do montażu

Podczas zatrzymania naciśnij ■ **STOP** dwukrotnie na odtwarzaczu płyt kompaktowych (lub ■**CLEAR** dwukrotnie na nadajniku zdalnego sterowania), tak aby ramka zniknęła ze wskazań „AI" i „EDIT" na wyświetlaczu.

Aby sprawdzić kolejność zaprogramowanych utworów

Zanim rozpoczniesz nagrywanie, naciśnij **CD EDIT/CHECK** na nadajniku zdalnego sterowania, aby wybrać stronę A lub B i naciskaj wielokrotnie ◄◄ lub ►► na odtwarzaczu płyt kompaktowych.

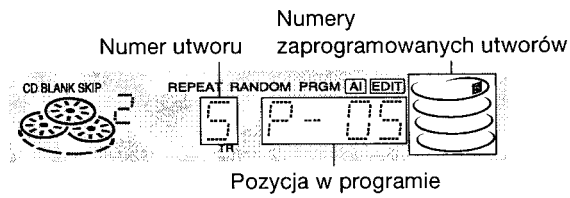

Jak dodać utwory z innych płyt kompaktowych do programu do montażu

Jeśli po wykonaniu kroku 5 na taśmie pozostało nieco wolnego czasu, możesz do programu dołączyć utwory z innych płyt kompaktowych znajdujących się w ich pomieszczeniu.

1 Naciśnij **CD EDIT/CHECK** na nadajniku zdalnego sterowania, aby wybrać stronę A lub B.
2 Naciśnij **DISC DIRECT PLAY 1-3**, aby wybrać płytę kompaktową.
3 Naciskaj przyciski numeryczne na nadajniku zdalnego sterowania, aby zaprogramować utwory.
Nie możesz zaprogramować utworu o czasie przekraczającym pozostały czas taśmy.
4 Powtarzaj kroki 2 i 3, aby zaprogramować pozostałe utwory.

Czas na taśmach kasetowych a czas montażu

Rzeczywisty czas kasety jest zwykle nieco dłuższy niż podany na etykiecie. Niniejszy zestaw może zaprogramować utwory tak, aby wykorzystać ten dodatkowy czas. Gdy całkowity czas nagrywania jest dłuższy niż podany na etykiecie, po ułożeniu programu wyświetlacz pokazuje dodatkowy czas (bez znaku minus) zamiast czasu pozostałego na taśmie (ze znakiem minus).

UWAGA

- Funkcja montażu AI nie może być wykorzystana dla płyt kompaktowych zawierających 31 lub więcej utworów.
- Nagrywanie jest niemożliwe, jeśli płytki zabezpieczające przed przypadkowym skasowaniem nagrania zostały wyłamane na którejkolwiek stronie taśmy.
- Nagrywanie z montażem AI ma pierwszeństwo nad funkcją CD BLANK SKIP.

NAGRYWANIE Z MONTAŻEM PROGRAMU

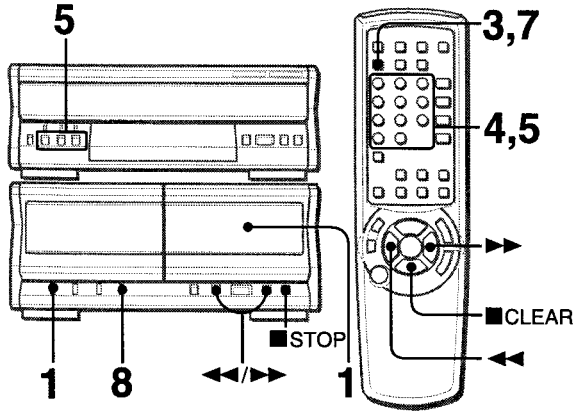

Funkcja montażu programu umożliwi ci nagranie z płyty kompaktowej z jednoczesnym sprawdzaniem czasu pozostałego na każdej stronie taśmy podczas programowania utworów.

UWAGA

Nagrywanie z montażem programu nie rozpocznie się od punktu w połowie taśmy. Musisz nagrywać od początku obu stron taśmy.

1 **Włóż taśmę do magnetofonu 2 i naciśnij DOLBY NR, aby włączyć lub wyłączyć system Dolby NR.**
Włóż taśmę stroną, na której chcesz nagrać jako pierwszą zwróconą na zewnątrz zestawu.

2 **Naciśnij CD na stereofonicznym odbiorniku radiowym i włóż płytę (płyty) kompaktową.**

3 **Naciśnij dwukrotnie CD EDIT/CHECK na nadajniku zdalnego sterowania.**
W ramce pojawiają się wskazanie „PRGM" i „EDIT".
• Gdy w ramce pojawia się „AI" naciśnij **CD EDIT/CHECK** ponownie.

4 **Naciśnij przyciski numeryczne na nadajniku zdalnego sterowania, aby określić długość taśmy.**
Możesz wprowadzić długość taśmy od 10 do 99 minut.
• Możesz także określić długość taśmy przyciskami ◄◄/►►.

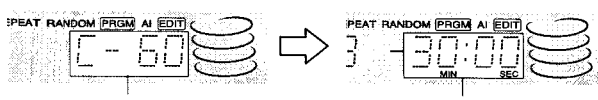

Długość taśmy

Maksymalny czas nagrywania na stronie A

5 **Naciśnij DISC DIRECT PLAY 1-3, aby wybrać płytę kompaktową. Następnie naciskaj przyciski numeryczne 0-9 oraz przycisk +10 na nadajniku zdalnego sterowania, aby zaprogramować utwory.**
Przykład: Aby zaprogramować utwór nr 10 na płycie kompaktowej nr 2, naciśnij **DISC DIRECT PLAY 2** następnie naciśnij **+10** i **0**.

Numer utworu

Pozostały czas na stronie A

Zaprogramowane utwory

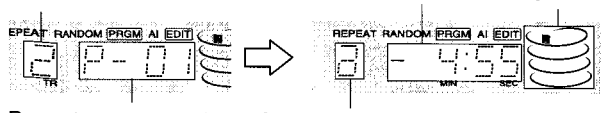

Pozycja w programie

Strona taśmy
a:Pierwsza strona do nagrywania (strona A)
b:Druga strona do nagrywania (strona B)

6 **Powtórz krok 5, aby zaprogramować wszystkie utwory na stronę A.**
Nie możesz zaprogramować utworu o czasie odtwarzania przekraczającym pozostały czas taśmy.

7 **Naciśni CD EDIT/CHECK na nadajniku zdalnego sterowania, aby wybrać stronę B i zaprogramuj utwory na stronę B.**
Po upewnieniu się, że wyświetlone jest wskazanie „b", powtarzaj krok 5.

8 **Aby rozpocząć nagrywanie, naciśnij ● REC/REC MUTE.**
Taśma przewija się do początku strony przedniej, odtwarzana jest przez 10 sekund rozbiegowa część taśmy i rozpoczyna się nagrywanie. Gdy zakończy się nagrywanie na stronie przedniej (stronie A), rozpocznie się nagrywanie na stronie odwrotnej (stronie B) taśmy.

Aby zakończyć nagrywanie

Naciśnij ■ **STOP** na magnetofonie kasetowym lub na odtwarzaczu płyt kompaktowych (lub ■**CLEAR** na nadajniku zdalnego sterowania). Nagrywanie i odtwarzanie płyty kompaktowej zakończą się jednocześnie.

Aby anulować program do montażu

Podczas zatrzymania naciśnij ■ **STOP** dwukrotnie na odtwarzaczu płyt kompaktowych (lub ■**CLEAR** dwukrotnie na nadajniku zdalnego sterowania), tak aby ramka zniknęła ze wskazań „PRGM" i „EDIT" na wyświetlaczu.

Aby sprawdzić kolejność zaprogramowanych utworów

Zanim rozpoczniesz nagrywanie, w trybie zatrzymania naciśnij **CD EDIT/CHECK** na nadajniku zdalnego sterowania, aby wybrać stronę taśmy, następnie naciskaj wielokrotnie ◄◄ lub ►► na odtwarzaczu płyt kompaktowych.

Numer płyty kompaktowej

Pozycja w programie

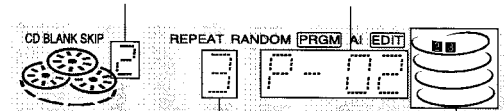

Numer utworu

Numery zaprogramowanych utworów

Aby zmienić program dla każdej strony taśmy

Naciśnij **CD EDIT/CHECK** na nadajniku zdalnego sterowania, aby wybrać stronę taśmy, następnie naciśnij ■ **STOP** na odtwarzaczu płyt kompaktowych (lub ■**CLEAR** na nadajniku zdalnego sterowania), aby skasować program dla tej strony. Zaprogramuj utwory ponownie.

UWAGA

• Możesz zaprogramować do 30 utworów ze wszystkich znajdujących się w zestawie płyt kompaktowych.
• Nagrywanie jest niemożliwe, jeśli płytki zabezpieczające przed przypadkowym skasowaniem nagrania zostały wyłamane na którejkolwiek stronie taśmy.

PODŁĄCZENIE SPRZĘTU DODATKOWEGO

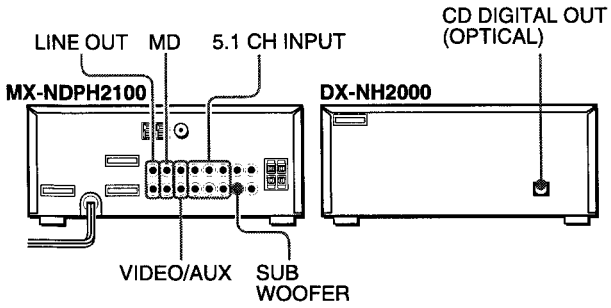

Szczegółowe informacje podane są w instrukcjach obsługi podłączanego sprzętu.

- Przewody połączeniowe nie należą do wyposażenia. Musisz kupić niezbędne przewody.
- Informacje o sprzęcie dodatkowym uzyskasz u dealera firmy Aiwa.

GNIAZDA VIDEO/AUX

Przez niniejsze gniazda możesz wprowadzić do zestawu MX-NDPH2100 sygnały analogowe dźwięku. Do podłączenia sprzętu audio (gramofony, odtwarzacze LD, odtwarzacze mini dysków MD, magnetowidy, odbiorniki TV itp.), używaj przewodów z wtykami RCA fono.
Podłącz czerwony wtyk do gniazda **VIDEO/AUX R** a biały wtyk do gniazda **VIDEO/AUX L**.

Gdy podłączasz gramofon
Podłącz gramofon firmy Aiwa wyposażony we wbudowany wzmacniacz korekcyjny.

GNIAZDA MD

Polecamy podłączenie odtwarzacza MD do tego gniazda. Używaj przewodu z wtykami RCA fono.
Podłącz czerwony wtyk do gniazda **MD R** zestawu MX-NDPH2100, a biały wtyk do gniazda **MD L**.

GNIAZDA LINE OUT

Przez niniejsze gniazda możesz wyprowadzić z zestawu MX-NDPH2100 sygnały analogowe dźwięku. Aby podłączyć sprzęt dodatkowy wyposażony w gniazda **LINE IN** (wejście analogowe), używaj przewodów z wtykami RCA fono.
Podłącz czerwony wtyk przewodu do gniazda **LINE OUT R** a biały wtyk do gniazda **LINE OUT L**.

UWAGA

- Nie podłączaj jednocześnie sprzętu dodaktowego do gniazd **LINE OUT** oraz **VIDEO/AUX**. W przeciwnym wypadku generowane są zakłócenia i zestaw może działać nieprawidłowo.
- Dźwięk BBE wyprowadzany jest przez gniazda **LINE OUT**. Aby tego uniknąć, wyłącz BBE.

GNIAZDA SUB WOOFER

Do gniazd **SUB WOOFER** zestawu MX-NDPH2100 podłącz dodatkowy głośnik subniskotonowy (sub woofer) z własnym zasilaniem i wbudowanym wzmacniaczem mocy.

GNIAZDA 5.1CH INPUT

Możesz wprowadzić na MX-NDPH2100 sygnały ze sprzętu audio (odtwarzacz DVD, odtwarzacz LD, itp.) wyposażonego w dekoder Dolby Digital oraz gniazda wyjść 5.1 ch. Szczegóły podane w części „PODŁĄCZENIE ODTWARZACZA DVD" na stronie 34.

GNIAZDO CD DIGITAL OUT (OPTYCZNE)

Przez niniejsze gniazdo DX-NH2000 może wyprowadzić sygnały cyfrowe dźwięku z płyt kompaktowych. Do podłączenia sprzętu dodatkowego (cyfrowy wzmacniacz, magnetofon DAT, rekorder MD itd.) używaj przewodów optycznych.
Zdejmij z gniazda **CD DIGITAL OUT (OPTICAL)** osłonę chroniącą przed kurzem ⓐ. Następnie podłącz wtyk przewodu optycznego do gniazda **CD DIGITAL OUT (OPTICAL)**.

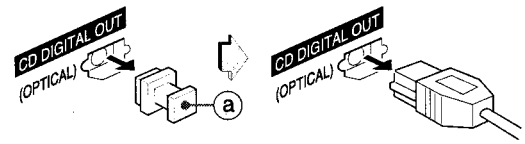

Gdy gniazdo CD DIGITAL OUT (OPTICAL) nie jest używane
Załóż znajdującą się w wyposażeniu osłonę chroniącą przed kurzem ⓐ.

SŁUCHANIE Z ZEWNĘTRZNYCH ŹRÓDEŁ DŹWIĘKU

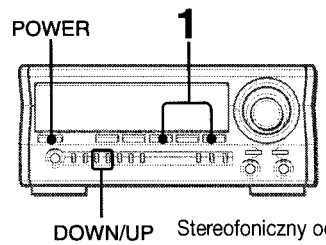

Stereofoniczny odbiornik radiowy

Aby odtwarzać ze sprzętu dodatkowego podłączonego do gniazd **VIDEO/AUX** lub **MD**, wykonaj następujące czynności.

1 Naciśnij przycisk VIDEO/AUX/5.1CH lub MD.

Gdy odtwarzasz ze sprzętu dodatkowego podłączonego do gniazd VIDEO/AUX naciśnij **VIDEO/AUX/5.1CH**. Na wyświetlaczu pojawi się wskazanie „VIDEO".
Gdy odtwarzasz ze sprzętu dodatkowego podłączonego do gniazd MD naciśnij **MD**. Na wyświetlaczu pojawi się wskazanie „MD".

2 Rozpocznij odtwarzanie z podłączonego sprzętu dodatkowego.

Aby zmienić nazwę źródła na wyświetlaczu
Gdy naciśniesz **VIDEO/AUX/5.1CH**, na wyświetlaczu pojawi się najpierw wskazanie „VIDEO". Możesz je zmienić na „AUX" lub „TV".
Przy włączonym zasilaniu naciśnij **POWER**, jednocześnie naciskając **VIDEO/AUX/5.1CH**.
Powtórz tę czynność, aby wybrać inną nazwę.

Jak wyregulować poziom dźwięku zewnętrznego źródła
Gdy poziom dźwięku zewnętrznego źródła jest znacznie wyższy lub niższy od poziomu innych funkcji, wyreguluj go, wykonując podane niżej czynności.

1 Naciśnij **VIDEO/AUX/5.1CH** lub **MD** i rozpocznij odtwarzanie z danego źródła.
2 Naciskaj **DOWN** lub **UP**, dopóki poziom źródła zewnętrznego nie stanie się taki sam jak pozostałych.

UWAGA

Podczas nagrywania nie możesz wyregulować poziomu dźwięku.

PODŁĄCZENIE ODTWARZACZA DVD

Gniazda **5.1CH INPUT** niniejszego zestawu wspomagają system DOLBY DIGITAL SURROUND.
Podłącz odtwarzacz DVD wyposażony w gniazda wyjść 5.1CH do niniejszego zestawu przewodami z wtykami RCA fono jak pokazano niżej;

Gniazda odtwarzacza DVD	Gniazda niniejszego zestawu
5.1CH OUTPUT FRONT (L, R) itp.	5.1CH FRONT (L, R)
5.1CH OUTPUT SURROUND (L, R) itp.	5.1CH SURROUND (L, R)
5.1CH OUTPUT CENTER itp.	5.1CH CENTER
5.1CH OUTPUT SUB WOOFER itp.	5.1CH SUB WOOFER
LINE OUT (L, R) itp.	VIDEO/AUX (Patrz UWAGA.)

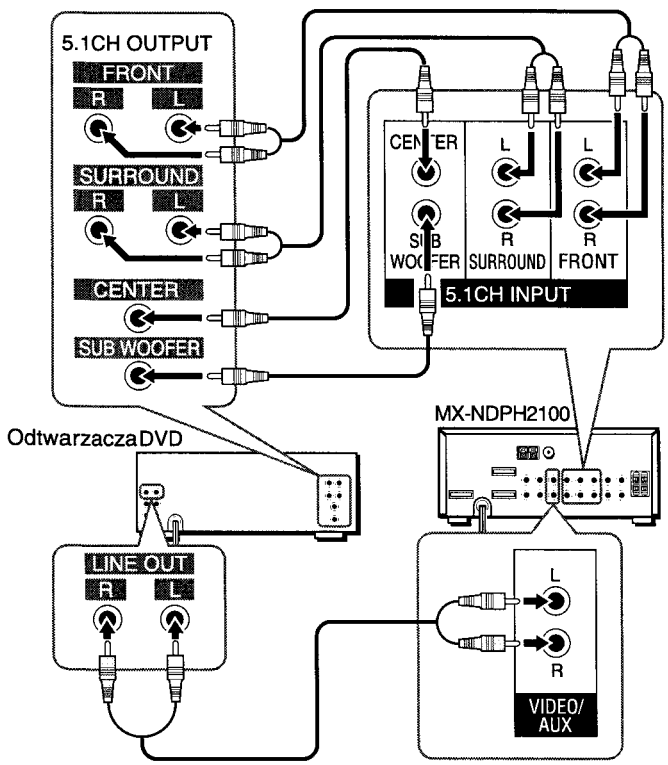

UWAGA

- Jeśli nie podłączysz odtwarzacza DVD do gniazd **VIDEO/AUX** niniejszego zestawu;
  - Analizator widma nie będzie pokazywał poziomu dźwięku z odtwarzacza DVD.
  - Nie możesz nagrać dźwięku z podłączonego odtwarzacza DVD.

Aby wyeliminować te ograniczenia, oprócz podłączenia do gniazd **5.1CH INPUT** podłącz gniazda **LINE OUT** odtwarzacza DVD do gniazd **VIDEO/AUX** niniejszego zestawu. Sygnały przekazane przez gniazda **VIDEO/AUX** umożliwią działanie analizatora widma i nagrywanie.
Szczegóły podane w instrukcji obsługi odtwarzacza DVD.

- Nagrywanie dźwięku DOLBY DIGITAL SURROUND nie jest możliwe w żaden sposób.

SŁUCHANIE DŹWIĘKU DOLBY DIGITAL SURROUND

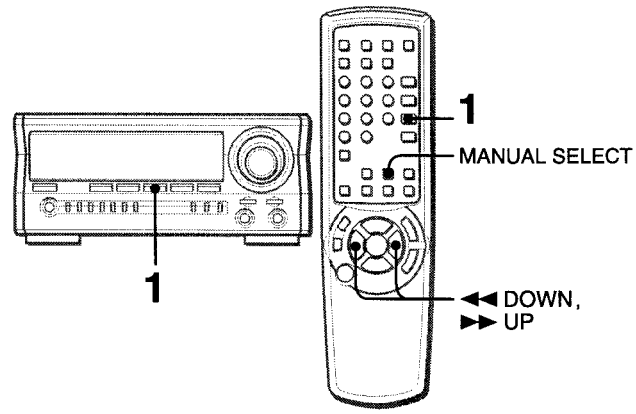

Gdy podłączysz odtwarzacz DVD do gniazd **5.1CH INPUT** niniejszego zestawu, możesz słuchać dźwięku DOLBY DIGITAL SURROUND o jakości dorównującej dźwiękowi sali kinowej.

***1* Naciskaj wielokrotnie VIDEO/AUX/5.1CH, dopóki nie zostanie wyświetlone wskazanie „5.1ch IN".**

***2* Rozpocznik odtwarzanie dźwięku DOLBY DIGITAL SURROUND z odtwarzacza DVD.**

UWAGA

- DOLBY PRO LOGIC, BBE oraz SURROUND zostaną automatycznie anulowane gdy nastawisz 5.1CH. Zostanie także anulowana funkcja Karaoke, oraz ustawienia poziomu MIC i ECHO (echa).
- Upewnij się, że software odtwarzany z podłączonego odtwarzacza DVD wyposażony jest w DOLBY DIGITAL SURROUND.
- Funkcja zmienia się z 5.1CH na VIDEO gdy;
  - Podłączysz słuchawki.
  - Zmienisz poziom MIC lub ECHO (echa).
  - Właczysz system SURROUND, DOLBY PRO LOGIC lub funkcję Karaoke.

Aby wyregulować poziom poziom dźwięku głośnika centralnego i głośników dźwięku otaczającego w DOLBY DIGITAL SURROUND

1 Naciskaj wielokrotnie **VIDEO/AUX/5.1CH**, dopóki nie pojawi się wskazanie „5.1ch IN".
2 Naciskaj wielokrotnie **MANUAL SELECT**.
Kolejno pojawiają się nazwy głośników jak pokazano niżej;

L/R (Równowaga głośników) → **CEN**: głośnik centralny
S-W: Głośnik subniskotonowy
S-R: Prawy głośnik dźwięku otaczającego
S-L: Lewy głośnik dźwięku otaczającego

3 Naciskaj **◄◄ DOWN** lub **►► UP**, aby wyregulować poziom dźwięku gdy wyświetlone są wskazania „CEN", „S-R", „S-L" lub „S-W".
Możesz nastawić poziom każdego głośnika między -8dB a +7dB.
4 Powtarzaj kroki 2 i 3, aby wyregulować poziom kolejnego głośnika.

UWAGA

Jeśli zmienisz poziom DOLBY DIGITAL SURROUND głośnika centralnego oraz głośników dźwięku otaczającego, zmieni się także poziom SURROUND (Patrz str. 12) oraz DOLBY PRO LOGIC (Patrz str. 15).

KONSERWACJA

Aby uzyskać optymalne działanie zestawu, co pewien czas niezbędna jest konserwacja urządzenia i software.

Czyszczenie obudowy

Używaj suchej i miękkiej ściereczki.
Jeśli obudowa jest bardzo brudna, użyj miękkiej ściereczki lekko zwilżonej roztworem łagodnego detergentu. Nie używaj silnych rozpuszczalników, takich jak alkohol, benzyna ani rozcieńczalnik, ponieważ mogą one uszkodzić wykończenie obudowy.

Czyszczenie głowic i toru taśmy

Po każdych 10 godzinach użytkowania wyczyść kasetą czyszcząca lub wacikiem bawełnianym zwilżonym płynem czyszczącym lub alkoholem denaturowanym głowice i tor taśmy. (Zestawy czyszczące dostępne są w sprzedaży.)
Gdy używasz wacika bawełnianego, przetrzyj głowicę nagrywająco/odtwarzającą, głowicę kasującą (tylko magnetofon 2), kabestany i rolki dociskowe.

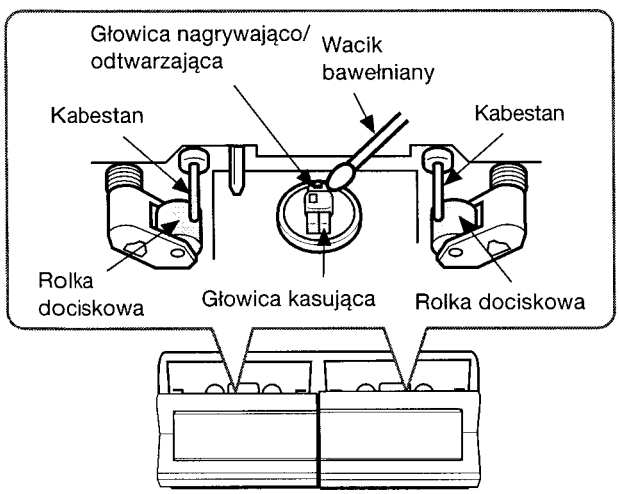

Po oczyszczeniu głowic i toru taśmy kasetą czyszczącą lub zwilżonym wacikiem, przed włożeniem kasety poczekaj aż wyczyszczone części dokładnie wyschną.

Demagnetyzacja głowic

Po długotrwałym użytkowaniu głowice mogą zostać namagnesowane. Zawęża to pasmo przenoszenia nagranych taśm i zwiększa zakłócenia. Po każdych 20 - 30 godzinach użytkowania zdemagnetyzuj głowice jakimkolwiek dostępnym w sprzedaży demagnetyzatorem.

Obchodzenie się z płytami kompaktowymi

- Gdy płyta kompaktowa się zabrudzi, wytrzyj ją ściereczką w kierunku od środka ku brzegowi.

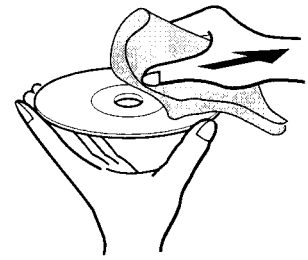

- Po zakończeniu odtwarzania płyty kompaktowej, włóż ją do jej futerału. Nie przechowuj płyt kompaktowych w miejscach gorących lub wilgotnych.

Obchodzenie się z taśmami

- Po zakończeniu użytkowania, przechowuj taśmy w ich futerałach.
- Nie zostawiaj taśm blisko magnesów, silników, odbiorników telewizyjnych ani żadnego innego źródła pola magnetycznego. Obniży to jakość dźwięku i spowoduje zakłócenia.
- Nie narażaj taśm na działanie bezpośredniego światła słonecznego ani nie zostawiaj ich w samochodzie zaparkowanym w nasłonecznionym miejscu.

W RAZIE TRUDNOŚCI

Jeśli działanie zestawu nie jest zgodne z podanym w instrukcji obsługi, sprawdź w podanym niżej poradniku.

OGÓLNE

Brak dźwięku.

- Czy przewód zasilania prądem zmiennym podłączony prawidłowo?
- Czy nie ma nieprawidłowych połączeń? (→ strona 4 oraz 5)
- W gniazdach głośnikowych możliwe zwarcie.
  → Odłącz przewód zasilania prądem zmiennym i popraw połączenia głośników.
- Czy nie naciśnięto nieprawidłowego przycisku funkcji?

Dźwięk dochodzi tylko z jednego głośnika.

- Czy drugi głośnik nie jest odłączony?

Dźwięk wyjściowy nie jest stereofoniczny.

- Czy funkcja karaoke nie jest włączona? (→ strona 21)

Nieprawidłowe wyświetlenie lub nieprawidłowe działanie zestawu.

→ Ponownie ustaw funkcje zestawu (reset) jak podano niżej.

Gdy wyłączysz zasilanie gaśnie całkowicie oświetlenie zestawu.

- Czy nei nastawiłeś trybu ekonomizującego zużycie energii na „ECO ON" lub „ECO AUTO"? (→ strona 8)

Zasilanie nie jest wyłączone

→ Odłącz przewód zasilania i podłącz ponownie po kilku sekundach

SEKCJA TUNERA

Ciągła, falowa elektryczność statyczna.

- Czy antena podłączona prawidłowo? (→ strona 5)
- Czy sygnał nie jest słaby?
  → Podłącz antenę zewnętrzną.

Odbiór z zakłóceniami lub zniekształcony dźwięk.

- Czy zestaw nie odbiera zewnętrznych zakłóceń lub zniekształceń na multiścieżce?
  → Zmień ukierunkowanie anteny.
  → Odsuń zestaw dalej od innych urządzeń elektrycznych.

SEKCJA MAGNETOFONU KASETOWEGO

Taśma się nie przewija.

- Czy magnetofon 2 nie jest ustawiony w trybie pauzy? (→ strona 28)

Dźwięk niezrównoważony lub niewystarczający poziom głośności.

- Czy głowica odtwarzająca nie jest brudna? (→ strona 35)

Nagrywanie nie jest możliwe.

- Czy płytka zabezpieczająca przed przypadkowym skasowaniem nagrania nie została wyłamana? (→ strona 29)
- Czy głowica nagrywająca nie jest brudna? (→ strona 35)

Kasowanie nie jest możliwe.

- Czy głowica kasująca nie jest brudna? (→ strona 35)
- Czy nie używasz taśmy metalowej?

Nie jest odtwarzany dźwięk o wysokich częstotliwościach.

- Czy taśma nagrana bez Dolby NR nie jest odtwarzana z Dolby NR? (→ strona 35)
- Czy głowica nagrywająco/odtwarzająca nie jest brudna? (→ strona 28)

SEKCJA ODTWARZACZA PŁYT KOMPAKTOWYCH

Niemożliwe odtwarzanie płyty kompaktowej.

- Czy płyta kompaktowa włożona jest prawidłowo? (→ strona 23)
- Czy soczewka lasera nie jest brudna? (→ strona 35)
- Czy na soczewce nie zgromadziła się rosa?
  → Odczekaj ok. 1 godzinę i spróbuj jeszcze raz.

Aby ponownie ustawić funkcje zestawu (reset)

Jeśli w okienku wyświetlacza lub magnetofonów pojawi się dziwne wyświetlenie, ponownie ustaw funkcje zestawu, jak podano niżej.

1 Naciśnij **POWER**, aby wyłączyć zasilanie.
2 Naciśnij **POWER** aby włączyć zasilanie, jednocześnie naciskając **SET**. Wszystkie dane wprowadzone do pamięci po zakupie urządzenia zostaną skasowane.

Jeśli zasilanie w kroku 1 nie może zostać wyłączone z powodu wadliwego działania, aby ponownie ustawić funkcje zestawu odłącz przewód zasilania i podłącz go ponownie. Następnie wykonaj krok 2.

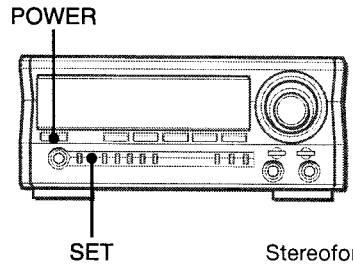

Stereofoniczny odbiornik radiowy

DANE TECHNICZNE

STEREOFONICZNY ODBIORNIK RADIOWY MX-NDPH2100

Sekcja FM tunera

Zakres częstotliwości	od 87,5 MHz do 108 MHz
Czułość użytkowa	16,8 dBf
Gniazda anten	75 ohm (niezrównoważone)

Sekcja MW tunera

Zakres częstotliwości	od 531 kHz do 1602 kHz (krok 9 kHz) od 530 kHz do 1710 kHz (krok 10 kHz)
Czułość użytkowa	350 µV/m
Antena	Antena ramowa

Sekcja LW tunera

Zakres częstotliwości	od144 kHz do 290 kHz
Czułość użytkowa	1400 µV/m
Antena	Antena ramowa

Sekcja wzmacniacza

Moc wyjściowa

Przód
Znamionowa: 65 W + 65 W (6 ohm, 1% całkowitego zniekształcenia harmonicznego, 1 kHz/DIN 45500)
Odniesienia: 80 W + 80 W (6 ohm, 10% całkowitego zniekształcenia harmonicznego, 1 kHz/DIN 45324)
MOC MUZYCZNA DIN: 140 W + 140 W

Tył (Dźwięk otaczający)
Znamionowa: 20 W + 20 W (8 ohm, 1% całkowitego zniekształcenia harmonicznego, 1 kHz/DIN 45500)
Odniesienia: 25 W + 25 W (8 ohm, 10 % całkowitego zniekształcenia harmonicznego, 1 kHz/DIN 45324)
MOC MUZYCZNA DIN: 47 W + 47 W

Centrum
Znamionowa: 20 W (8 ohm, 1% całkowitego zniekształcenia harmonicznego, 1 kHz/DIN 45500)
Odniesienia: 25 W (8 ohm, 10 % całkowitego zniekształcenia harmonicznego, 1 kHz/DIN 45324)
MOC MUZYCZNA DIN: 47 W

Całkowite zniekształcenie harmoniczne	0,1% (8 W, 1 kHz, 6 ohm, DIN AUDIO/Przód)
Wejścia	VIDEO/AUX: 310 mV (przełączalne) MD: 310 mV (przełączalne) MIC 1, MIC 2: 1,2 mV (10 kohm) 5.1 CH INPUT FRONT (L, R): 400 mV REAR (L, R): 400 mV CENTER: 700 mV SUB WOOFER: 400 mV
Wyścia	LINE OUT: 175 mV SUB WOOFER: 1 V SPEAKERS: dopuszczalne głośniki o oporności 6 ohm lub wyższej SURROUND SPEAKERS: dopuszczalne głośniki o oporności od 8 ohm do 16 ohm CENTER SPEAKER: dopuszczalne głośniki o oporności 8 ohm lub wyższej PHONES (gniazdo stereo): dopuszczalne słuchawki o oporności 32 ohm lub wyższej

OGÓLNE

Zasilanie	230 V prądu zmiennego, 50 Hz
Zużycie mocy	160 W
Pobór mocy w stanie gotowości	Jeśli tryb ekonomizujący zużycie energii jest wyłączony ECO OFF: 30 W Jeśli tryb ekonomizujący zużycie energii jest włączony ECO ON lub ECO AUTO: 0,9 W
Wymiary (Szer. × Wys. × Głęb.)	284 × 122 × 337 mm
Masa	6,9 kg

MAGNETOFON KASETOWY FX-NH2000

Format ścieżki	4 ścieżki, 2 kanały stereo
Odpowiedź częstotliwościowa	Taśma typu II (high/CrO2): 50 Hz – 16000 Hz Taśma typu I (normalna): 50 Hz – 15000 Hz
Stosunek sygnału do szumu	60 dB (Dolby B NR ON, taśma typu II, poziom szczytoww)
System nagrywania	Zmienny prąd podkładu, kasowanie prądem zmiennym
Głowice	Magnetofon 1: Głowica odtwarzająca × 1 Magnetofon2: Głowica nagrywająco/odtwarzająca × 1 głowica kasująca × 1
Wymiary (Szer. × Wys. × Głęb.)	284 × 122 × 315 mm
Masa	2,0 kg

Sekcja odtwarzacza CD DX-NH2000

Laser	Laser półprzewodnikowy, (λ = 780 nm)
Konwerter D-A	1 bit podwójny
Stosunek sygnału do szumu	85 dB (1 kHz, 0 dB)
Zniekształcenie harmoniczne	0,05% (1 kHz, 0 dB)
Drżenie i kołysanie dźwięku	Niemierzalne
Wymiary (Szer. × Wys. × Głęb.)	284 × 101 × 315 mm
Masa	2,3 kg

KOREKTOR GRAFICZNY GE-NDPH2100

Wymiary (Szer. × Wys. × Głęb.)	284 × 101 × 328 mm
Masa	1,8 kg

SYSTEM GŁOŚNIKOWY SX-NDPH2100

Rodzaj obudowy	3-drożna, typu bass-reflex, (z osłoną magnetyczną)
Głośniki	Głośnik niskotonowy: 140 mm, typu stożkowego × 2 Głośnik wysokotonowy: 60 mm, typu stożkowego Głośnik superwysokotonowy: 20 mm, typu ceramicznego
Oporność	6 ohm
Czułość	88 dB/W/m
Wymiary (Szer. × Wys. × Głęb.)	250 × 443 × 250 mm
Masa	7,0 kg

Konstrukcja i wygląd zewnętrzny mogą ulec zmianom bez uprzedzenia.

BBE SYSTEM
Słowo „BBE" i symbol „BBE" są znakami firmowymi BBE Sound, Inc.
Na licencji BBE Sound, Inc.

DOLBY NR/DOLBY PRO LOGIC

Produkowane na licencji Dolby Laboratories Licensing Corporation.
ŃDOLBYÓ, symbol DD ◻◻ i ŃPRO LOGICÓ sa znakami towarowymi firmy Dolby Laboratories Licensing Corporation.

PRAWA AUTORSKIE

Prosimy, abyś sprawdził zasady prawne dotyczące ochrony praw autorskich dotyczących nagrywania z płyt kompaktowych, radia lub fabrycznych taśm w kraju, gdzie będziesz używał swojego zestawu